MDC22 寸法

寸法および取付ビュー。単位は各ビューに印刷されたラベルです。

これらの図面はストロークを選定しません。発注する構成に対して取付を確認してください。

左側 L: 2 図。図 1、断面フランジ

右側 R: 3 図。図 1、図 2、断面フランジ

左側 L: 1 図。技術概要

右側 R: 1 図。技術概要

MDC22・左側 L・図1

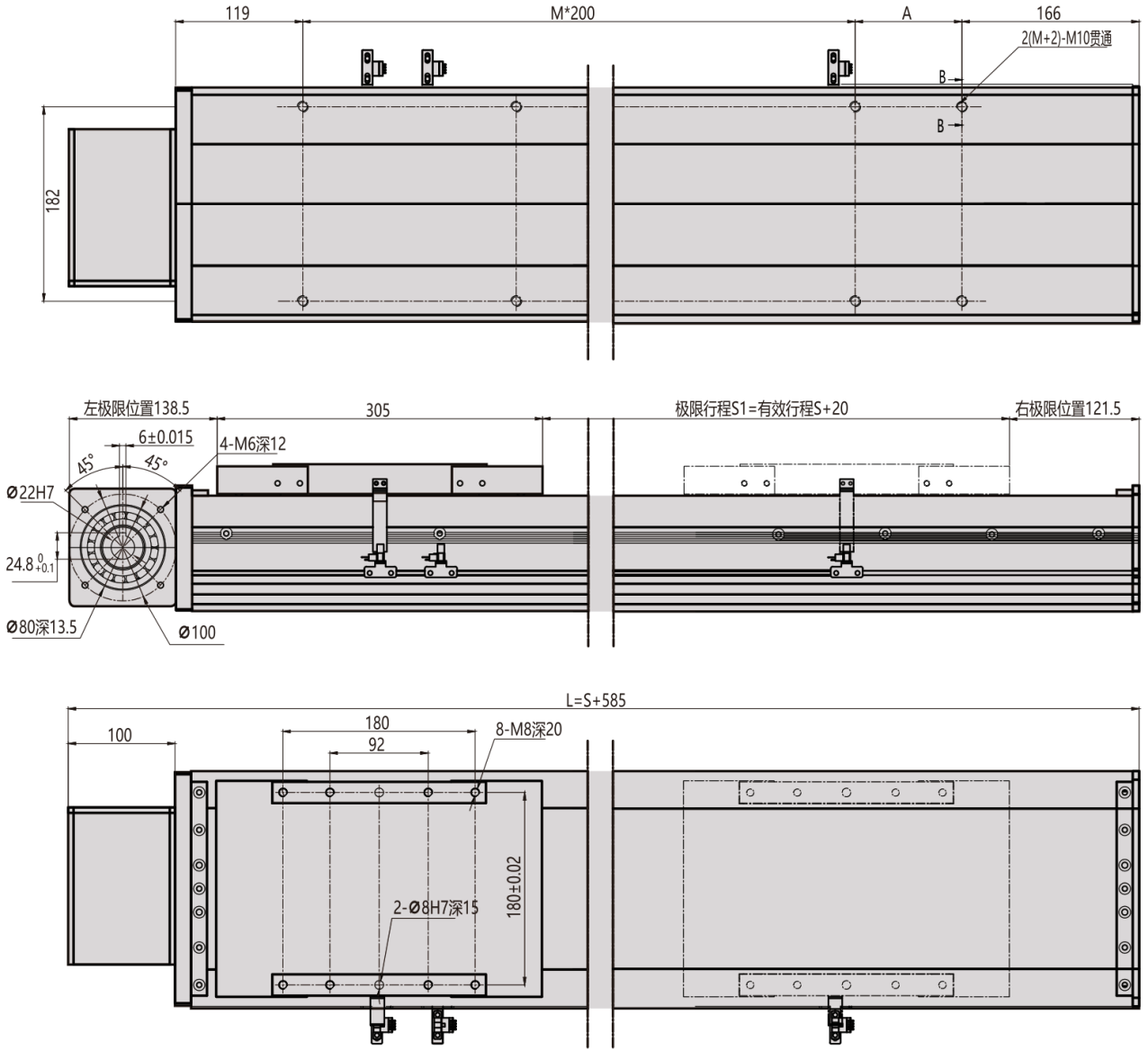
119
M*200
A
166
2(M+2)-M10貫通
B
B
182
左极限位置138.5
305
极限行程S1=有效行程S+20
右极限位置121.5
6±0.015
4-M6深12
45°
45°
Ø22H7
24.8 0 +0.1
Ø80深13.5
Ø100
L=S+585
100
180
92
8-M8深20
2-Ø8H7深15
180±0.02

MDC22 · 左側 L · 断面フランジ

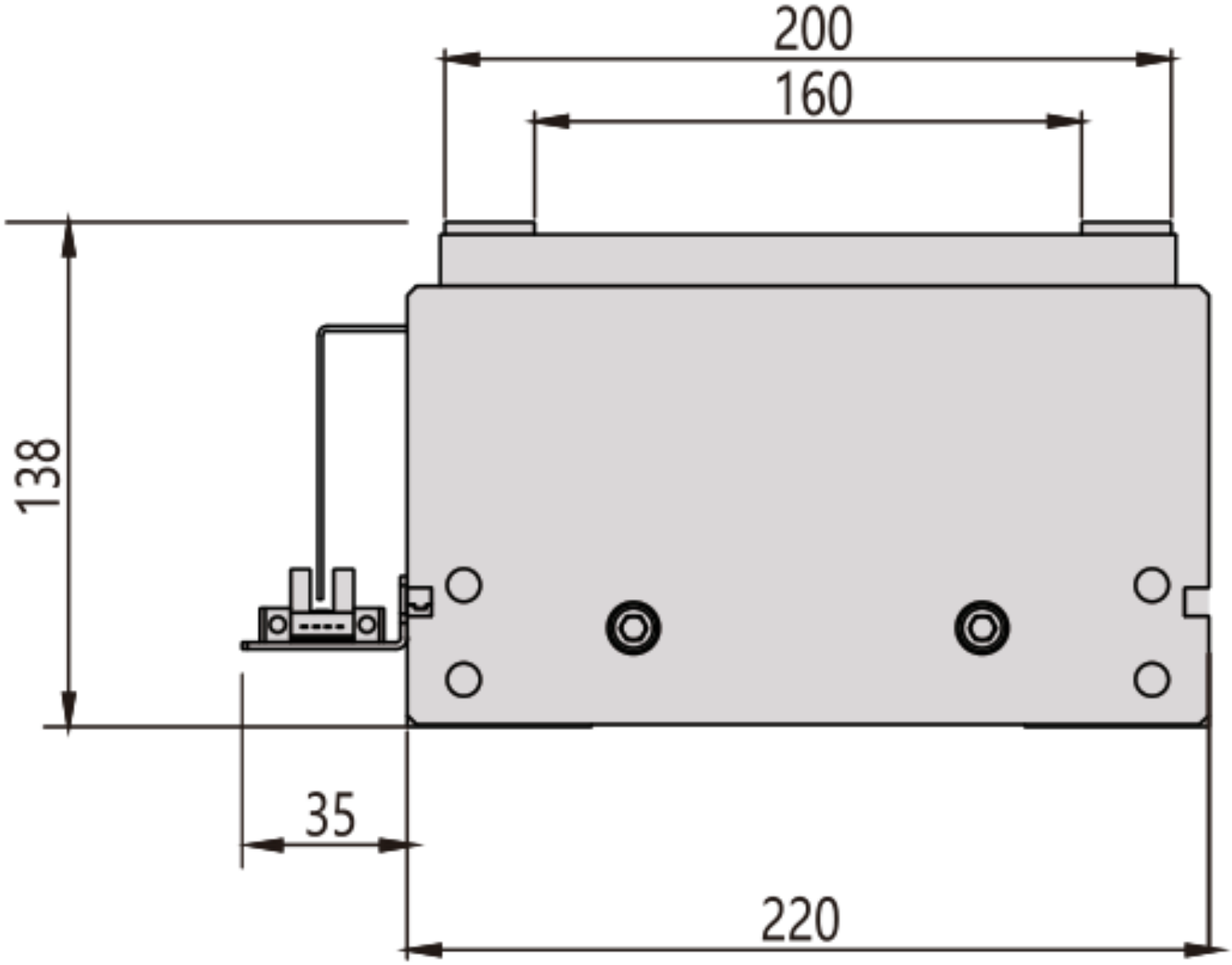

MDC22 · 右側 R · 図1

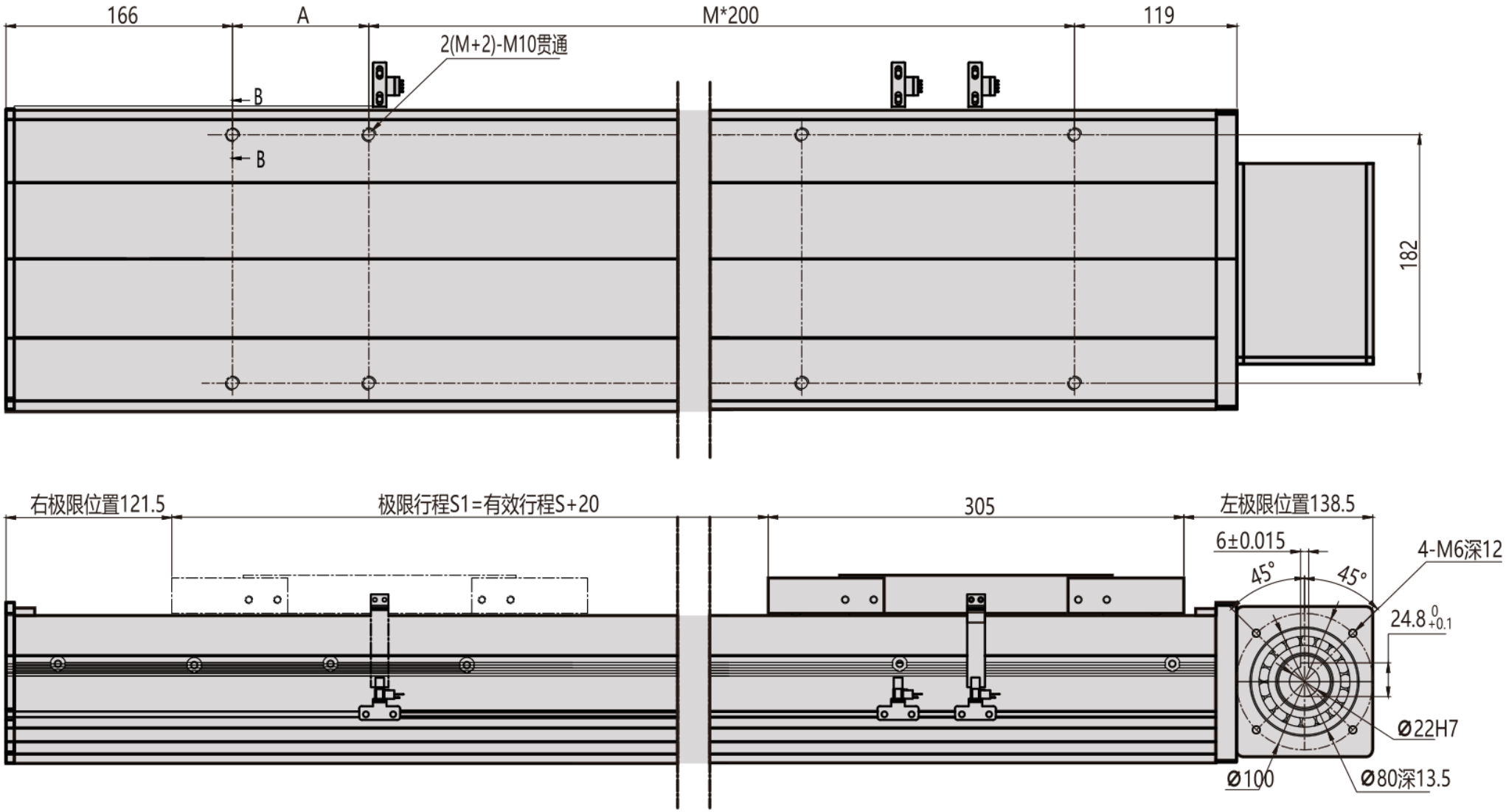
166
A
M*200
119
2(M+2)-M10貫通
B
B
182
右極限位置121.5
極限行程S1=有効行程S+20
305
左極限位置138.5
6±0.015
45°
45°
4-M6深12
24.8 0 +0.1
Ø22H7
Ø100
Ø80深13.5

MDC22 · 右側 R · 図2

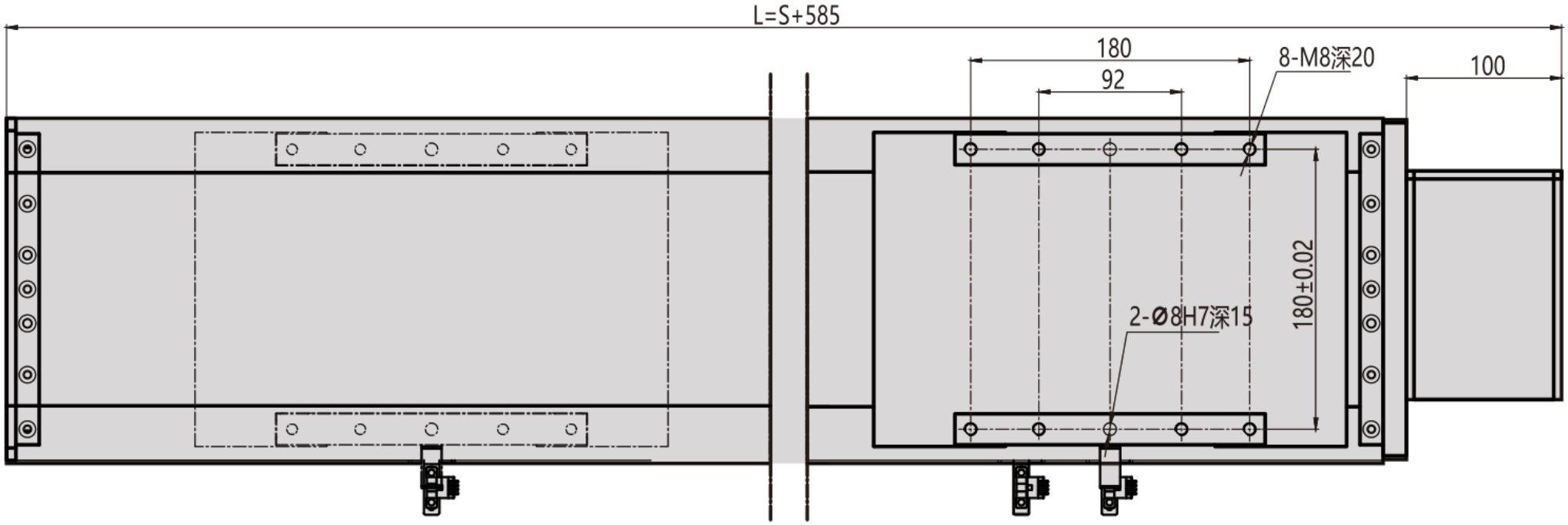

MDC22 · 右側 R · 断面フランジ

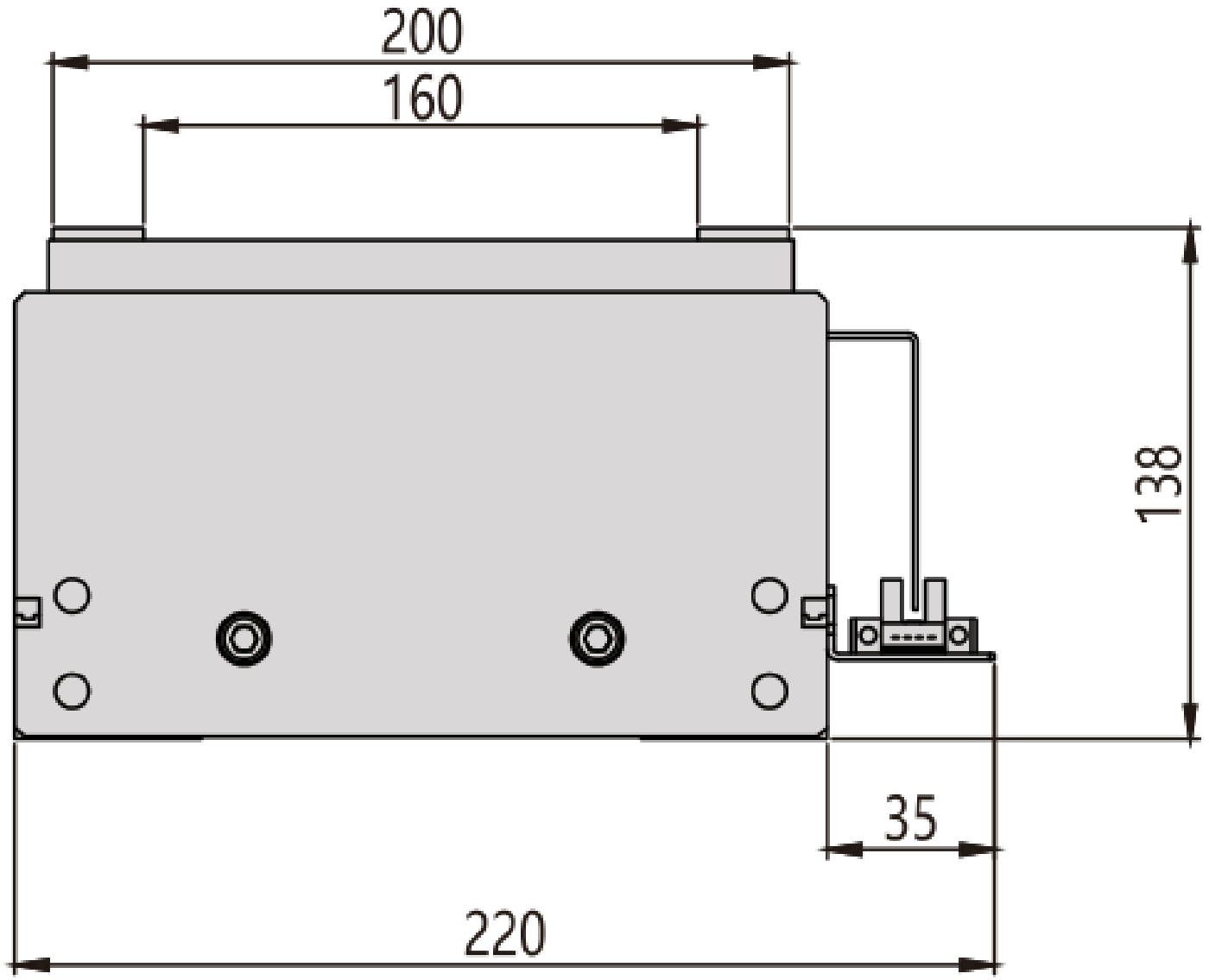

MDC22 · 左側 L · 技術概要

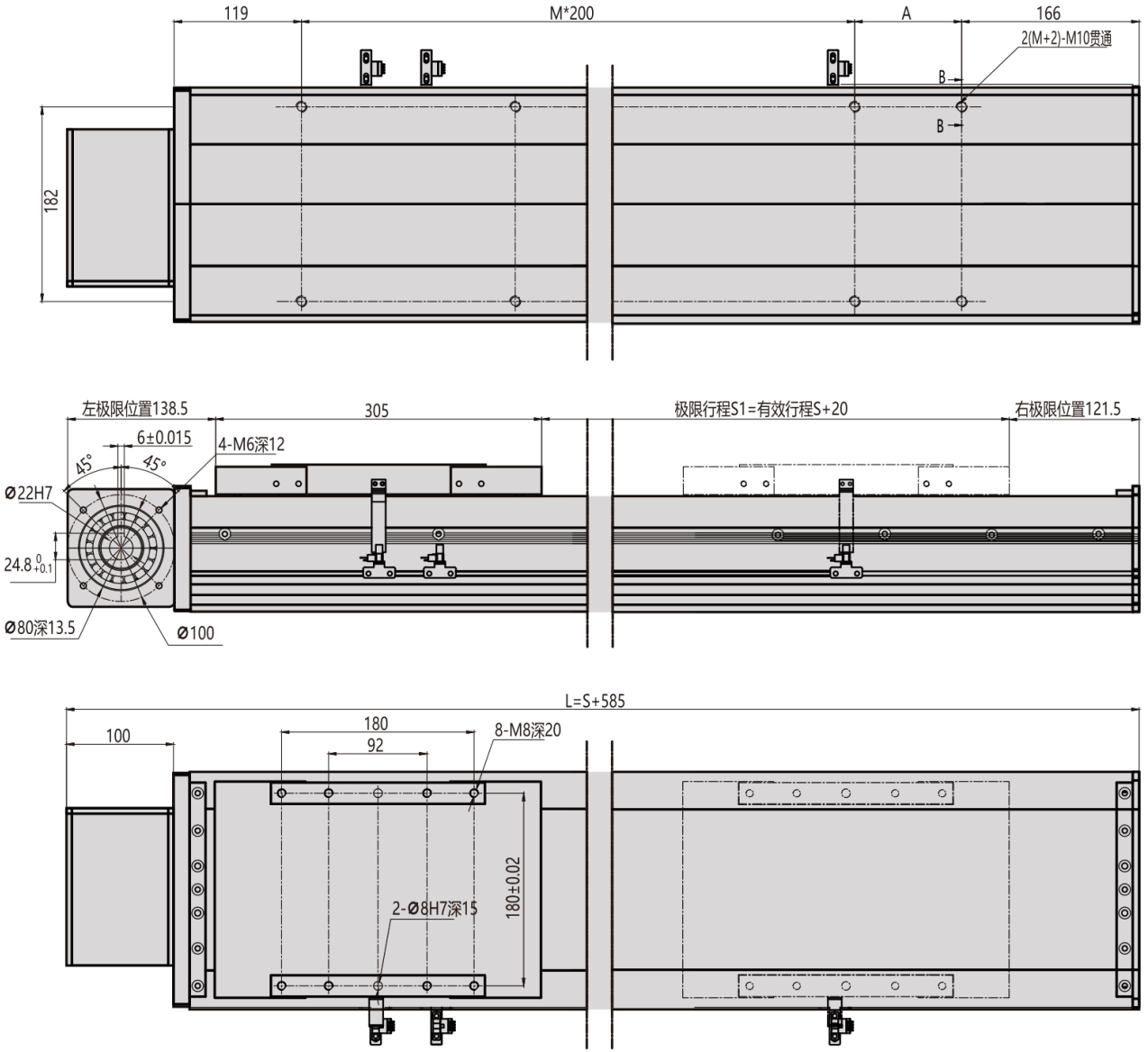

MDC22 · 右側 R · 技術概要

