# MD17 Dimensões

Vistas de dimensões e instalação. As unidades são as legendas impressas em cada vista.

Estes desenhos não selecionam um curso. Confirme a montagem face à configuração que encomendar.

L esquerda: 3 vistas. vista 1, vista 2, flange de secção

R direita: 2 vistas. vista 1, flange de secção

L esquerda: 1 vistas. visão geral de engenharia

R direita: 1 vistas. visão geral de engenharia

## MD17 · L esquerda · vista 1

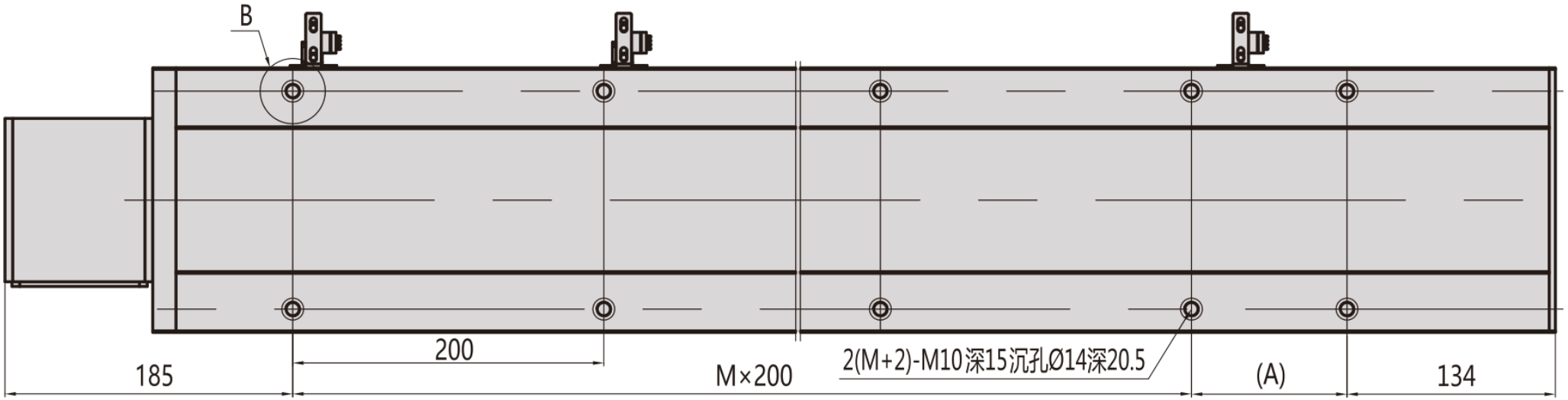

## MD17 · L esquerda · vista 2

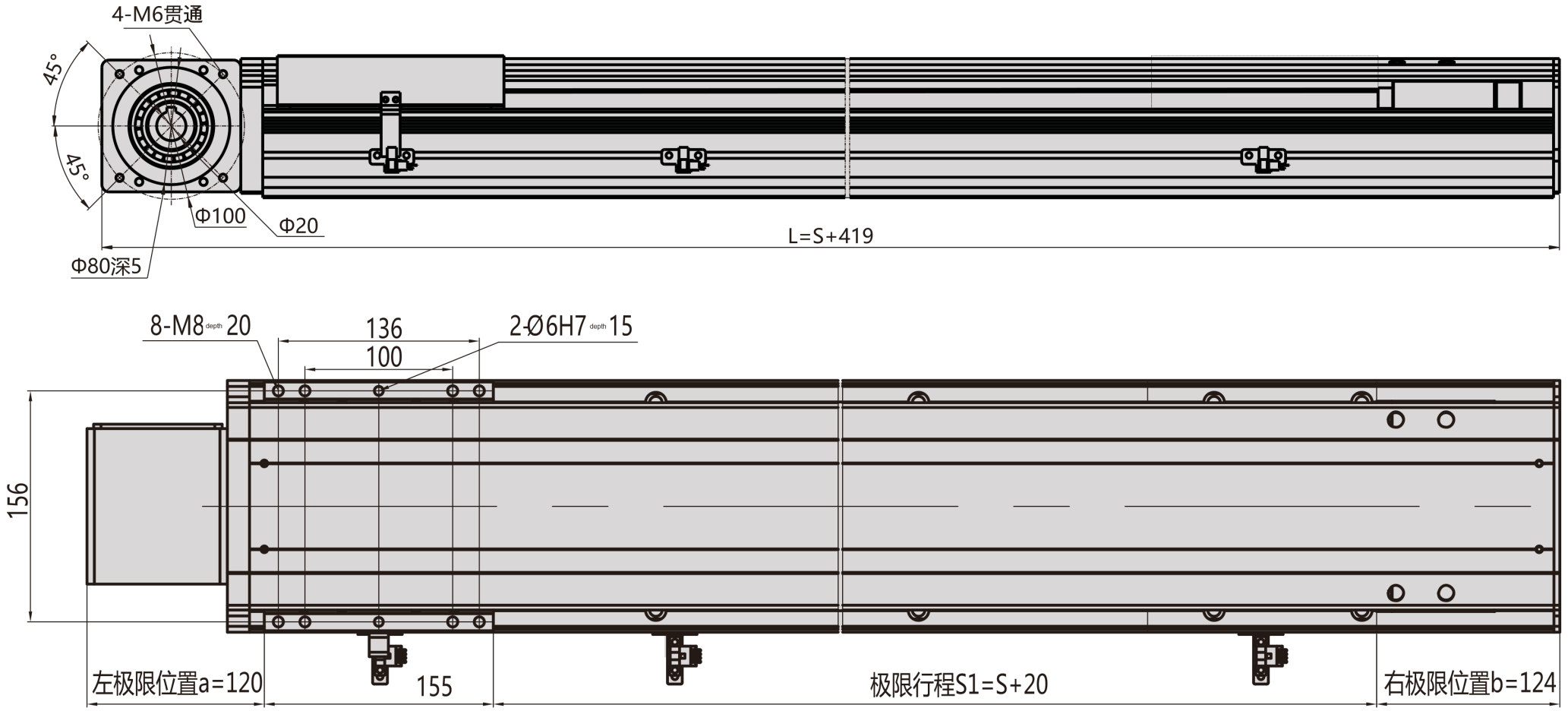

## MD17 · L esquerda · flange de secção

B 向视图

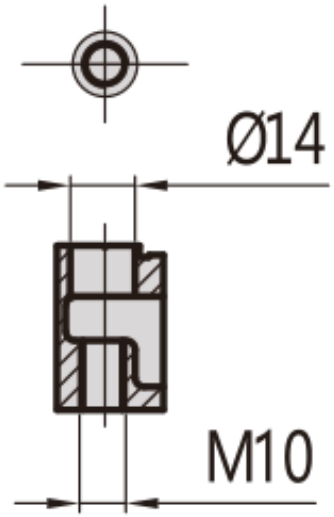


C 向视图

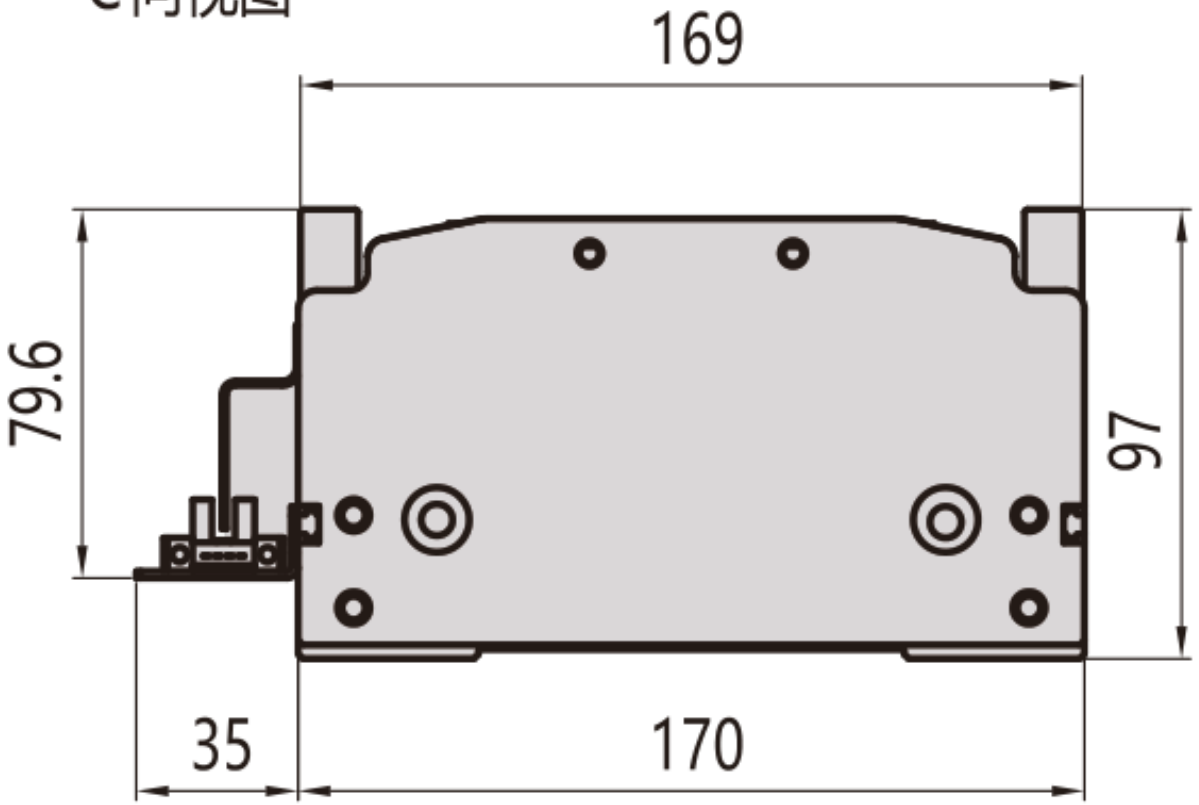

## MD17 · R direita · vista 1

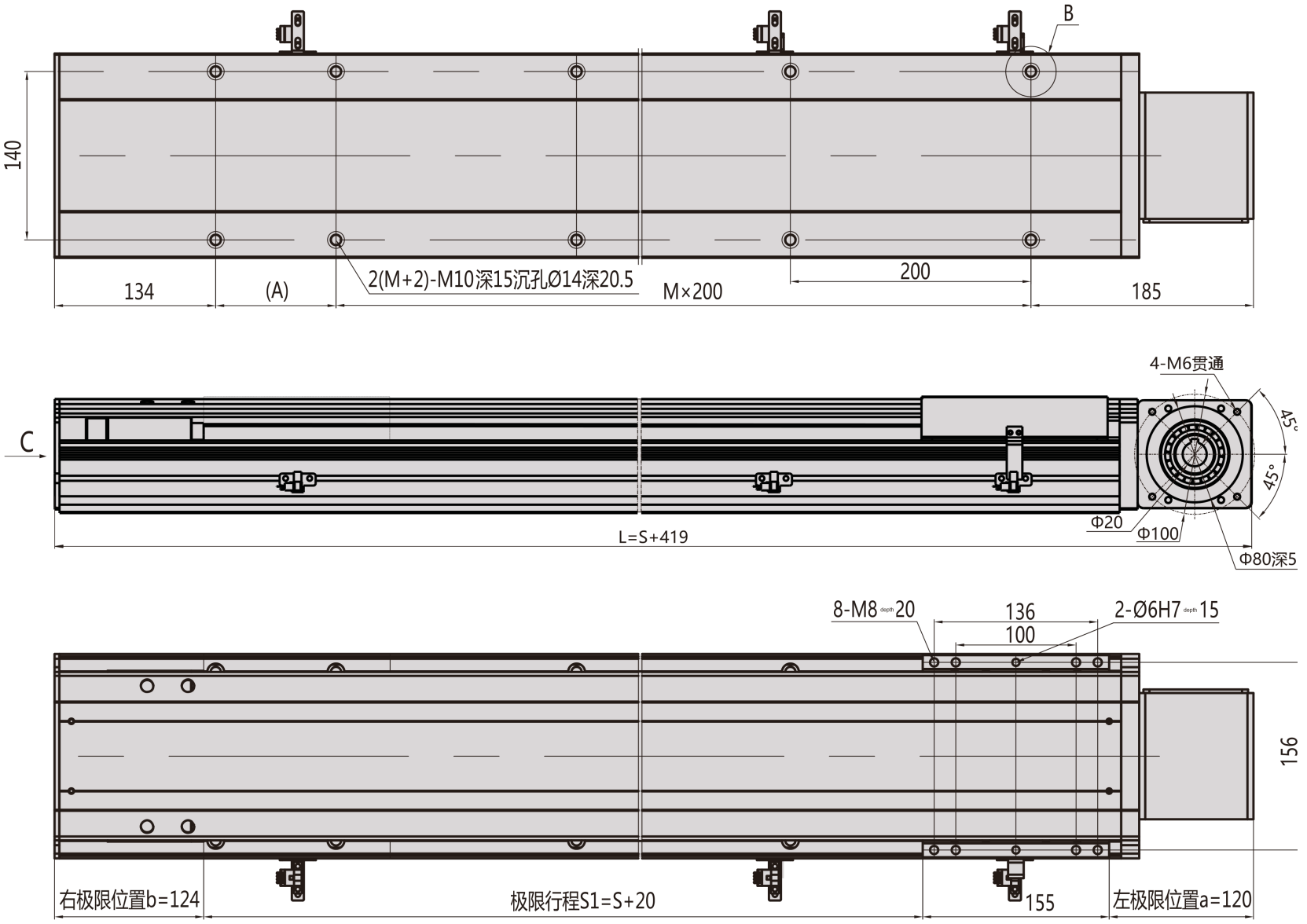

## MD17 · R direita · flange de secção

B向视图

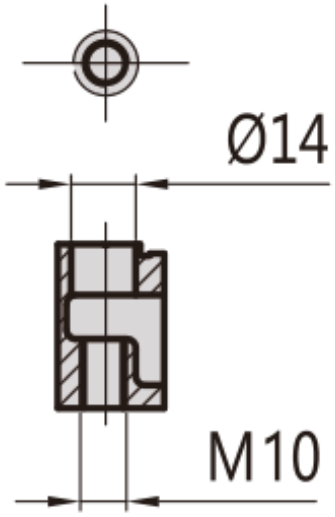


C向视图

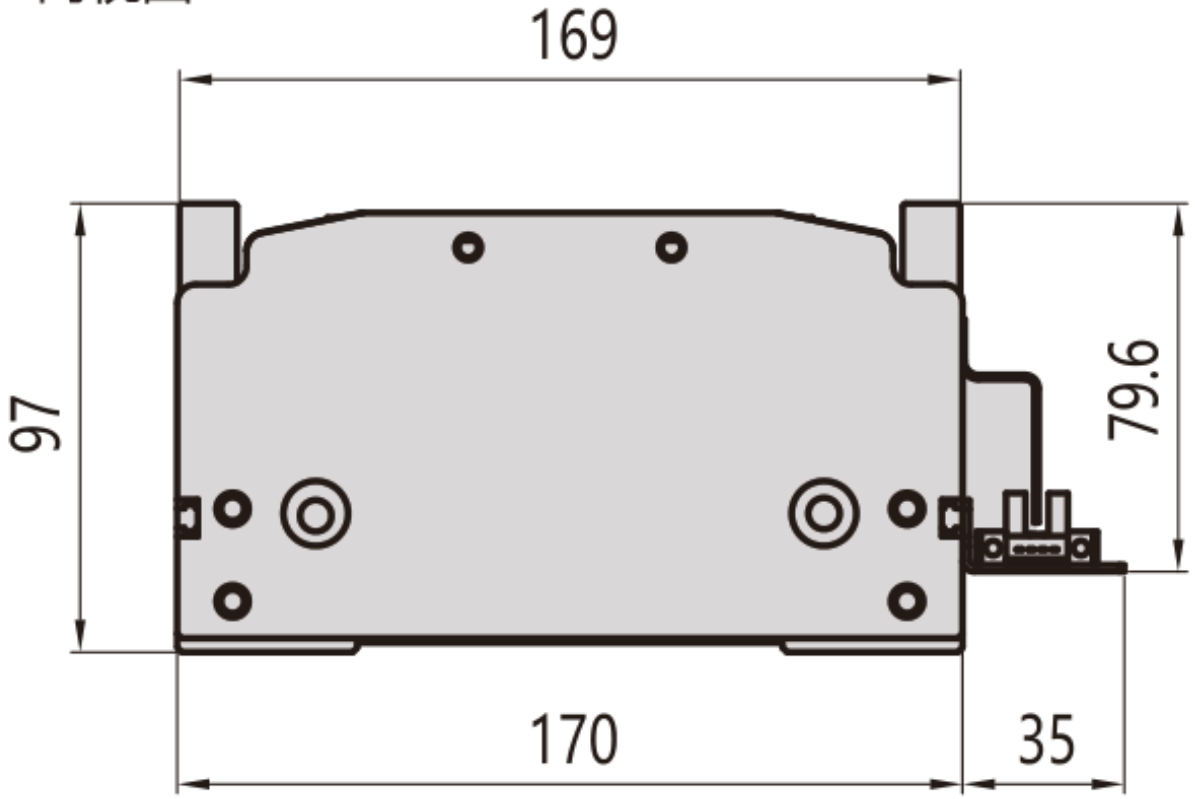

## MD17 · L esquerda · visão geral de engenharia

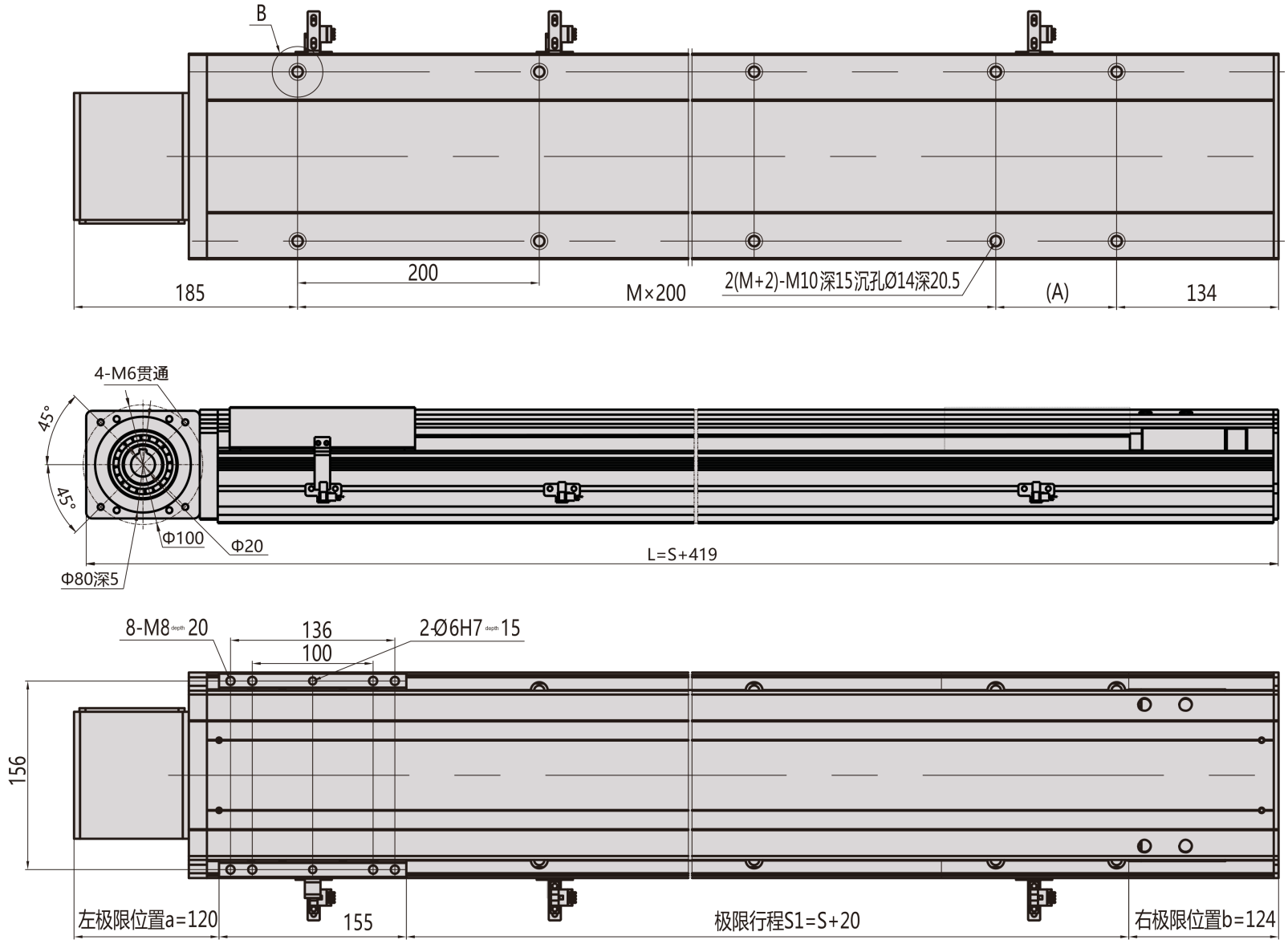

## MD17 · R direita · visão geral de engenharia

