HTDG500 바닥 설치 직선축 맞춤

DG500 · 맞춤 그라운드 레일 시리즈

폭과 정밀도는 프로젝트에 맞게 맞춤할 수 있습니다.

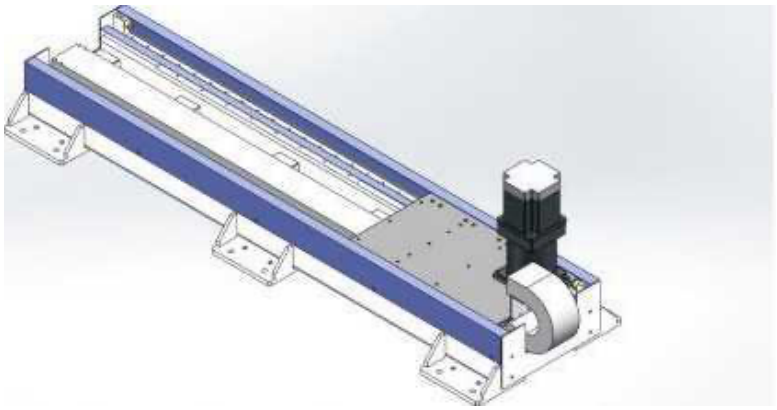

DG500 제품 일러스트

검토된 사양

매개변수	값
치수 표의 스트로크 범위	100-2400 mm
기어 감속기 사양 코드	180 mm
기어 리드	250 mm
수평 하중	1500 kg
반복 정밀도	±0.1 mm
스트로크 참고	길이 무제한 / 간격 100
기어 사양	3M
리니어 가이드(원문 코드)	30
주문 예(참조)	DG500-L250-S500-R180-C4-D-K
센서 모델	외측 FC307 (NPN)

단위는 원문에 있는 곳에만 인쇄합니다.

설치 도면은 별도의 치수 아틀라스에 있습니다.

emmy@htrobot.com www.htrobot.com

공학 참조

응용 참고

응용 참조: 원문은 바닥 설치 직선축을 로봇 외부 이동 축(일곱 번째 축)으로 설명하며, 코팅, 용접, 가공, 스마트 창고, 자동차 적용의 이동 영역을 확장합니다.

설치 참조: 판금 실드 있음/없음은 마주 보는 원문 도면 페이지에 표시됩니다.