MD17 Dimensioni

Viste di dimensioni e installazione. Le unità sono le etichette stampate su ciascuna vista.

Questi disegni non selezionano una corsa. Confermare il montaggio rispetto alla configurazione ordinata.

L sinistra: 3 viste. vista 1, vista 2, flangia di sezione

R destra: 2 viste. vista 1, flangia di sezione

L sinistra: 1 viste. panoramica tecnica

R destra: 1 viste. panoramica tecnica

MD17 · L sinistra · vista 1

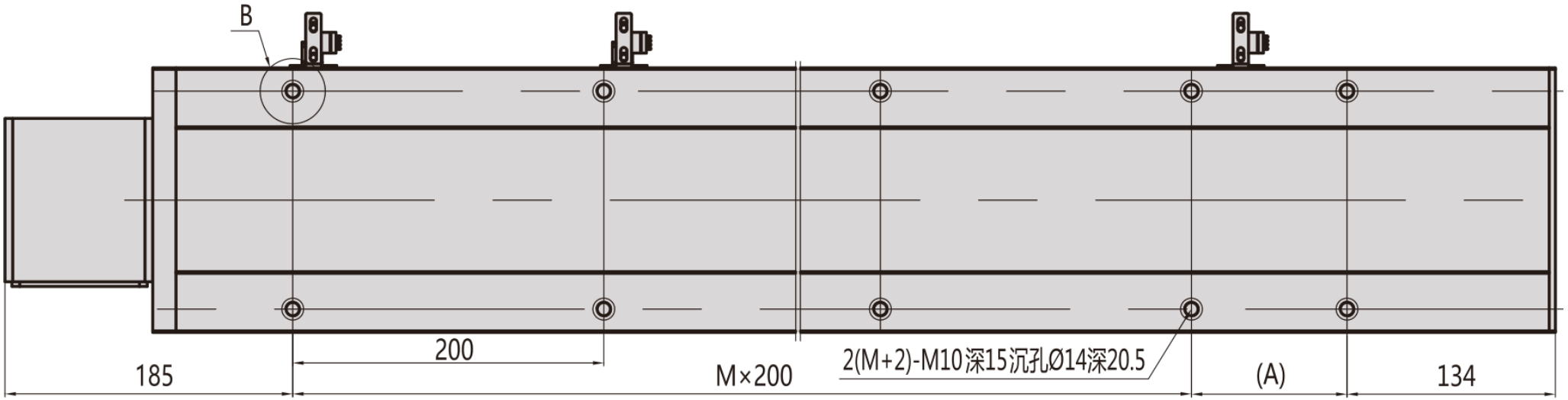

MD17 · L sinistra · vista 2

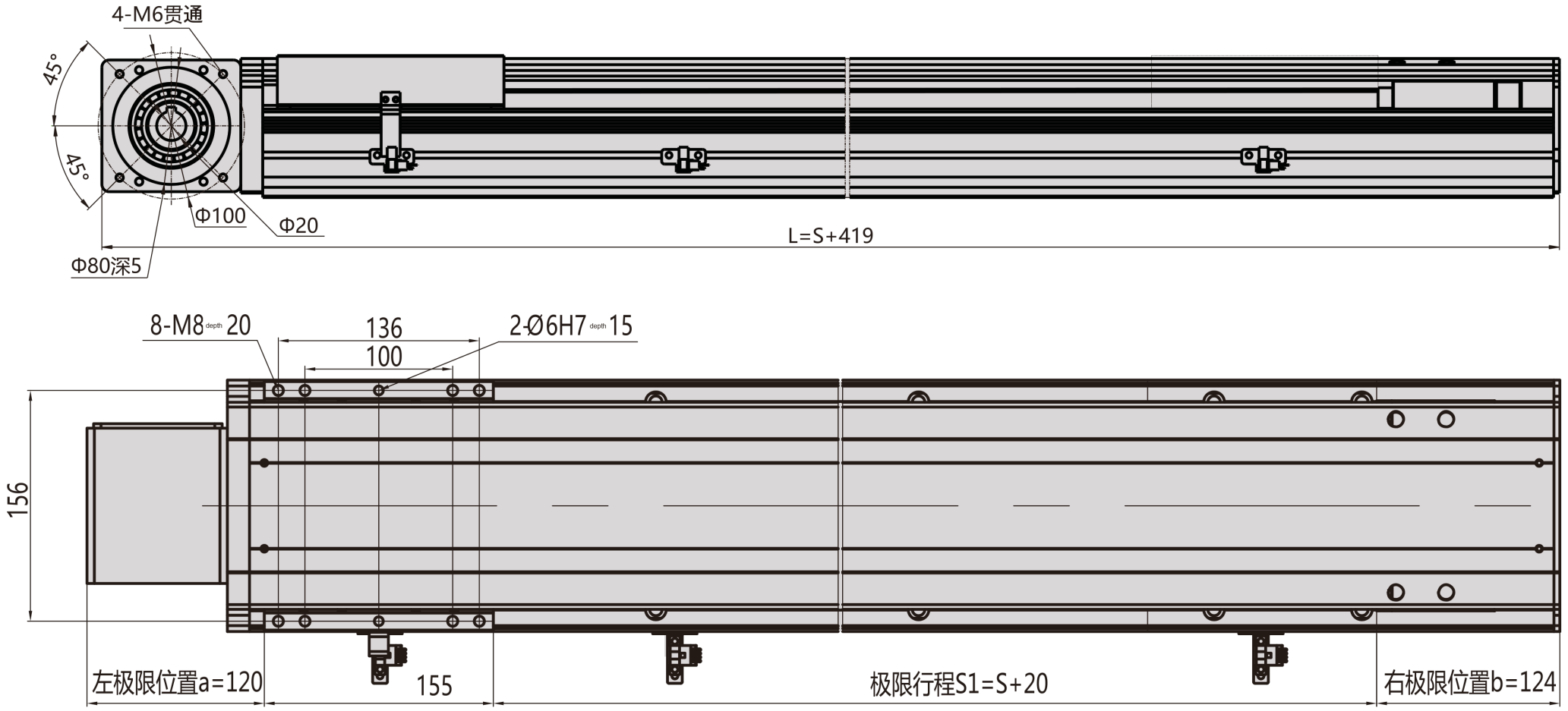

MD17 · L sinistra · flangia di sezione

B 向视图

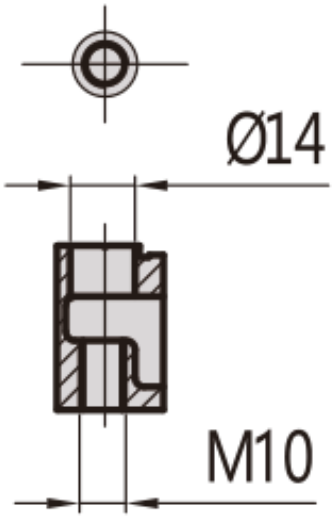

C 向视图

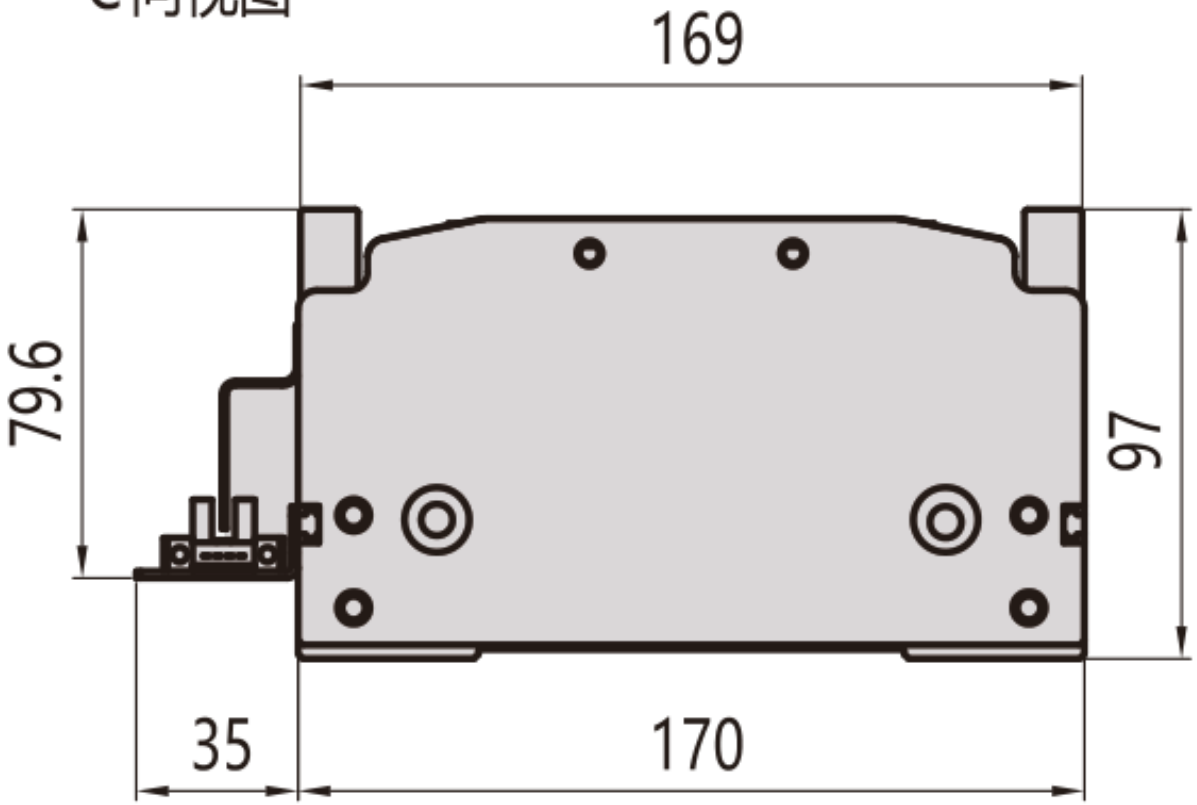

MD17 · R destra · vista 1

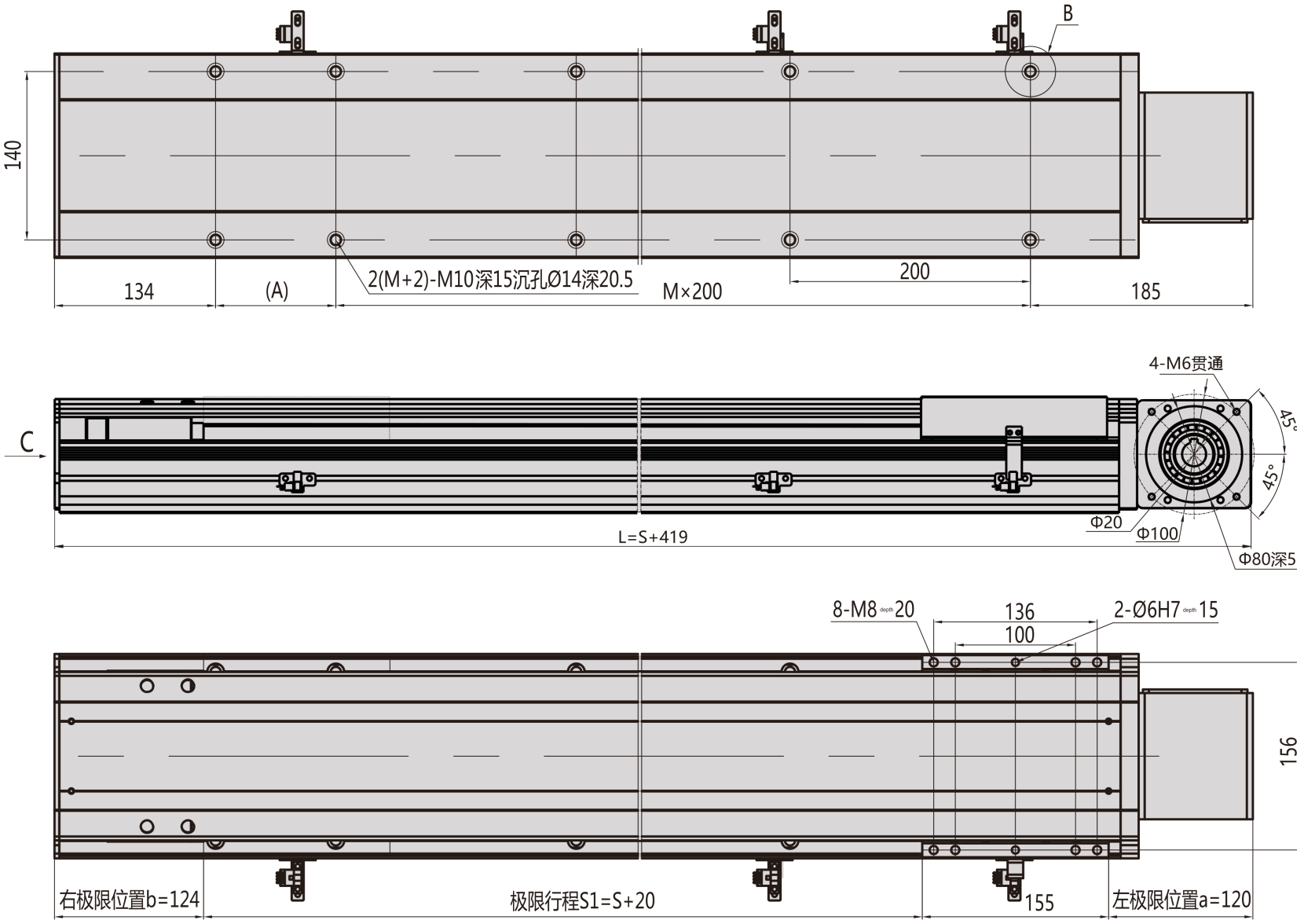

MD17 · R destra · flangia di sezione

B向视图

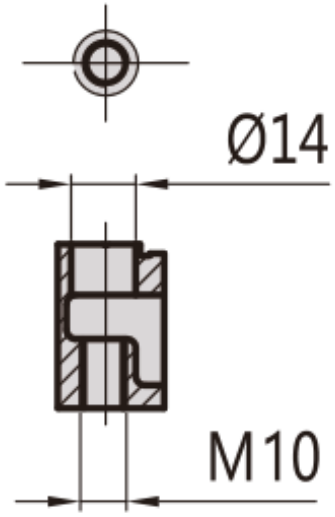

C向视图

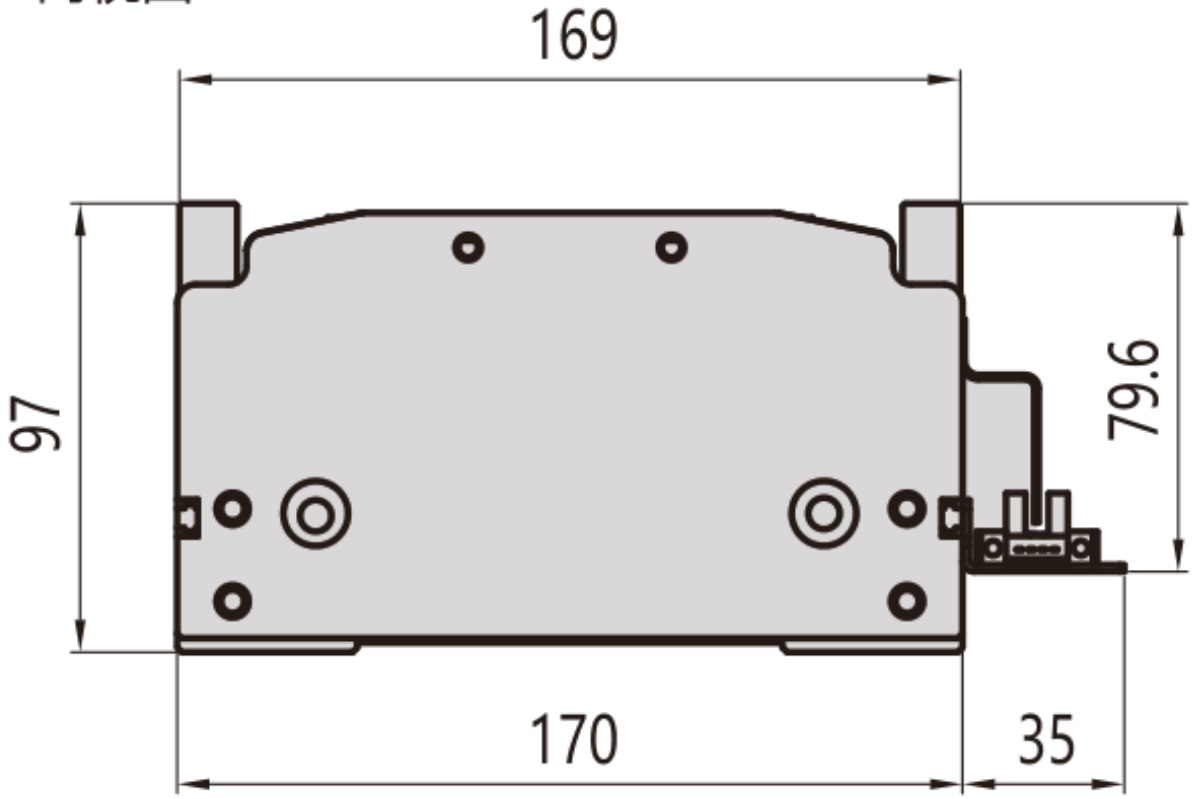

MD17 · L sinistra · panoramica tecnica

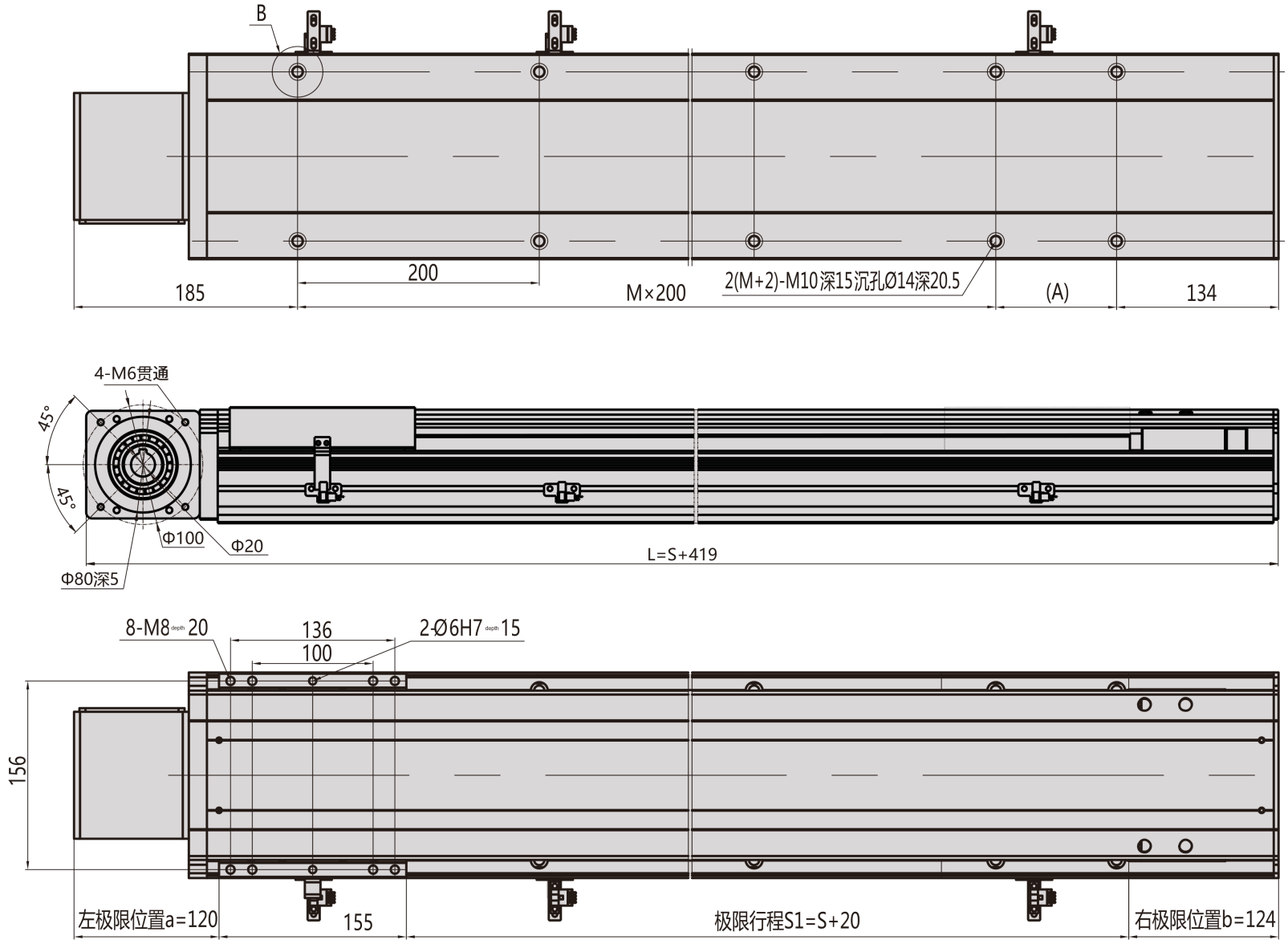

MD17 · R destra · panoramica tecnica

