LYD-66D виды чертежа

Используйте обозначенные размеры и условия. Не масштабируйте чертежи.

01 Размеры

02 Проводка, D

03 Проводка, N

04 Проводка, P

КОНТАКТ HTROBOT

emmy@htrobot.com www.htrobot.com

LYD-66D - Размеры

Не масштабируйте чертёж.

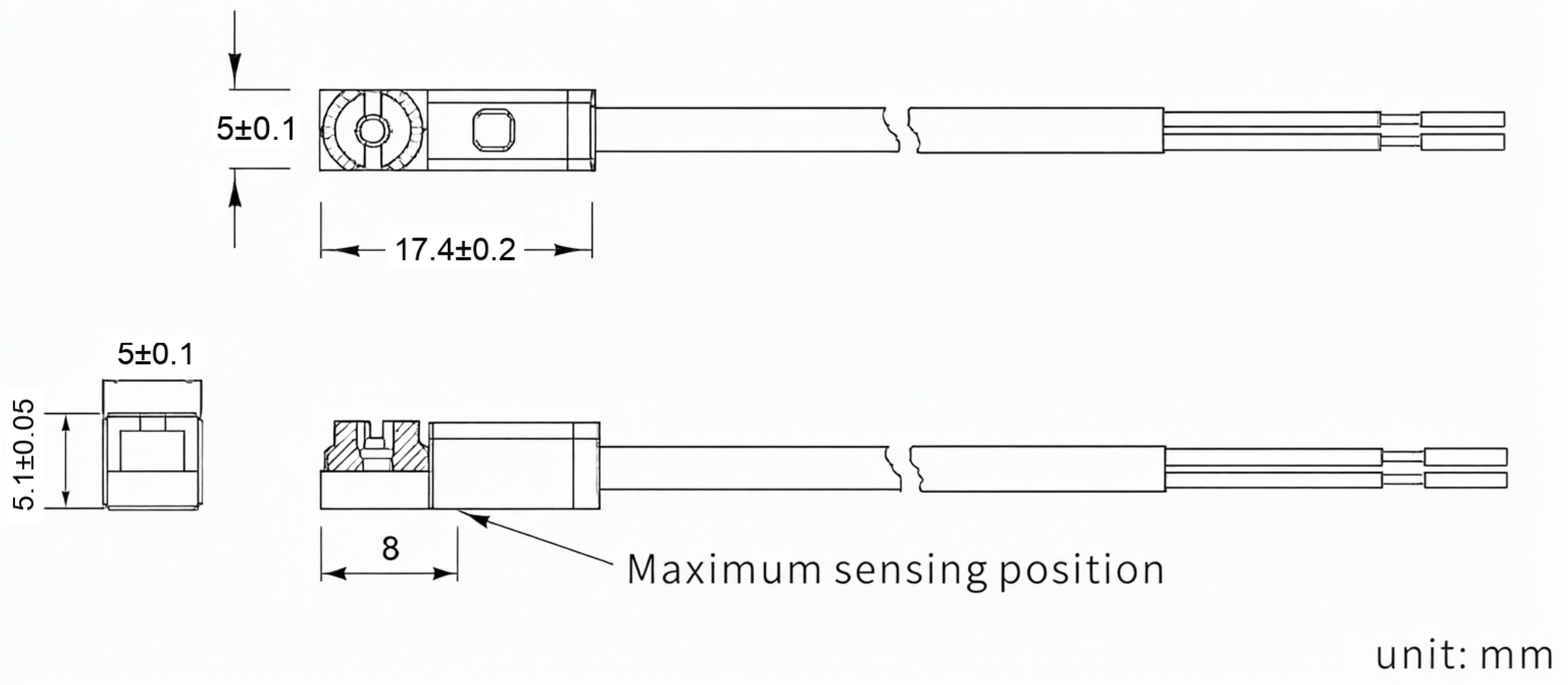

LYD-66D - ПРОВОДКА, D

Не масштабируйте чертёж.

LYD-66D /LYD -66D-NC

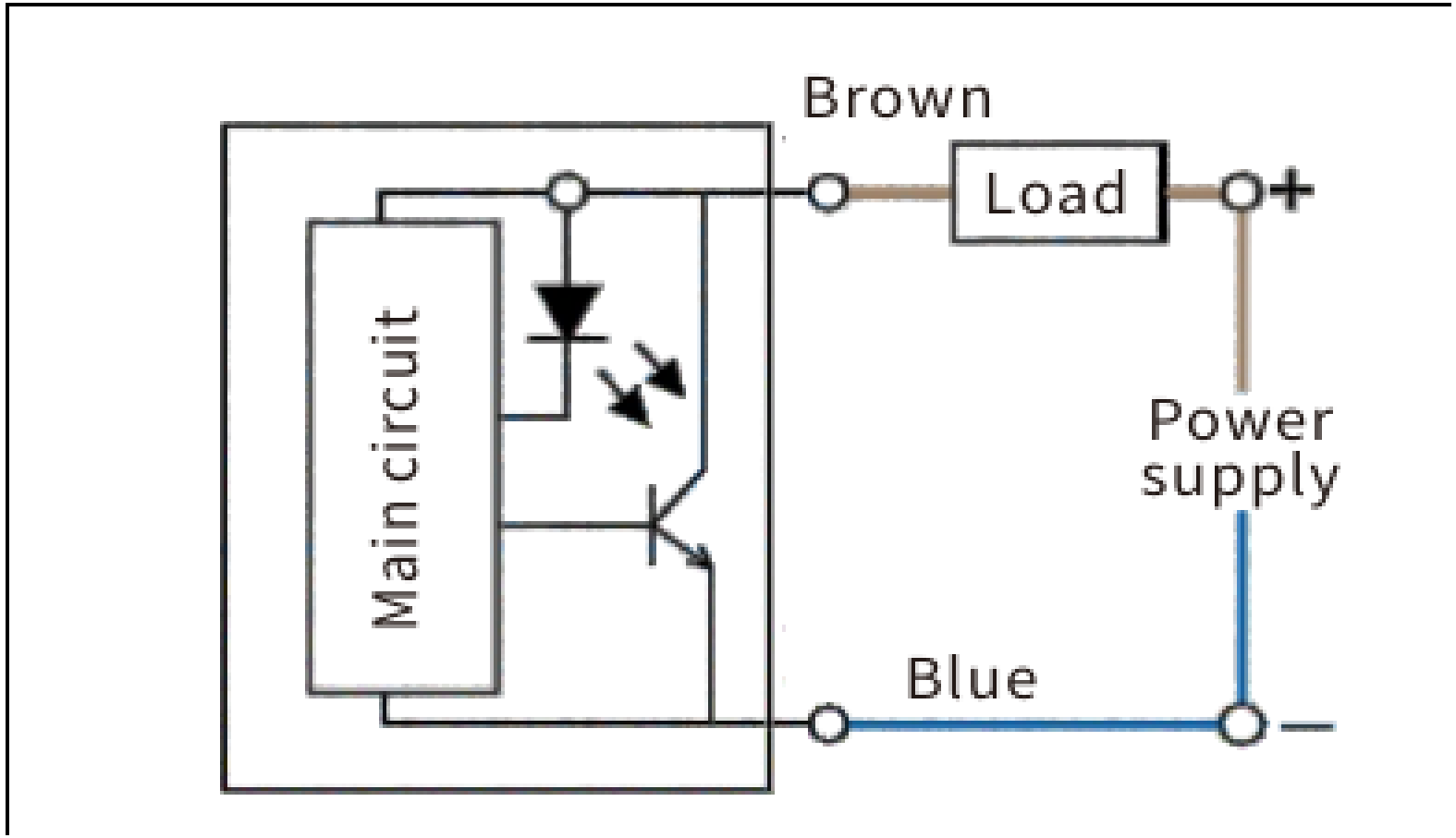

LYD-66D - ПРОВОДКА, N

Не масштабируйте чертёж.

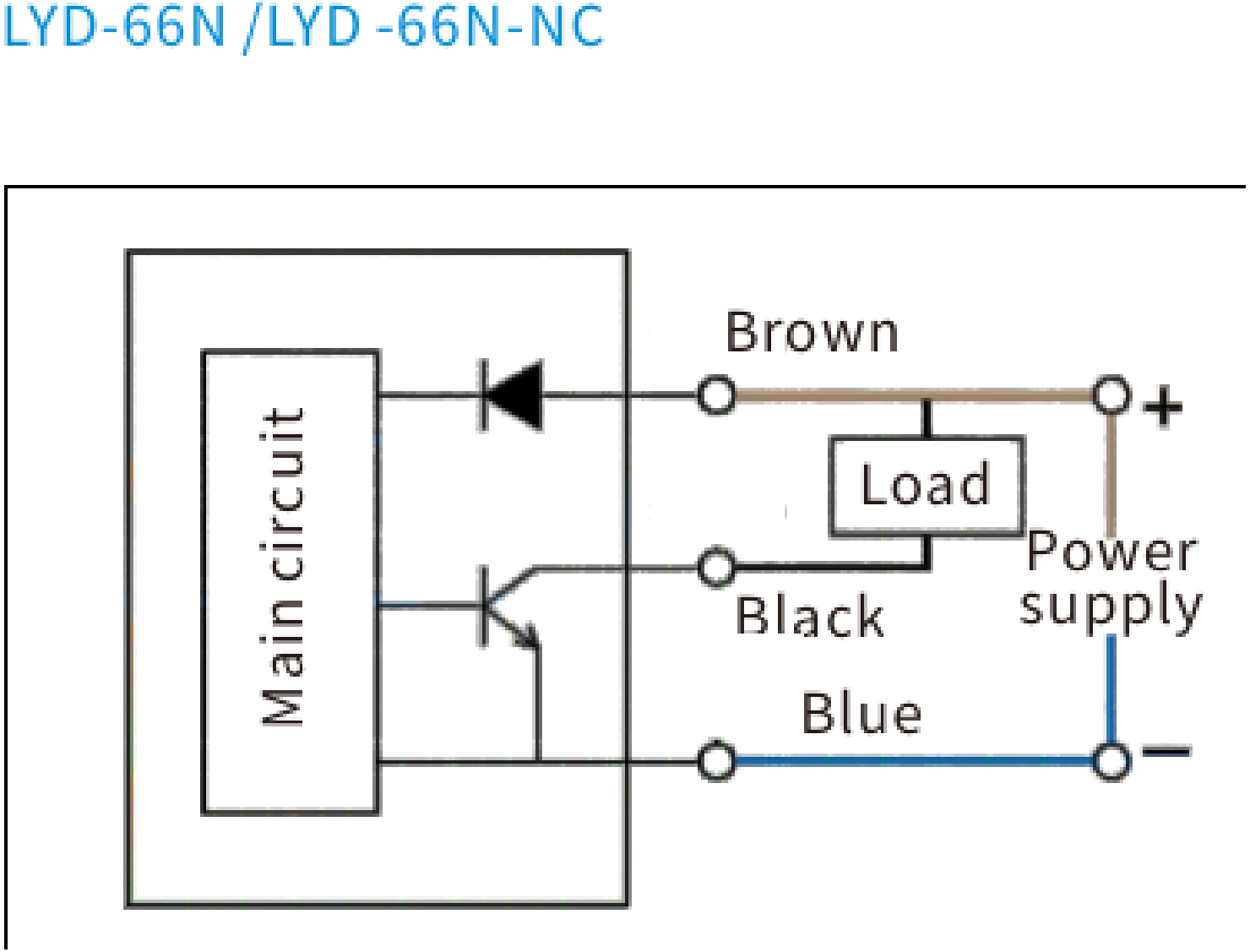

LYD-66D - ПРОВОДКА, P

Не масштабируйте чертёж.

LYD-66P /LYD -66P-NC

