LM-FI08 도면 뷰

라벨된 치수와 조건을 사용하십시오. 도면을 축척하지 마십시오.

01 치수

02 배선, PNP

03 배선, NPN

HTROBOT에 문의

emmy@htrobot.com www.htrobot.com

LM-FI08 - 치수

도면을 축척하지 마십시오.

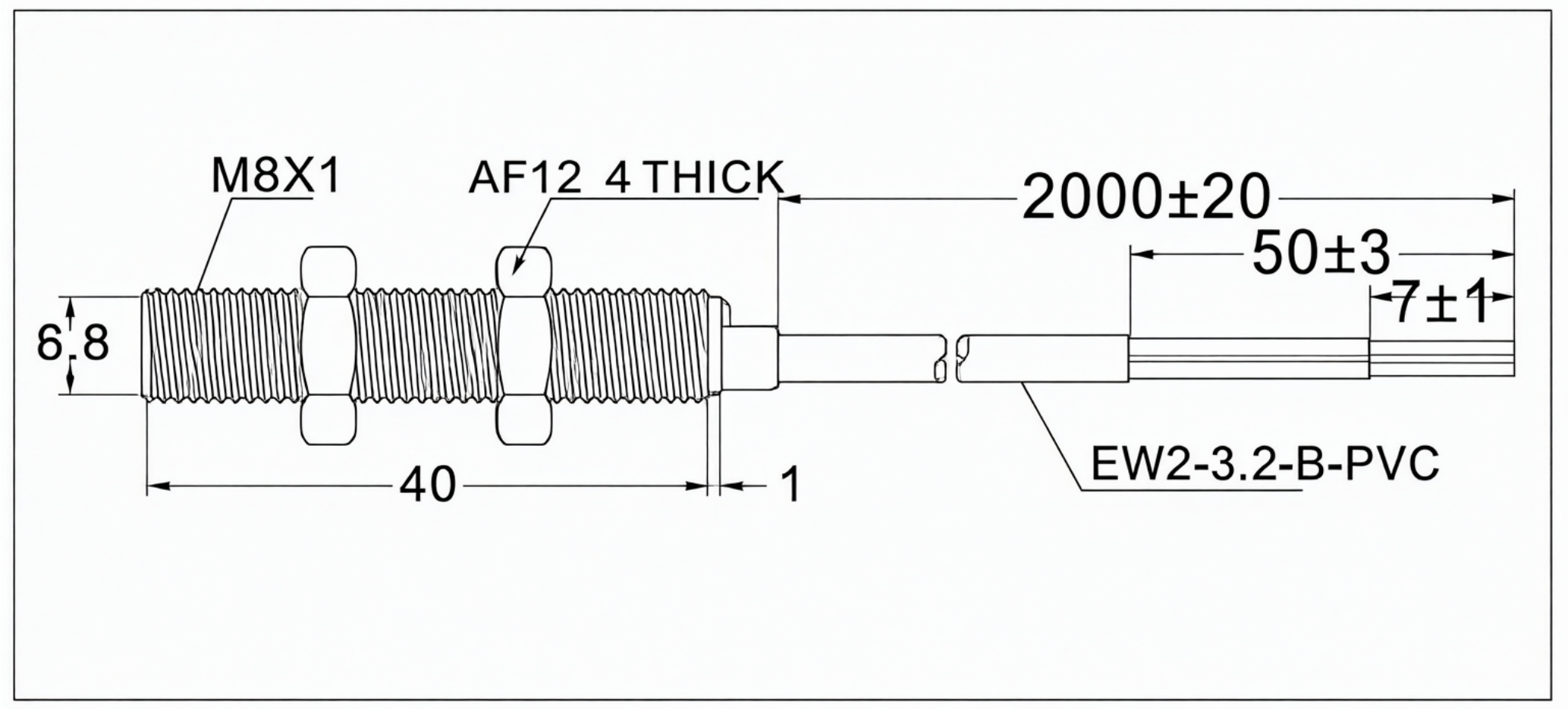

LM-FI08 - 배선, PNP

도면을 축척하지 마십시오.

PNP Wiringdiagram

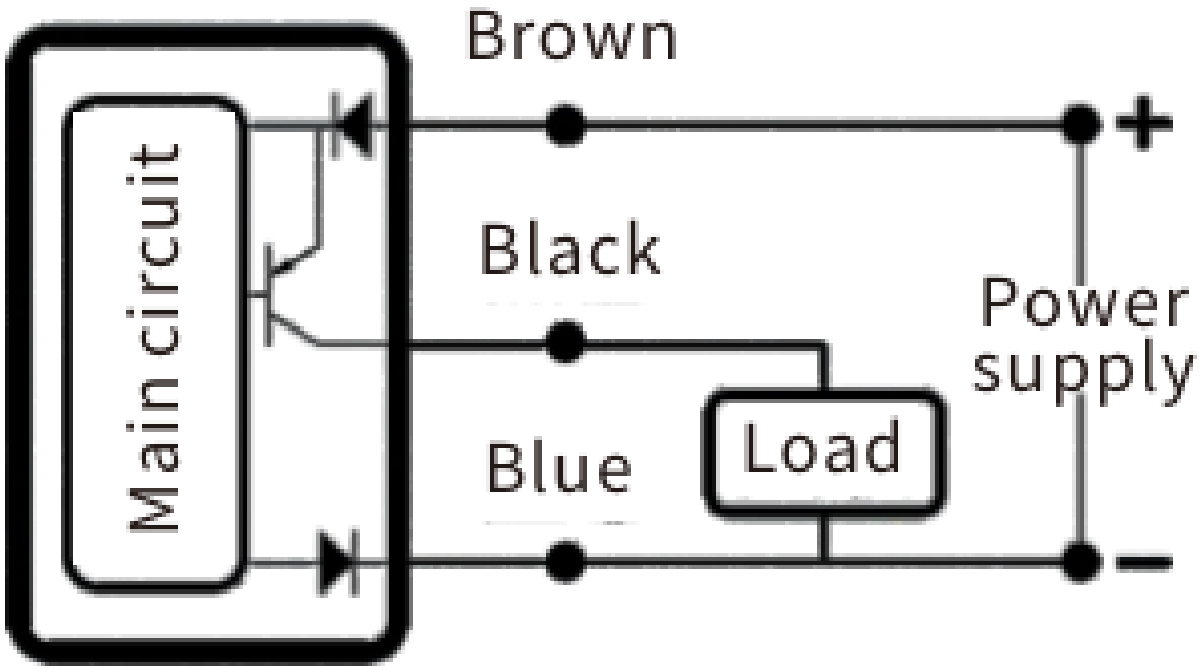

LM-FI08 - 배선, NPN

도면을 축척하지 마십시오.

NPN Wiringdiagram

