EDA135

ກະບອກໄຟຟ້າເຊີໂວຄວາມແມ່ນຍຳສູງ ຮັບນ້ຳໜັກສູງ ຊະໂກສັ່ງເຮັດໄດ້ EDA135 EDA135

ຜະລິດຕະພັນ

ກະບອກໄຟຟ້າເຊີໂວສຳລັບການເຄື່ອນທີ່ເສັ້ນຊື່ທີ່ມີການນຳໃນເຄື່ອງຫຼີສາຍຜະລິດ.

ຂໍ້ມູນຈຳເພາະທາງເຕັກນິກ

ລົມດສະວິດ	ສະວິດແມ່ເຫຼັກ ສະວິດໃກ້
ຄວາມໄວສູງສຸດທີ່ອະນຸຍາດ	**<=250 mm/s**
ແຮງຜັກດັນສູງສຸດທີ່ອະນຸຍາດ	**<=100kN**
ມຸມຫມູນຂອງແກນລູກສູບ	**+/-0.3 deg**
ຄວາມຍາວຍືດໄດ້	**<=2000mm**
ເສັ້ນຜ່າສູນກາງພາຍໃນ	**phi120mm**

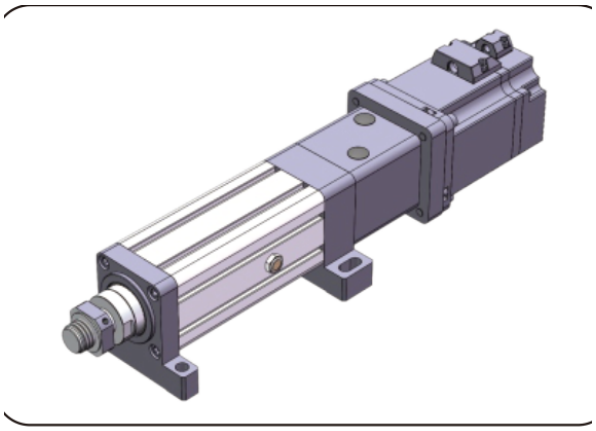

ຮູບຜະລິດຕະພັນ

ການເລືອກ

ເລືອກແຮງຍູ້ ຊະໂກ ແລະຄວາມໄວເປັນດົວຕົ້ດຽວ. ຄ່າສູງສຸດໃນລາຍການບໍ່ໝາຍຄວາມວ່າຄ່າສູງສຸດອື່ນໃຊ້ພ້ອມກັນ. ຢືນຢັນລົດສະກຣູ ການຕົດຕັ້ງມໍເຕີ ການຫຼຸດຄວາມໄວ ແລະການເຊື່ອມຕໍ່ການໂຫຼດກ່ອນສັ່ງ.

ພາລາມິເຕີພື້ນຖານ

(ໝາຍເຫດ: ແຮງຍູ້, ຊະໂກ ແລະຄວາມໄວຕ້ອງຮ່ວມກັບການໃຊ້ຈິງ ແລະຄ່າຂີດຈຳກັດສາມຢ່າງບໍ່ສາມາດໃຊ້ຮ່ວມກັນໄດ້.)

ເສັ້ນຜ່າສູນກາງນອກ	ເສັ້ນຜ່າສູນກາງພາຍໃນ	ແຮງຜັກດັນສູງສຸດທີ່ອະນຸຍາດ	ຄວາມຍາວຍືດໄດ້	ຄວາມໄວສູງສຸດທີ່ອະນຸຍາດ ມຸມໝຸນກ້ານລູກສູບ	ມຸມຫມູນຂອງແກນລູກສູບ	ລົມດສະວິດ
134x134 mm	phi120mm	<=100KN	<=2000mm	<=250 mm/s	+/-0.3 deg	ສະວິດແມ່ເຫຼັກ ສະວິດໃກ້

ຕົວເລືອກຂັບ ແລະມໍເຕີ

ໄລຍະນຳຂອງສະກູບານ	ອັດຕາສ່ວນຄວາມໄວຂອງລໍ້ຊິງໂຄຣນັສ (ຂາເຂົ້າ: ຂາອອກ)	ອັດຕາສ່ວນຄວາມໄວຂອງລໍ້ຊິງໂຄຣນັສ (ຂາເຂົ້າ: ຂາອອກ)	ອັດຕາສ່ວນຄວາມໄວຂອງລໍ້ຊິງໂຄຣນັສ (ຂາເຂົ້າ: ຂາອອກ)	ຂໍ້ມູນຈຳເພາະມໍເຕີທີ່ຕົດຕັ້ງກົງໄດ້	ຂໍ້ມູນຈຳເພາະມໍເຕີທີ່ຕົດຕັ້ງກົງໄດ້	ເກຍຫຼຸດຄວາມໄວທີ່ສາມາດຈັບຄູ່ໄດ້	ເກຍຫຼຸດຄວາມໄວທີ່ສາມາດຈັບຄູ່ໄດ້
10mm	1:1	1.5:1	2:1	130 ເຊີໂວເຟຣມ	180 ເຊີໂວເຟຣມ	115A	80A 100A , , 130 A, 180A
20mm	1:1	1.5:1	2:1	130 ເຊີໂວເຟຣມ	180 ເຊີໂວເຟຣມ	142A	130A, 180A

EDA135

ກະບອກໄຟຟ້າ

ພາລາມິເຕີບານສະກຣູ

(ໝາຍເຫດ: ພາລາມິເຕີບານສະກຣູໃຊ້ໄດ້ກັບຊະໂກ <= 300mm. ສຳລັບຊະໂກຫຼາຍກວ່າ 300mm ກະລຸນາປຶກສາພະນັກງານວິຊາການ.)

ຮຸ່ນສະກຸບານ	ປະເພດ	ເສັ້ນຜ່າສູນກາງ	ໄລຍະນຳຂອງສະກຸບານ	Ca (KN)	Coa (KN)	ຄວາມແຂງຕົງຂອງສະກຸບານ	ເສັ້ນຜ່າສູນກາງລູກບານ	ແກນສະກູ	ອັດຕາສ່ວນຄວາມຊະລູດ	ຄວາມແມ່ນຍຳຂອງການກຳນົດຕຳແໜ່ງ | ລະດັບຄວາມແມ່ນຍຳ	ຄວາມແມ່ນຍຳຂອງການກຳນົດຕຳແໜ່ງ | ລະດັບຄວາມແມ່ນຍຳ
JFZ5010-8	ສະກຸລູກປຶນ	50 mm	10mm	104.1 KN	251.2 KN	/	7.144mm	40K12	1:50	C5/+/-0.01	C7/+/-0.02
SFS5020-3.8	ສະກຸລູກປຶນ	50 mm	20mm	13.7 KN	130.7 KN	66Kgf/um	6.35mm	40K12	1:50	C5/+/-0.01	C7/+/-0.02

ພາລາມິເຕີລູກປຶນ

ຮຸ່ນລູກປຶນ	Cr (KN)	Cor (KN)
ລູກປຶນແຖວເລີກ 6211x2	43.4 KN	29.2 KN
ລູກປຶນຍູ້ແປ 51311	119 KN	246 KN

ລໍ້ສາຍພານໄທມິງ ແລະ ສາຍພານ

ອັດຕາສ່ວນຄວາມໄວຂອງລໍ້ຊິງໂຄຣນັສ	ຂໍ້ກຳນົດເກຍຂັບ	ຂໍ້ກຳນົດເກຍຖຶກຂັບ	ຈຳນວນແຂ້ວຂອງເຟືອງຂັບ	ຈຳນວນແຂ້ວຂອງລໍ້ທີ່ຖຶກຂັບ	ໄລຍະລະຫວ່າງຈຸດສູນກາງຂອງລໍ້ຊິງໂຄຣນັສ	ເສັ້ນຮອບວົງຂອງສາຍພານຊິງໂຄຣນັສ	ຄວາມກວ້າງຂອງສາຍພານຊິງໂຄຣນັສ
1:1	14M50T72	14M50T62	28	28	196mm	784	50mm
1.5:1	14M50T72	14M50T62	24	36	196mm	812	50mm
2:1	14M50T72	14M50T62	18	36	196mm	784	50mm

ຕາຕະລາງທຽບຂະໜາດ (mm)

ປະເພດການເຊື່ອມຕໍ່ໂຫຼດ	phiA	phiB	phiC	C	D	E	F	H	G	M
ກະທູ້ນອກ	phi110	phi90	-	70	120	10	14	-	-	M50x2
ກະທູ້ໃນ	phi110	phi90	-	45	50	10	-	-	-	M30x1.5
ຕົວເຊື່ອມປະເພດ I	phi110	phi90	phi40	-	245	10	40	85	-	-
ລູກປຶນຕາປາ	phi110	phi90	phi50	-	165	10	60	-	-	-
ຂໍ້ຕໍ່ Y	phi110	phi90	phi40	-	245	10	40.3	86	85	-