سلسلة المحور التلسكوبي HTSL60

· SL60 سلسلة المحور التلسكوبي

تحقق من الدعم والتركيب عبر كامل مدى الامتداد. أدرج عزم الحمل ومساحة الكابل في مراجعة التركيب.

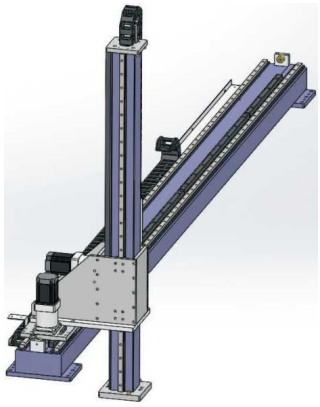

إيضاح سلسلة SL

المواصفات المراجعة

المعلمة	القيمة
قابلية التكرار	±0.1 mm
الحمل الرأسي	80 kg
خطوة الترس	125 mm
رقم صندوق التروس (رأس مطبوع mm)	90 mm
مواصفات الترس	1.5M
دليل خطي (رمز المصدر)	15
مثال الطلب (مرجع)	SL60-L125-S500-R90-C4-0001
طراز المستشعر	خارج FC307 (NPN)
نطاق الشوط والخطوة	100-2050mm/الفاصل 100

رسوم التركيب في أطلس الأبعاد المنفصل.

www.htrobot.com emmy@htrobot.com

مرجع هندسي

ملاحظات التطبيق

مرجع التطبيق: يصف المصدر أعمدة تلسكوبية للمناولة والرص على الطبلات والفرز في اللوجستيات والسيارات والمعدات الطبية، مع النقل الرأسي كتطبيق موفّر للمساحة.

مرجع التركيب: يُعرض مع غطاء المنفاخ وبدونه في صفحة الرسم المقابلة بالمصدر.

فروقات الطلب والمواصفات: المثال يستخدم R90 وتعليق صندوق التروس يقول120mm؛ الجدول الأساسي يقول.90mm الشوط المطبوع100-2050mm مع تباعد100mm لا يعرّف2050 كزيادة صالحة من.100