MC14 / D

Ringkasan pemasangan

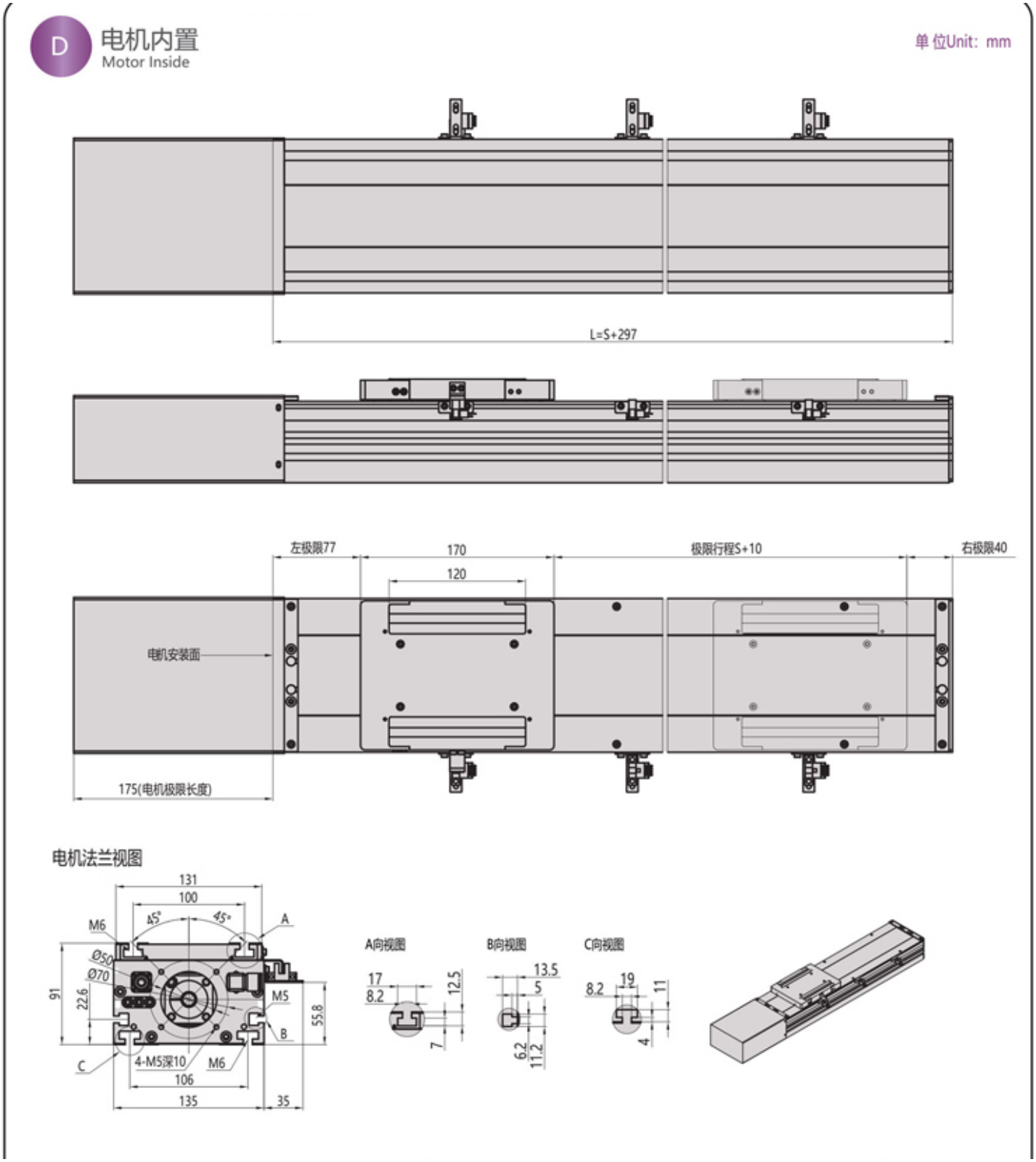

Gunakan dimensi berlabel; jangan skalakan lukisan.

MC14 / L

Ringkasan pemasangan

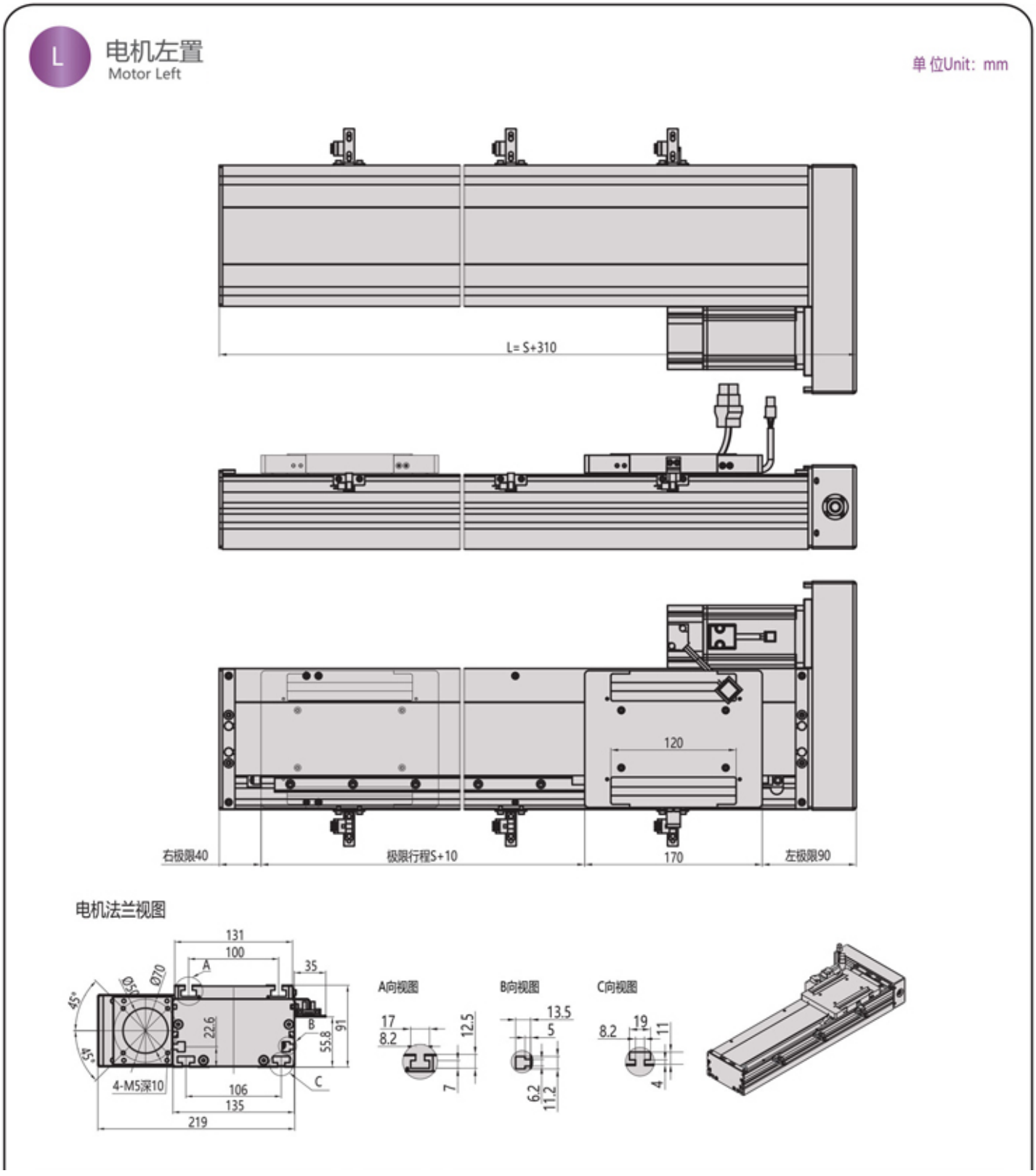

Gunakan dimensi berlabel; jangan skalakan lukisan.

MC14 / B

Ringkasan pemasangan

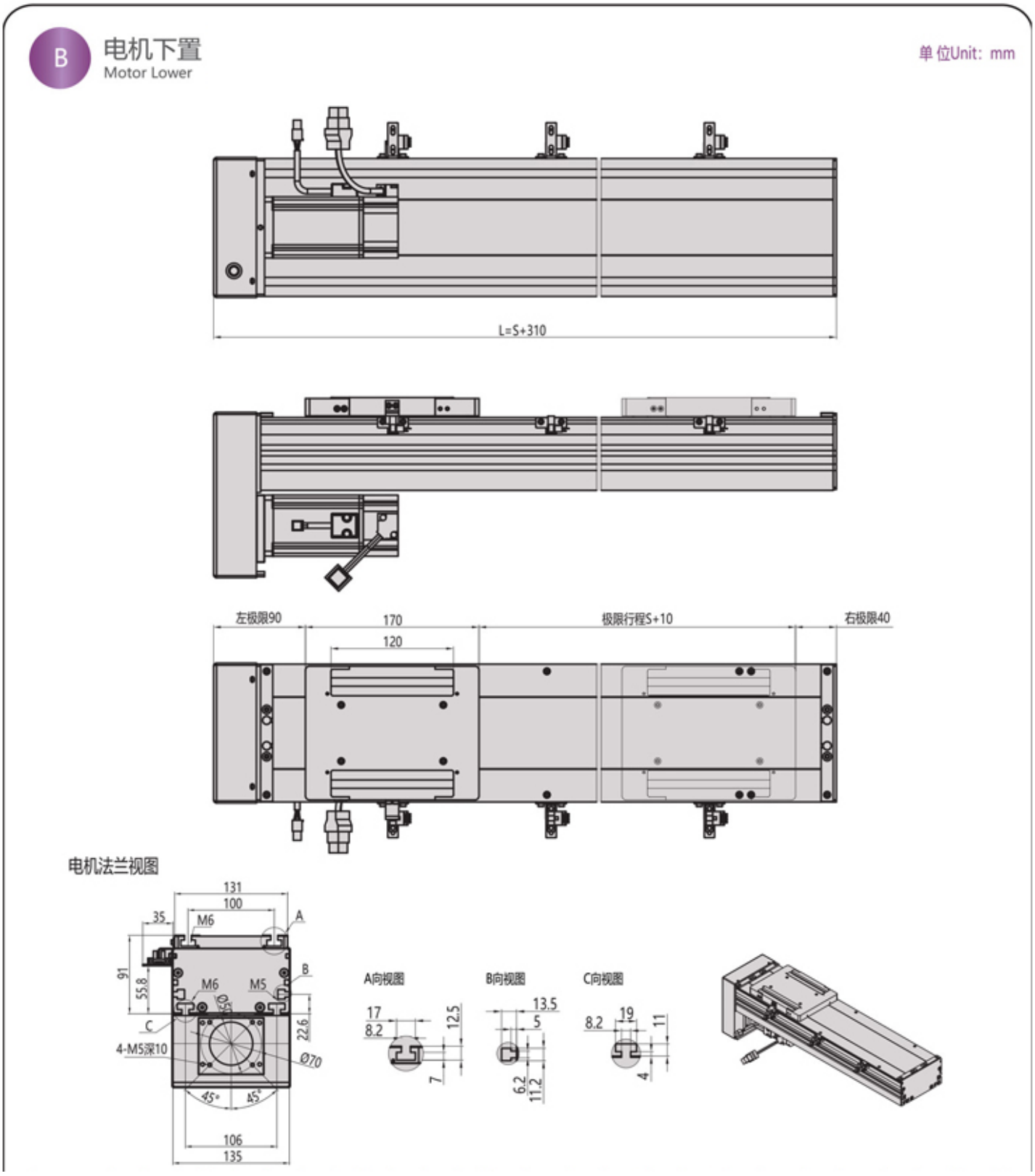

Gunakan dimensi berlabel; jangan skalakan lukisan.