MS14 ขนาด

มุมมองขนาดและการติดตั้ง หน่วยคือป้ายที่พิมพ์บนแต่ละมุมมอง

รูปเหล่านี้ไม่ได้เลือกช่วงชัก ยืนยันการติดตั้งกับโครงแบบที่สั่ง

แบบเปิด: 3 มุมมอง. มุมมอง 1, มุมมอง 2, มุมมอง 3

แบบกันฝุ่น: 2 มุมมอง. มุมมอง 1, มุมมอง 2

แบบเปิด: 1 มุมมอง. ภาพรวมวิศวกรรม

แบบกันฝุ่น: 1 มุมมอง. ภาพรวมวิศวกรรม

MS14 · แบบเปิด · มุมมอง 1

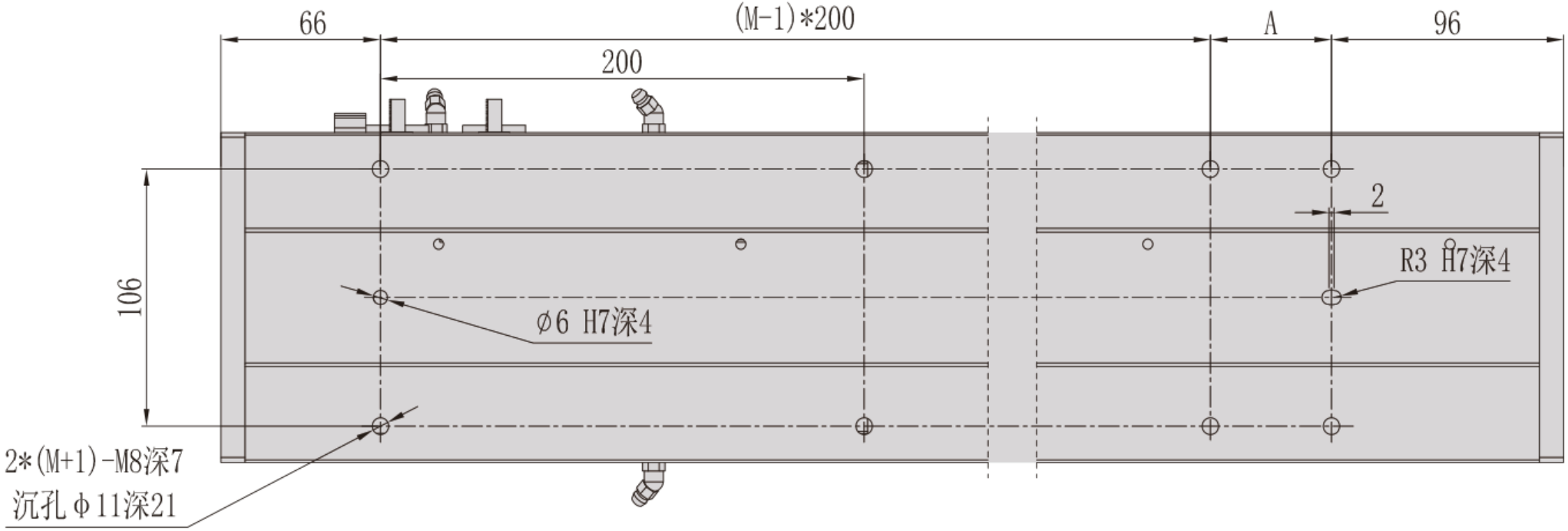

MS14 · แบบเปิด · มุมมอง 2

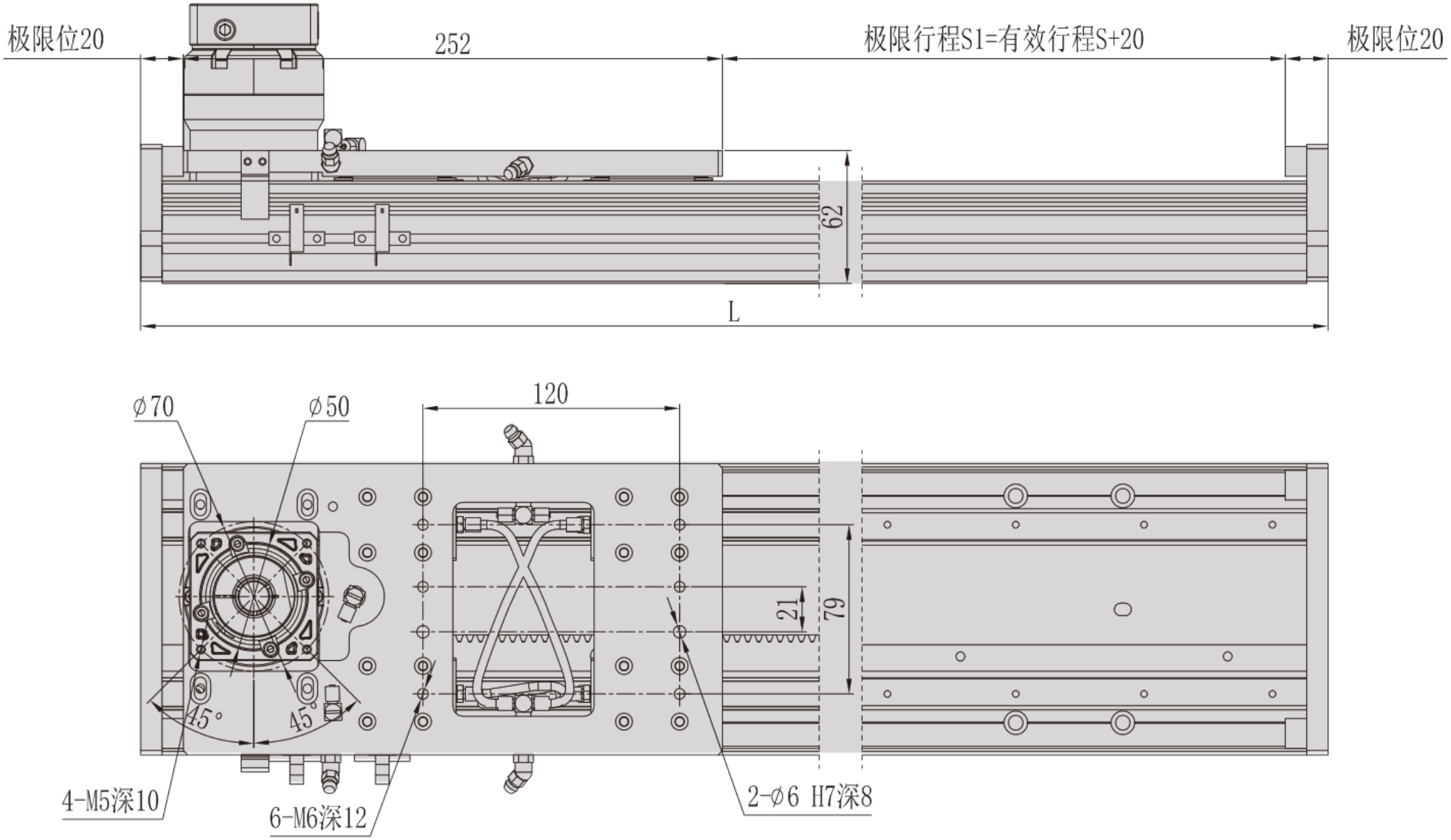

MS14 · แบบเปิด · มุมมอง 3

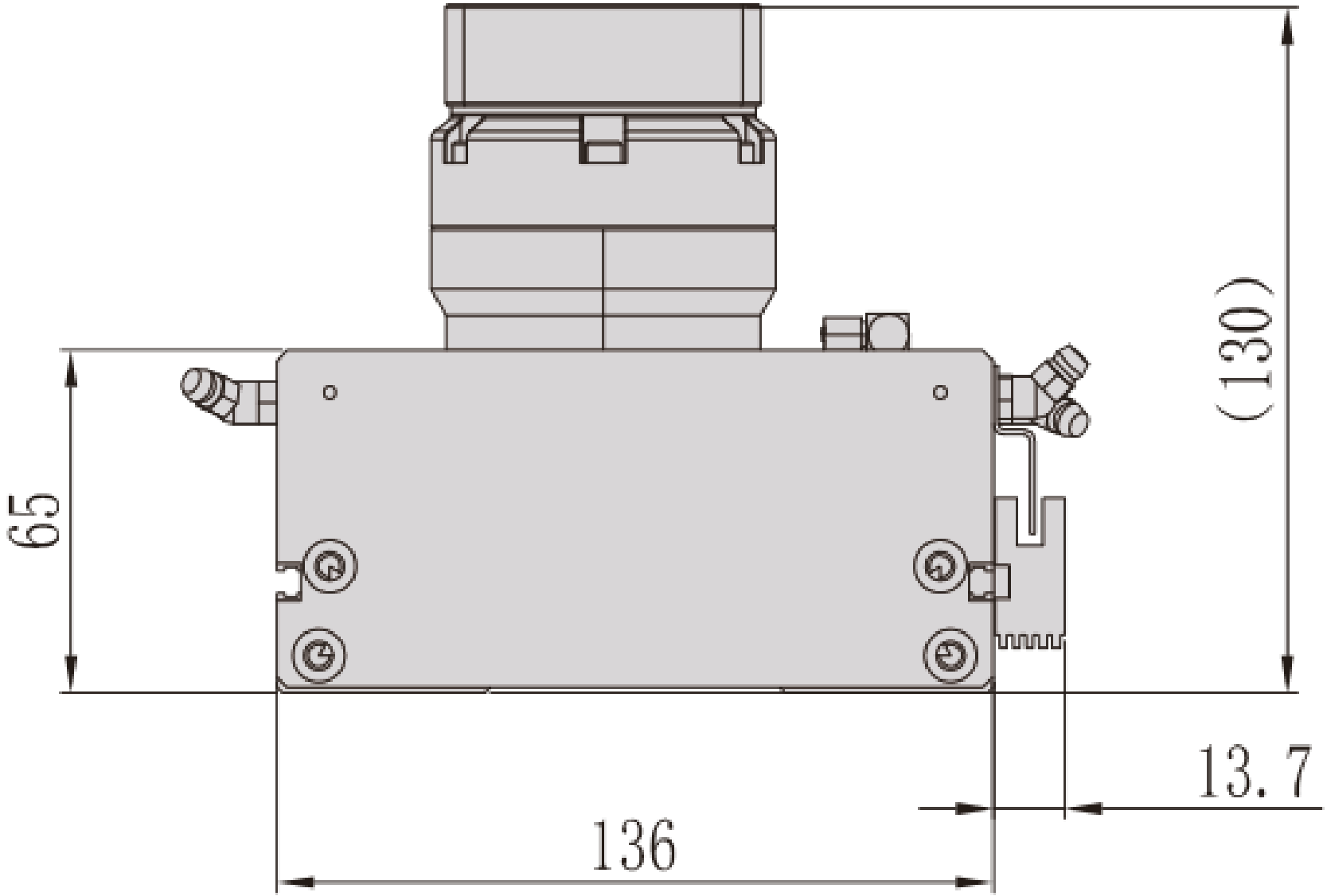

MS14 · แบบกันฝุ่น · มุมมอง 1

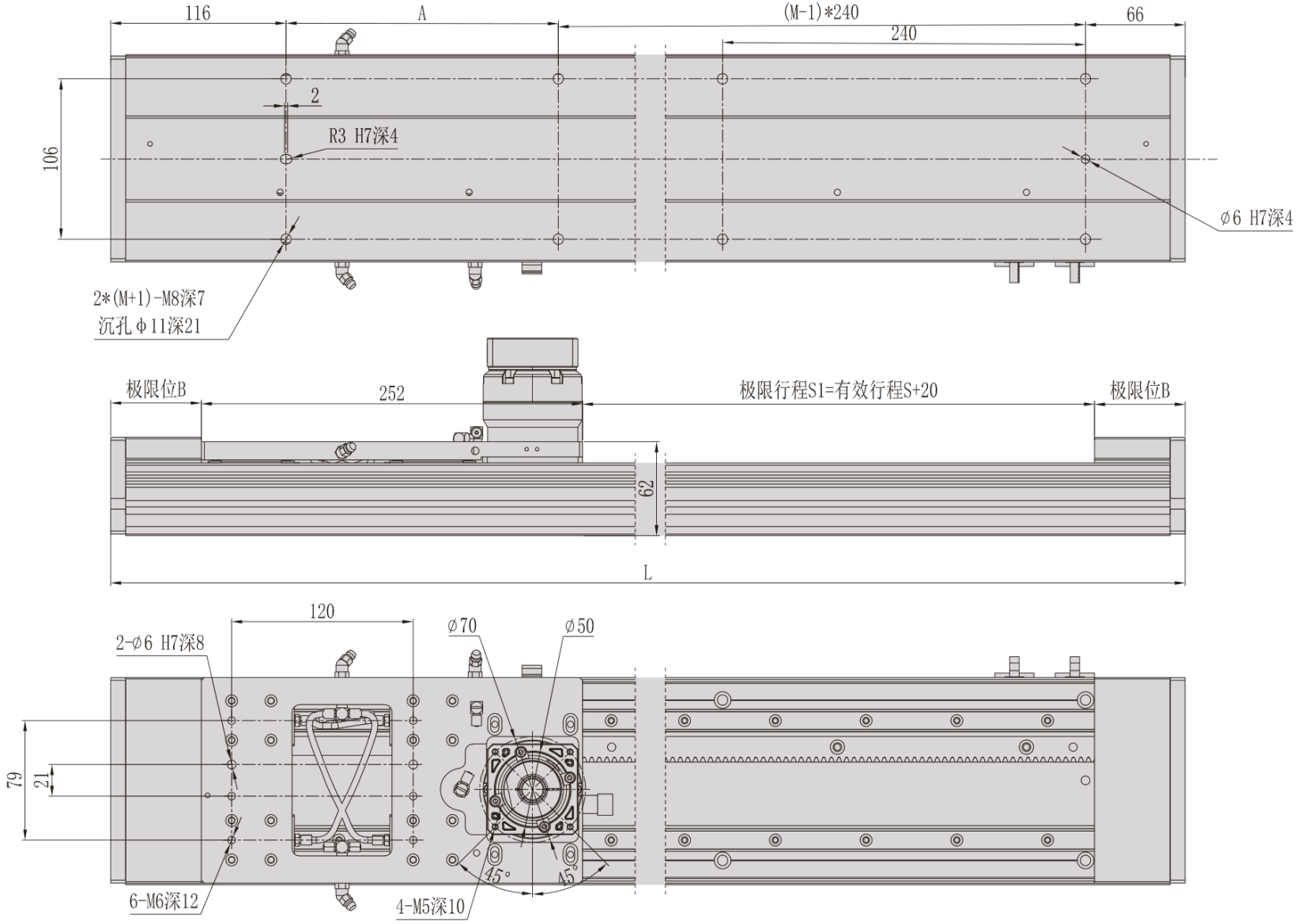

MS14 · แบบกันฝุ่น · มุมมอง 2

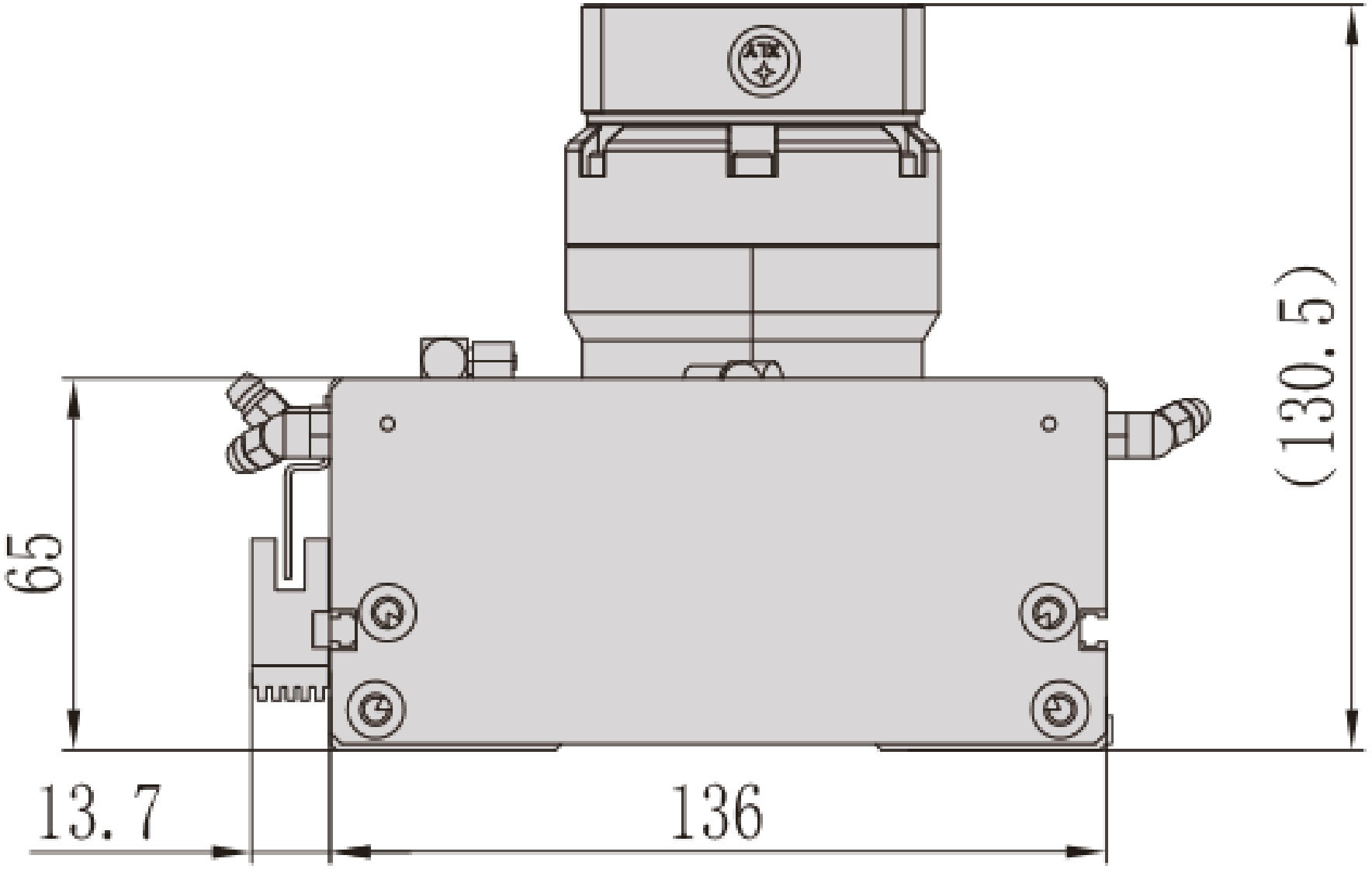

MS14 · แบบเปิด · ภาพรวมวิศวกรรม

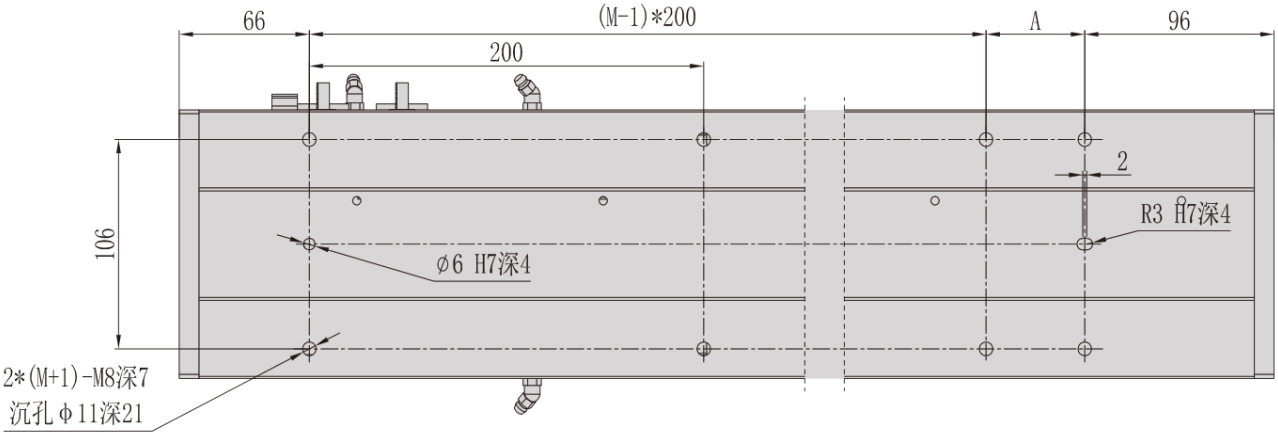

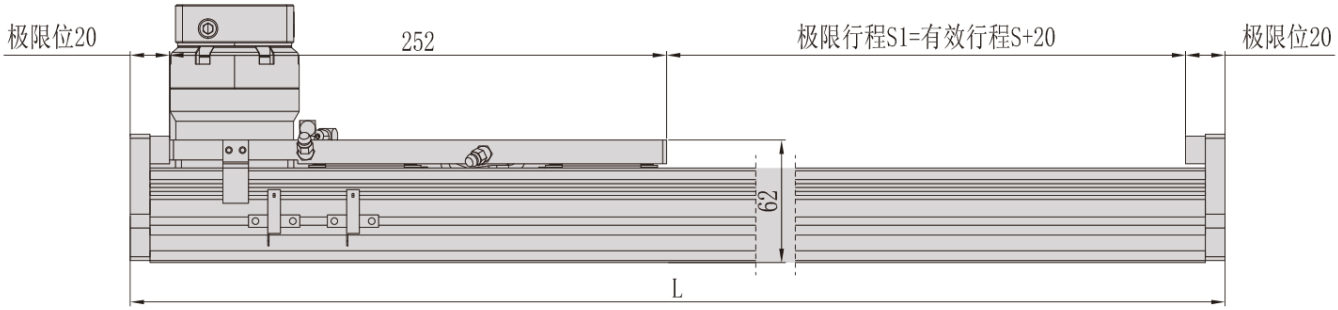

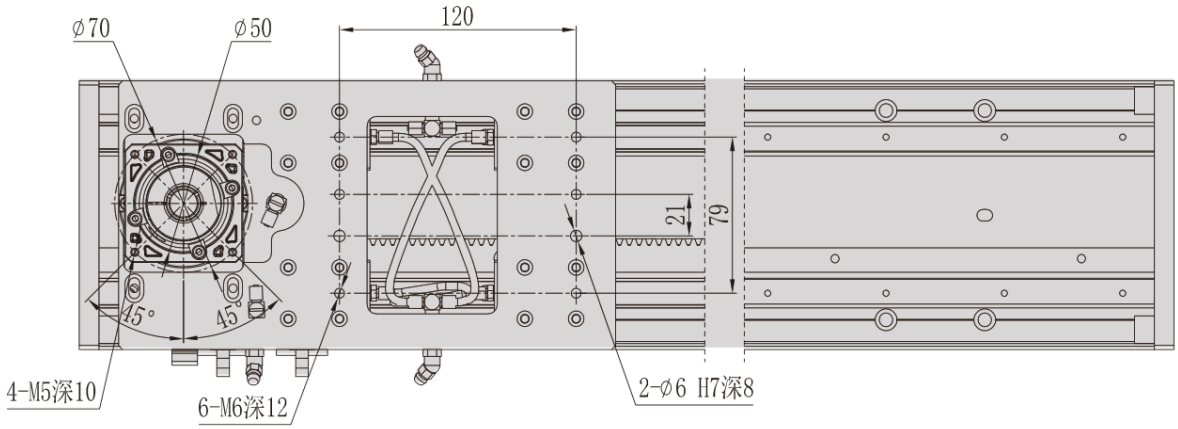

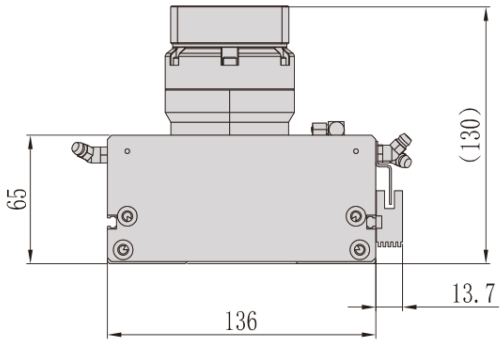

MS14 · แบบกันฝุ่น · ภาพรวมวิศวกรรม

