# Cilindros eléctricos servo EDA y EDF

Guía de selección en español

Los cilindros eléctricos servo convierten el movimiento rotativo en empuje lineal guiado. Seleccione juntos empuje, carrera, velocidad, ciclo de trabajo, conexión de carga y opciones de motor/reductora.

## HTROBOT

Con sede en Tianjin, HTROBOT colabora con los clientes en movimiento lineal industrial y automatización multieje. Nuestra gama reúne módulos lineales, guías, husillos de bolas, actuadores y mesas XYZ.

Apoyamos conversaciones de dibujo de ingeniería y de aplicación para aclarar cotas, montaje y la disposición de movimiento. Comparta el recorrido objetivo, la carga, la velocidad y el entorno de funcionamiento, junto con dibujos existentes o imágenes de referencia.

## Notas de selección

- Los límites de empuje, carrera y velocidad son máximos de catálogo. Verifíquelos juntos para el servicio previsto.
- El paso del husillo, el montaje del motor, la reducción y la conexión de carga cambian el actuador final.
- Los atlas de dibujos muestran las vistas de catálogo. No son archivos CAD ni una construcción seleccionada.

## Gama de modelos

| Modelo | Empuje | Carrera | Velocidad |
|---|---|---|---|
| EDA40 | <=0.5kN | <=360 mm | <=250 mm/s |
| EDA50 | <=1.5kN | <=360 mm | <=500 mm/s |
| EDA60 | <=2.7kN | <=800 mm | <=500 mm/s |
| EDA60Z | <=5kN | <=800 mm | <=500 mm/s |
| EDA75 | <=6.8kN | <=600 mm | <=500 mm/s |
| EDA75Z | <=8kN | <=600 mm | <=500 mm/s |
| EDA80 | <=20kN | <=750 mm | <=1000 mm/s |
| EDA94 | <=30kN | <=960 mm | <=1000 mm/s |
| EDA94Z | <=30kN | <=960 mm | <=1000 mm/s |
| EDA115 | <=50kN | <=2000mm | <=250 mm/s |
| EDA135 | <=100kN | <=2000mm | <=250 mm/s |
| EDA140 | <=130kN | <=2000mm | <=250 mm/s |
| EDA160 | <=180kN | <=2000mm | <=250 mm/s |
| EDA180 | <=250kN | <=2000mm | <=250 mm/s |
| EDA245 | <=400kN | <=2000mm | <=250 mm/s |
| EDA300 | <=600kN | <=2000mm | <=250 mm/s |
| EDF90 | <=100KG | <=1800mm | <=50 mm/s |

## CONTACTO HTROBOT

Correo: emmy@htrobot.com

Sitio web: www.htrobot.com

# EDA40

Cilindro eléctrico servo de alta precisión y alta carga con carrera personalizable EDA40

## PRODUCTO

Un cilindro eléctrico servo para movimiento lineal guiado en una máquina o línea de producción.

## Especificaciones técnicas

| | |
|---|---|
| Diámetro interno | **phi30 mm** |
| Interruptor de fin de carrera | **Interruptor magnético** |
| Velocidad máxima permitida | **<=250 mm/s** |
| Empuje máximo permitido | **<=0.5kN** |
| Ángulo de giro de la varilla del pistón | **+/-0.3 deg** |
| Longitud extensible | **<=360 mm** |

## Selección

Elija empuje, carrera y velocidad como un solo régimen. Un máximo de catálogo no implica que los demás máximos se apliquen a la vez. Confirme el paso del husillo, el montaje del motor, la reducción y la conexión de la carga antes de pedir.

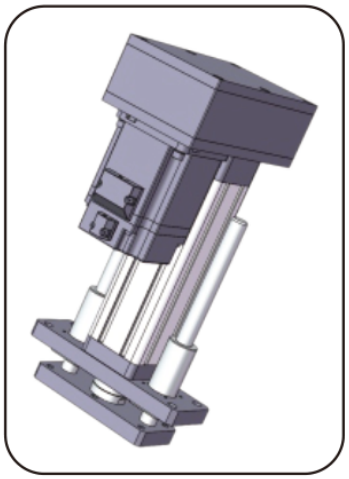

Ilustración de producto

# EDA50

Cilindro eléctrico servo de alta precisión y alta carga con carrera personalizable EDA50

## PRODUCTO

Un cilindro eléctrico servo para movimiento lineal guiado en una máquina o línea de producción.

## Especificaciones técnicas

| | |
|---|---|
| Diámetro interno | **phi40 mm** |
| Interruptor de fin de carrera | **Interruptor magnético** |
| Velocidad máxima permitida | **<=500 mm/s** |
| Empuje máximo permitido | **<=1.5kN** |
| Ángulo de giro de la varilla del pistón | **+/-0.3 deg** |
| Longitud extensible | **<=360 mm** |

## Selección

Elija empuje, carrera y velocidad como un solo régimen. Un máximo de catálogo no implica que los demás máximos se apliquen a la vez. Confirme el paso del husillo, el montaje del motor, la reducción y la conexión de la carga antes de pedir.



Ilustración de producto


emmy@htrobot.com www.htrobot.com

# EDA60

Cilindro eléctrico servo de alta precisión y alta carga con carrera personalizable EDA60

## PRODUCTO

Un cilindro eléctrico servo para movimiento lineal guiado en una máquina o línea de producción.

## Especificaciones técnicas

| | |
|---|---|
| Diámetro interno | **phi50 mm** |
| Interruptor de fin de carrera | **Interruptor magnético** |
| Velocidad máxima permitida | **<=500 mm/s** |
| Empuje máximo permitido | **<=2.7kN** |
| Ángulo de giro de la varilla del pistón | **+/-0.3 deg** |
| Longitud extensible | **<=800 mm** |

## Selección

Elija empuje, carrera y velocidad como un solo régimen. Un máximo de catálogo no implica que los demás máximos se apliquen a la vez. Confirme el paso del husillo, el montaje del motor, la reducción y la conexión de la carga antes de pedir.

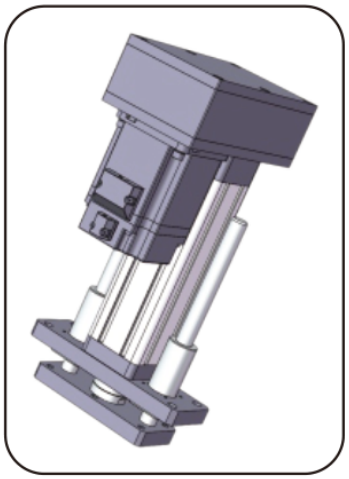

Ilustración de producto


emmy@htrobot.com www.htrobot.com

# EDA60Z

Cilindro eléctrico servo de alta precisión y alta carga con carrera personalizable EDA60Z

## PRODUCTO

Un cilindro eléctrico servo para movimiento lineal guiado en una máquina o línea de producción.

## Especificaciones técnicas

| | |
|---|---|
| Interruptor de fin de carrera | **Interruptor magnético** |
| Velocidad máxima permitida | **<=500 mm/s** |
| Empuje máximo permitido | **<=5kN** |
| Ángulo de giro de la varilla del pistón | **+/-0.3 deg** |
| Longitud extensible | **<=800 mm** |
| Diámetro interno | **phi50 mm** |

## Selección

Elija empuje, carrera y velocidad como un solo régimen. Un máximo de catálogo no implica que los demás máximos se apliquen a la vez. Confirme el paso del husillo, el montaje del motor, la reducción y la conexión de la carga antes de pedir.

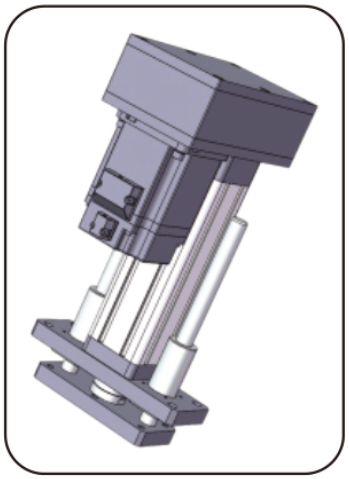

Ilustración de producto


emmy@htrobot.com www.htrobot.com

# EDA75

Cilindro eléctrico servo de alta precisión y alta carga con carrera personalizable EDA75

## PRODUCTO

Un cilindro eléctrico servo para movimiento lineal guiado en una máquina o línea de producción.

## Especificaciones técnicas

| | |
|---|---|
| Interruptor de fin de carrera | **Interruptor magnético** |
| Velocidad máxima permitida | **<=500 mm/s** |
| Empuje máximo permitido | **<=6.8kN** |
| Ángulo de giro de la varilla del pistón | **+/-0.3 deg** |
| Longitud extensible | **<=600 mm** |
| Diámetro interno | **phi63 mm** |

## Selección

Elija empuje, carrera y velocidad como un solo régimen. Un máximo de catálogo no implica que los demás máximos se apliquen a la vez. Confirme el paso del husillo, el montaje del motor, la reducción y la conexión de la carga antes de pedir.

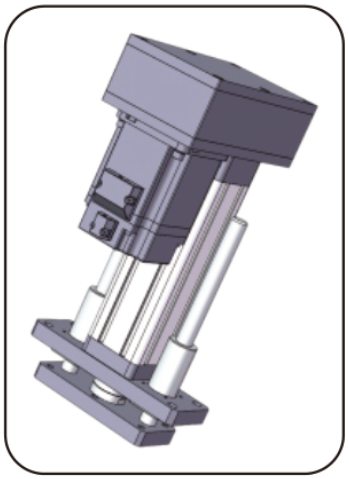

Ilustración de producto


emmy@htrobot.com www.htrobot.com

# EDA75Z

Cilindro eléctrico servo de alta precisión y alta carga con carrera personalizable EDA75Z

## PRODUCTO

Un cilindro eléctrico servo para movimiento lineal guiado en una máquina o línea de producción.

## Especificaciones técnicas

| | |
|---|---|
| Interruptor de fin de carrera | **Interruptor magnético** |
| Velocidad máxima permitida | **<=500 mm/s** |
| Empuje máximo permitido | **<=8kN** |
| Ángulo de giro de la varilla del pistón | **+/-0.3 deg** |
| Longitud extensible | **<=600 mm** |
| Diámetro interno | **phi63 mm** |

## Selección

Elija empuje, carrera y velocidad como un solo régimen. Un máximo de catálogo no implica que los demás máximos se apliquen a la vez. Confirme el paso del husillo, el montaje del motor, la reducción y la conexión de la carga antes de pedir.

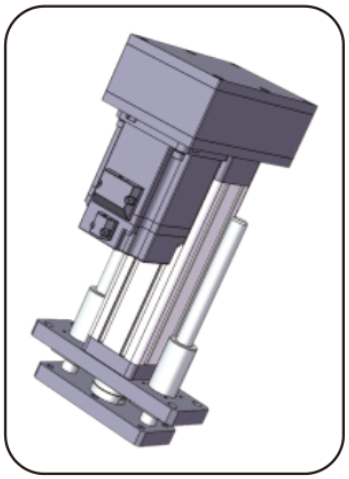

Ilustración de producto


emmy@htrobot.com www.htrobot.com

# EDA80

Cilindro eléctrico servo de alta precisión y alta carga con carrera personalizable EDA80

## PRODUCTO

Un cilindro eléctrico servo para movimiento lineal guiado en una máquina o línea de producción.

## Especificaciones técnicas

| | |
|---|---|
| Interruptor de fin de carrera | **Interruptor magnético** |
| Velocidad máxima permitida | **<=1000 mm/s** |
| Empuje máximo permitido | **<=20kN** |
| Ángulo de giro de la varilla del pistón | **+/-0.3 deg** |
| Longitud extensible | **<=750 mm** |
| Diámetro interno | **phi65 mm** |

## Selección

Elija empuje, carrera y velocidad como un solo régimen. Un máximo de catálogo no implica que los demás máximos se apliquen a la vez. Confirme el paso del husillo, el montaje del motor, la reducción y la conexión de la carga antes de pedir.

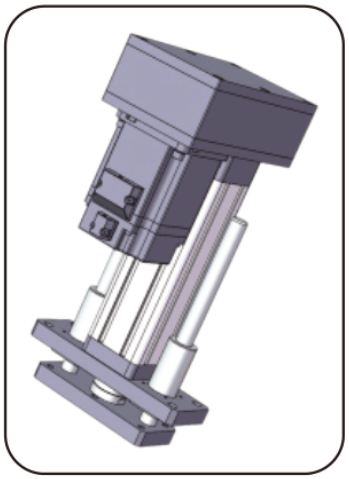

Ilustración de producto


emmy@htrobot.com www.htrobot.com

# EDA94

Cilindro eléctrico servo de alta precisión y alta carga con carrera personalizable EDA94

## PRODUCTO

Un cilindro eléctrico servo para movimiento lineal guiado en una máquina o línea de producción.

## Especificaciones técnicas

| | |
|---|---|
| Interruptor de fin de carrera | **Interruptor magnético** |
| Velocidad máxima permitida | **<=1000 mm/s** |
| Empuje máximo permitido | **<=30kN** |
| Ángulo de giro de la varilla del pistón | **+/-0.3 deg** |
| Longitud extensible | **<=960 mm** |
| Diámetro interno | **phi80mm** |

## Selección

Elija empuje, carrera y velocidad como un solo régimen. Un máximo de catálogo no implica que los demás máximos se apliquen a la vez. Confirme el paso del husillo, el montaje del motor, la reducción y la conexión de la carga antes de pedir.

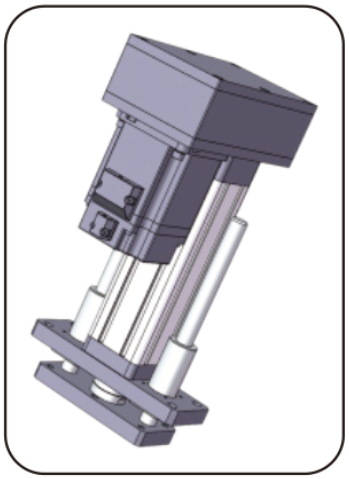

Ilustración de producto


emmy@htrobot.com www.htrobot.com

# EDA94Z

Cilindro eléctrico servo de alta precisión y alta carga con carrera personalizable EDA94Z

## PRODUCTO

Un cilindro eléctrico servo para movimiento lineal guiado en una máquina o línea de producción.

## Especificaciones técnicas

| | |
|---|---|
| Interruptor de fin de carrera | **Interruptor magnético** |
| Velocidad máxima permitida | **<=1000 mm/s** |
| Empuje máximo permitido | **<=30kN** |
| Ángulo de giro de la varilla del pistón | **+/-0.3 deg** |
| Longitud extensible | **<=960 mm** |
| Diámetro interno | **phi80mm** |

## Selección

Elija empuje, carrera y velocidad como un solo régimen. Un máximo de catálogo no implica que los demás máximos se apliquen a la vez. Confirme el paso del husillo, el montaje del motor, la reducción y la conexión de la carga antes de pedir.

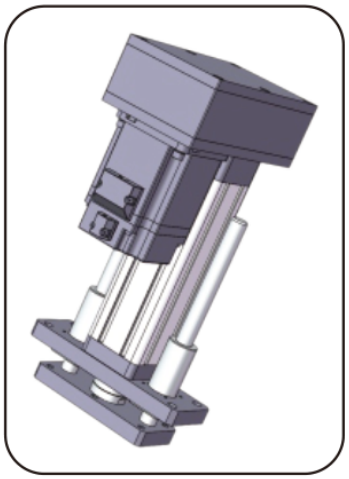

Ilustración de producto


emmy@htrobot.com www.htrobot.com

# EDA115

Cilindro eléctrico servo de alta precisión y alta carga con carrera personalizable EDA115

## PRODUCTO

Un cilindro eléctrico servo para movimiento lineal guiado en una máquina o línea de producción.

## Especificaciones técnicas

| | |
|---|---|
| Interruptor de fin de carrera | **Interruptor magnético** |
| Velocidad máxima permitida | **<=250 mm/s** |
| Empuje máximo permitido | **<=50kN** |
| Ángulo de giro de la varilla del pistón | **+/-0.3 deg** |
| Longitud extensible | **<=2000mm** |
| Diámetro interno | **phi100mm** |

## Selección

Elija empuje, carrera y velocidad como un solo régimen. Un máximo de catálogo no implica que los demás máximos se apliquen a la vez. Confirme el paso del husillo, el montaje del motor, la reducción y la conexión de la carga antes de pedir.

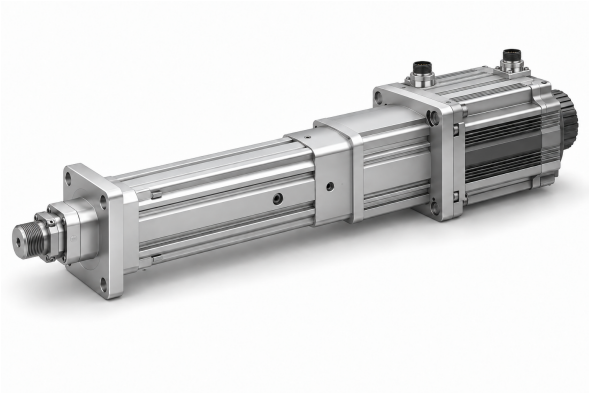

Ilustración de producto


emmy@htrobot.com www.htrobot.com

# EDA135

Cilindro eléctrico servo de alta precisión y alta carga con carrera personalizable EDA135 EDA135

## PRODUCTO

Un cilindro eléctrico servo para movimiento lineal guiado en una máquina o línea de producción.

## Especificaciones técnicas

| | |
|---|---|
| Interruptor de fin de carrera | **Interruptor magnético<br>Interruptor de proximidad** |
| Velocidad máxima permitida | **<=250 mm/s** |
| Empuje máximo permitido | **<=100kN** |
| Ángulo de giro de la varilla del pistón | **+/-0.3 deg** |
| Longitud extensible | **<=2000mm** |
| Diámetro interno | **phi120mm** |

## Selección

Elija empuje, carrera y velocidad como un solo régimen. Un máximo de catálogo no implica que los demás máximos se apliquen a la vez. Confirme el paso del husillo, el montaje del motor, la reducción y la conexión de la carga antes de pedir.

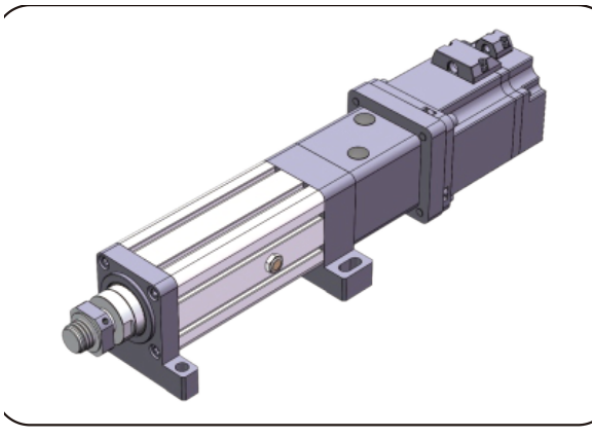

Ilustración de producto


emmy@htrobot.com www.htrobot.com

# EDA140

Cilindro eléctrico servo de alta precisión y alta carga con carrera personalizable EDA140 EDA140

## PRODUCTO

Un cilindro eléctrico servo para movimiento lineal guiado en una máquina o línea de producción.

## Especificaciones técnicas

| | |
|---|---|
| Interruptor de fin de carrera | **Interruptor de proximidad** |
| Velocidad máxima permitida | **<=250 mm/s** |
| Empuje máximo permitido | **<=130kN** |
| Ángulo de giro de la varilla del pistón | **+/-0.3 deg** |
| Longitud extensible | **<=2000mm** |
| Diámetro interno | **phi110mm** |

## Selección

Elija empuje, carrera y velocidad como un solo régimen. Un máximo de catálogo no implica que los demás máximos se apliquen a la vez. Confirme el paso del husillo, el montaje del motor, la reducción y la conexión de la carga antes de pedir.

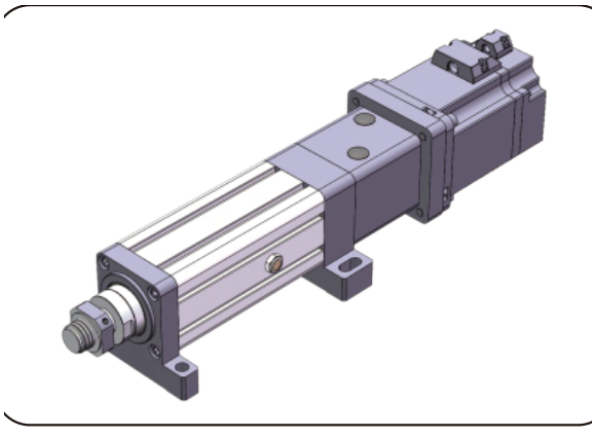

Ilustración de producto


emmy@htrobot.com www.htrobot.com

# EDA160

Cilindro eléctrico servo de alta precisión y alta carga con carrera personalizable EDA160 EDA160

## PRODUCTO

Un cilindro eléctrico servo para movimiento lineal guiado en una máquina o línea de producción.

## Especificaciones técnicas

| | |
|---|---|
| Interruptor de fin de carrera | **Interruptor de proximidad** |
| Velocidad máxima permitida | **<=250 mm/s** |
| Empuje máximo permitido | **<=180kN** |
| Ángulo de giro de la varilla del pistón | **+/-0.3 deg** |
| Longitud extensible | **<=2000mm** |
| Diámetro interno | **phi140mm** |

## Selección

Elija empuje, carrera y velocidad como un solo régimen. Un máximo de catálogo no implica que los demás máximos se apliquen a la vez. Confirme el paso del husillo, el montaje del motor, la reducción y la conexión de la carga antes de pedir.

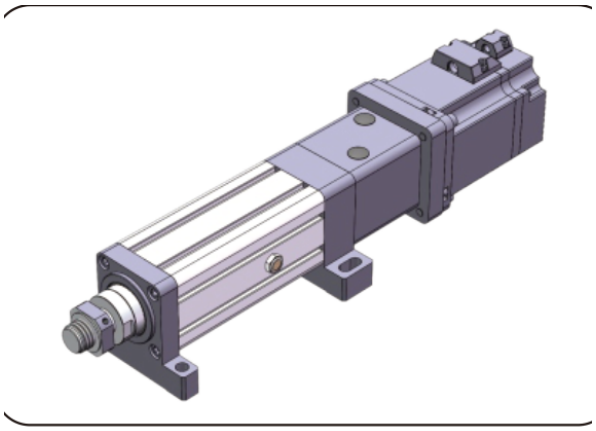

Ilustración de producto


emmy@htrobot.com www.htrobot.com

# EDA180

Cilindro eléctrico servo de alta precisión y alta carga con carrera personalizable EDA180 EDA180

## PRODUCTO

Un cilindro eléctrico servo para movimiento lineal guiado en una máquina o línea de producción.

## Especificaciones técnicas

| | |
|---|---|
| Interruptor de fin de carrera | **Interruptor de proximidad** |
| Velocidad máxima permitida | **<=250 mm/s** |
| Empuje máximo permitido | **<=250kN** |
| Ángulo de giro de la varilla del pistón | **+/-0.3 deg** |
| Longitud extensible | **<=2000mm** |
| Diámetro interno | **phi160mm** |

## Selección

Elija empuje, carrera y velocidad como un solo régimen. Un máximo de catálogo no implica que los demás máximos se apliquen a la vez. Confirme el paso del husillo, el montaje del motor, la reducción y la conexión de la carga antes de pedir.

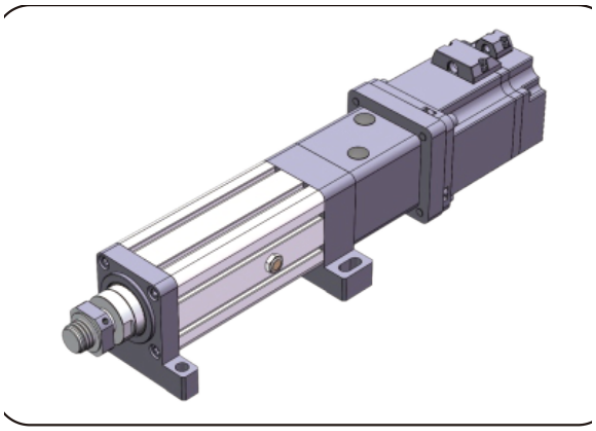

Ilustración de producto


emmy@htrobot.com www.htrobot.com

# EDA245

Cilindro eléctrico servo de alta precisión y alta carga con carrera personalizable EDA245

## PRODUCTO

Un cilindro eléctrico servo para movimiento lineal guiado en una máquina o línea de producción.

## Especificaciones técnicas

| | |
|---|---|
| Interruptor de fin de carrera | **Interruptor de proximidad** |
| Velocidad máxima permitida | **<=250 mm/s** |
| Empuje máximo permitido | **<=400kN** |
| Ángulo de giro de la varilla del pistón | **+/-0.3 deg** |
| Longitud extensible | **<=2000mm** |
| Diámetro interno | **phi180mm** |

## Selección

Elija empuje, carrera y velocidad como un solo régimen. Un máximo de catálogo no implica que los demás máximos se apliquen a la vez. Confirme el paso del husillo, el montaje del motor, la reducción y la conexión de la carga antes de pedir.

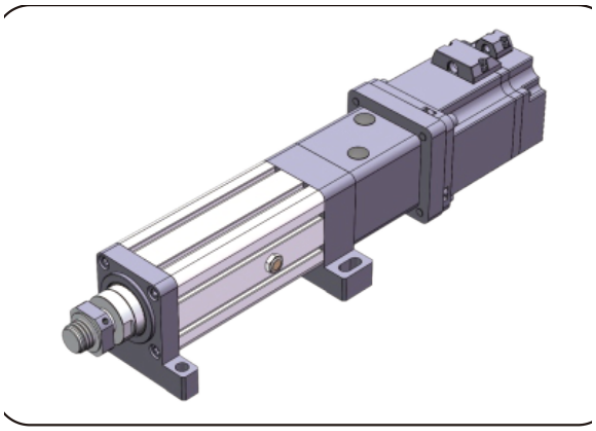

Ilustración de producto


emmy@htrobot.com www.htrobot.com

# EDA300

Cilindro eléctrico servo de alta precisión y alta carga con carrera personalizable EDA300

## PRODUCTO

Un cilindro eléctrico servo para movimiento lineal guiado en una máquina o línea de producción.

## Especificaciones técnicas

| | |
|---|---|
| Interruptor de fin de carrera | **Interruptor de proximidad** |
| Velocidad máxima permitida | **<=250 mm/s** |
| Empuje máximo permitido | **<=600kN** |
| Ángulo de giro de la varilla del pistón | **+/-0.3 deg** |
| Longitud extensible | **<=2000mm** |
| Diámetro interno | **phi230mm** |

## Selección

Elija empuje, carrera y velocidad como un solo régimen. Un máximo de catálogo no implica que los demás máximos se apliquen a la vez. Confirme el paso del husillo, el montaje del motor, la reducción y la conexión de la carga antes de pedir.

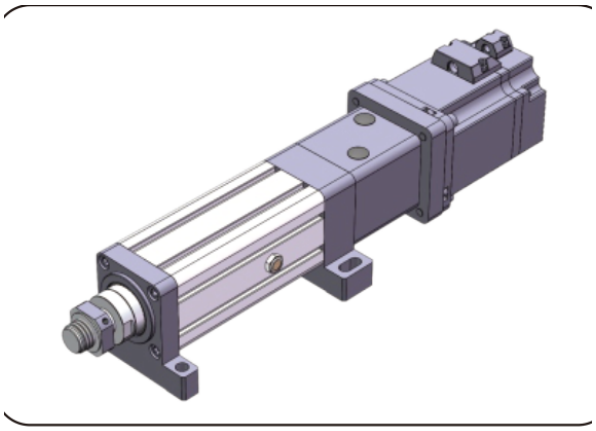

Ilustración de producto


emmy@htrobot.com www.htrobot.com

# EDF90

Cilindro eléctrico servo de alta precisión y alta carga con carrera personalizable EDF94

## PRODUCTO

Un cilindro eléctrico servo para movimiento lineal guiado en una máquina o línea de producción.

## Especificaciones técnicas

| | |
|---|---|
| Diámetro exterior | **phi90 mm** |
| Empuje máximo permitido | **<=100KG** |
| Longitud extensible | **<=1800mm** |
| Velocidad máxima permitida | **<=50 mm/s** |

## Selección

Elija empuje, carrera y velocidad como un solo régimen. Un máximo de catálogo no implica que los demás máximos se apliquen a la vez. Confirme el paso del husillo, el montaje del motor, la reducción y la conexión de la carga antes de pedir.

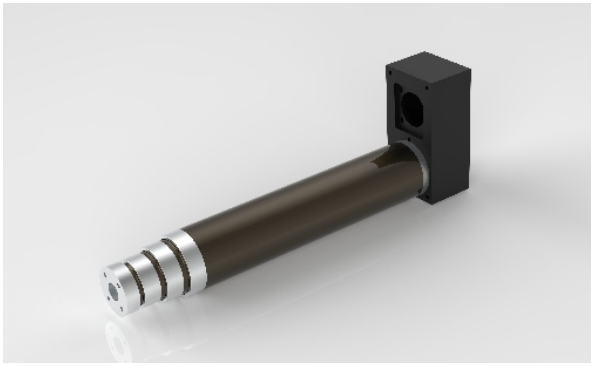

Ilustración de producto


emmy@htrobot.com www.htrobot.com