LYD-66D 도면 뷰

라벨된 치수와 조건을 사용하십시오. 도면을 축척하지 마십시오.

01 치수

02 배선, D

03 배선, N

04 배선, P

HTROBOT에 문의

emmy@htrobot.com www.htrobot.com

LYD-66D - 치수

도면을 축척하지 마십시오.

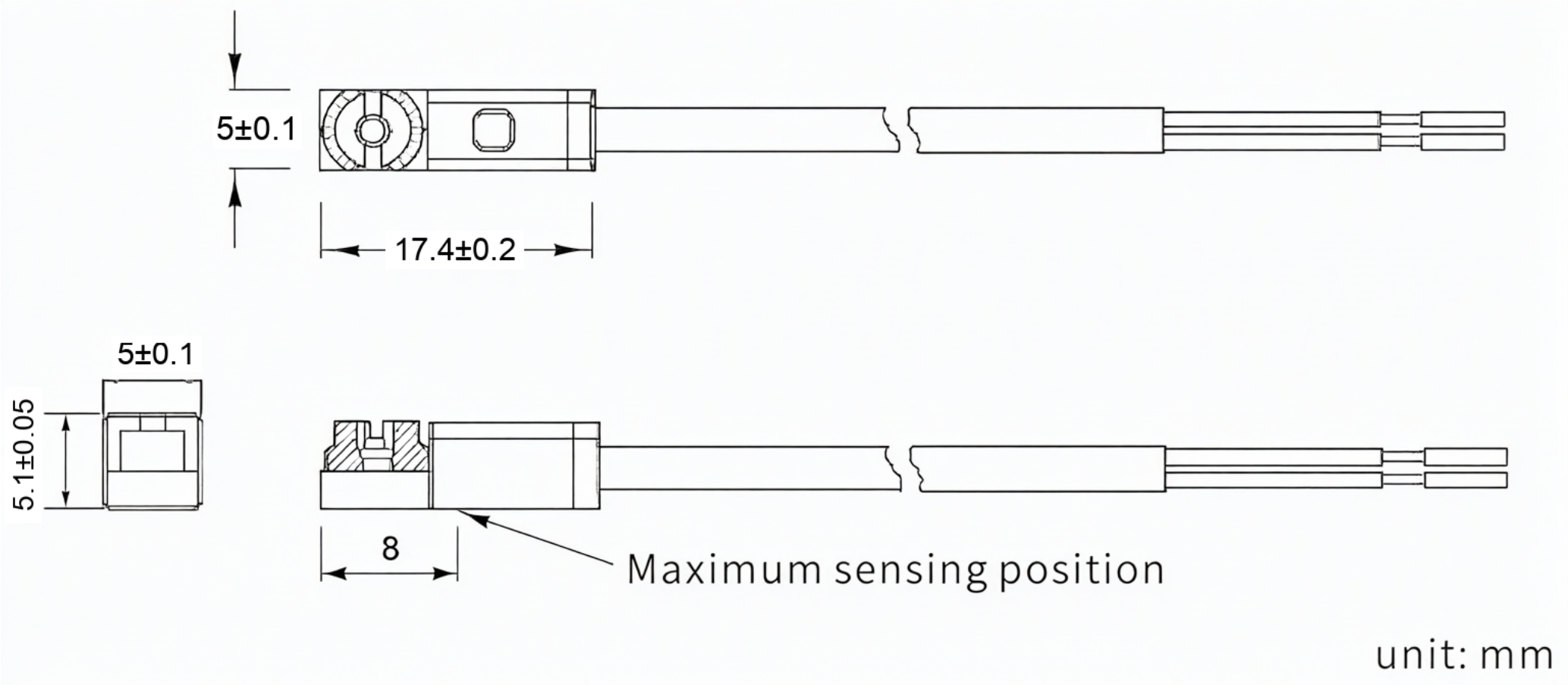

LYD-66D - 배선, D

도면을 축척하지 마십시오.

LYD-66D /LYD -66D-NC

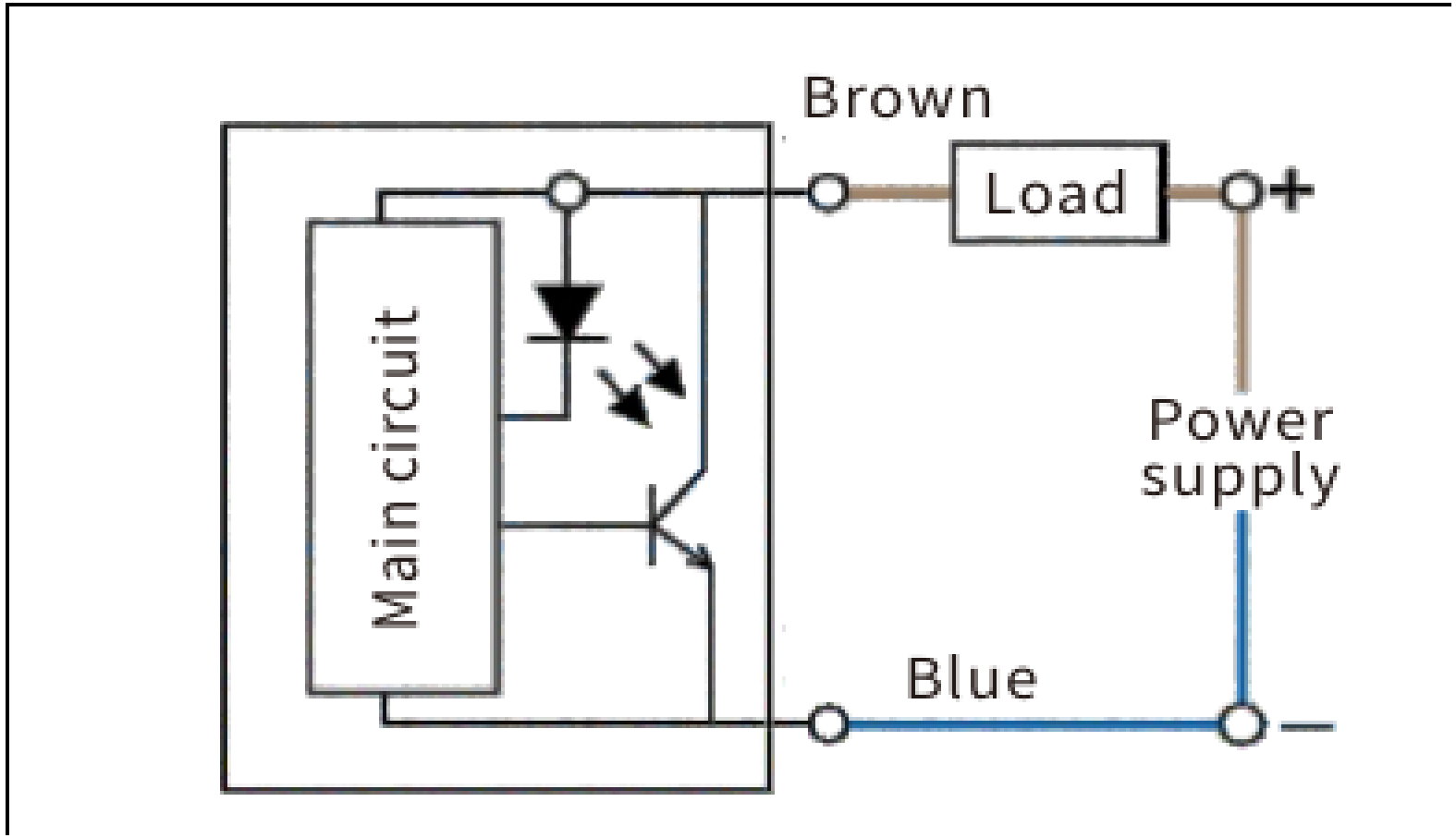

LYD-66D - 배선, N

도면을 축척하지 마십시오.

LYD-66N /LYD -66N-NC

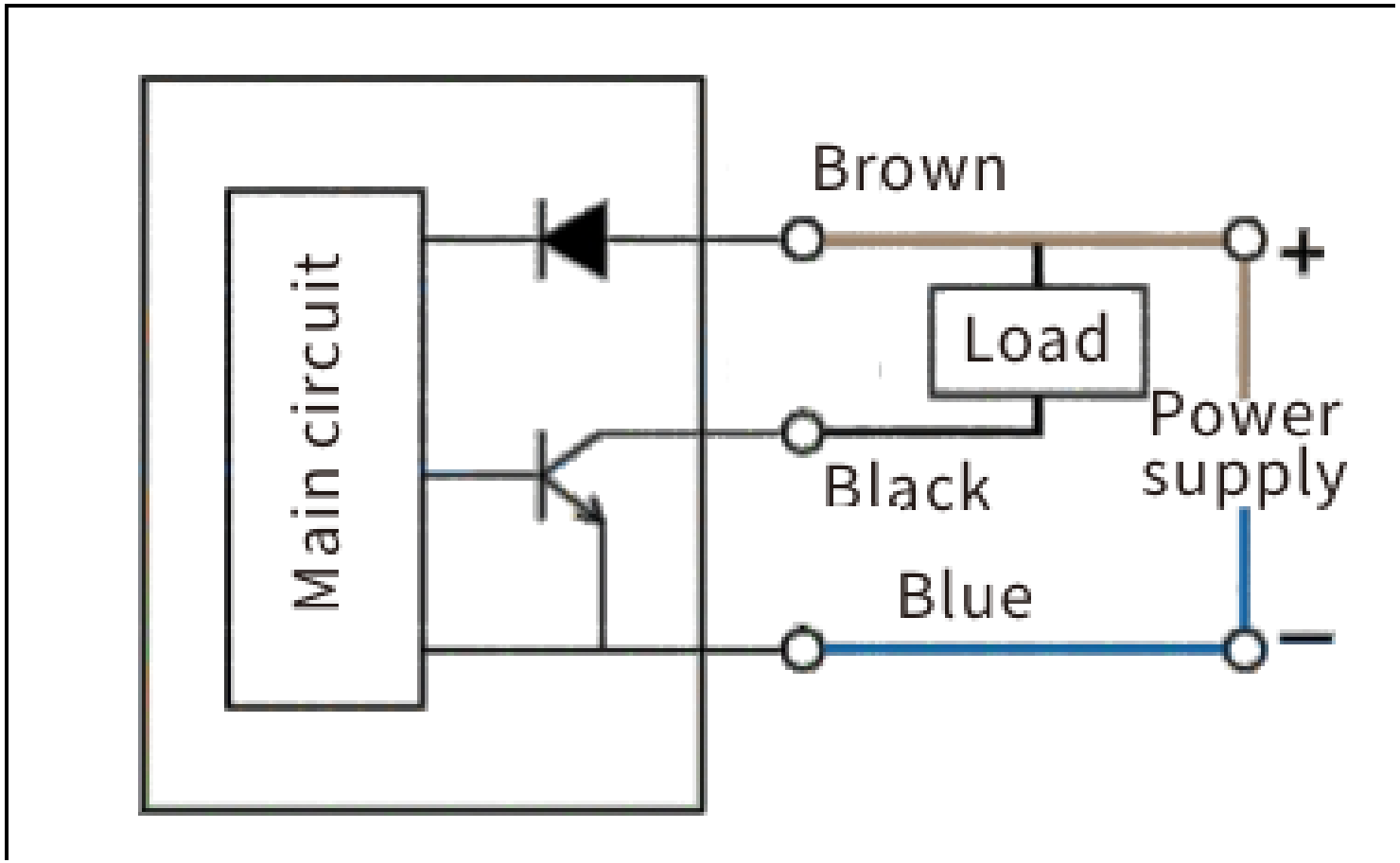

LYD-66D - 배선, P

도면을 축척하지 마십시오.

LYD-66P /LYD -66P-NC

