KTH12 Cotes

Vues de dimensions et d’installation. Les unités sont les libellés imprimés sur chaque vue.

Ces dessins ne sélectionnent pas une course. Confirmez le montage par rapport à la configuration commandée.

Dessins: 2 vues. extrémité BD, vue source, extrémité BM, vue source

KTH12 · Dessins · extrémité BD, vue source

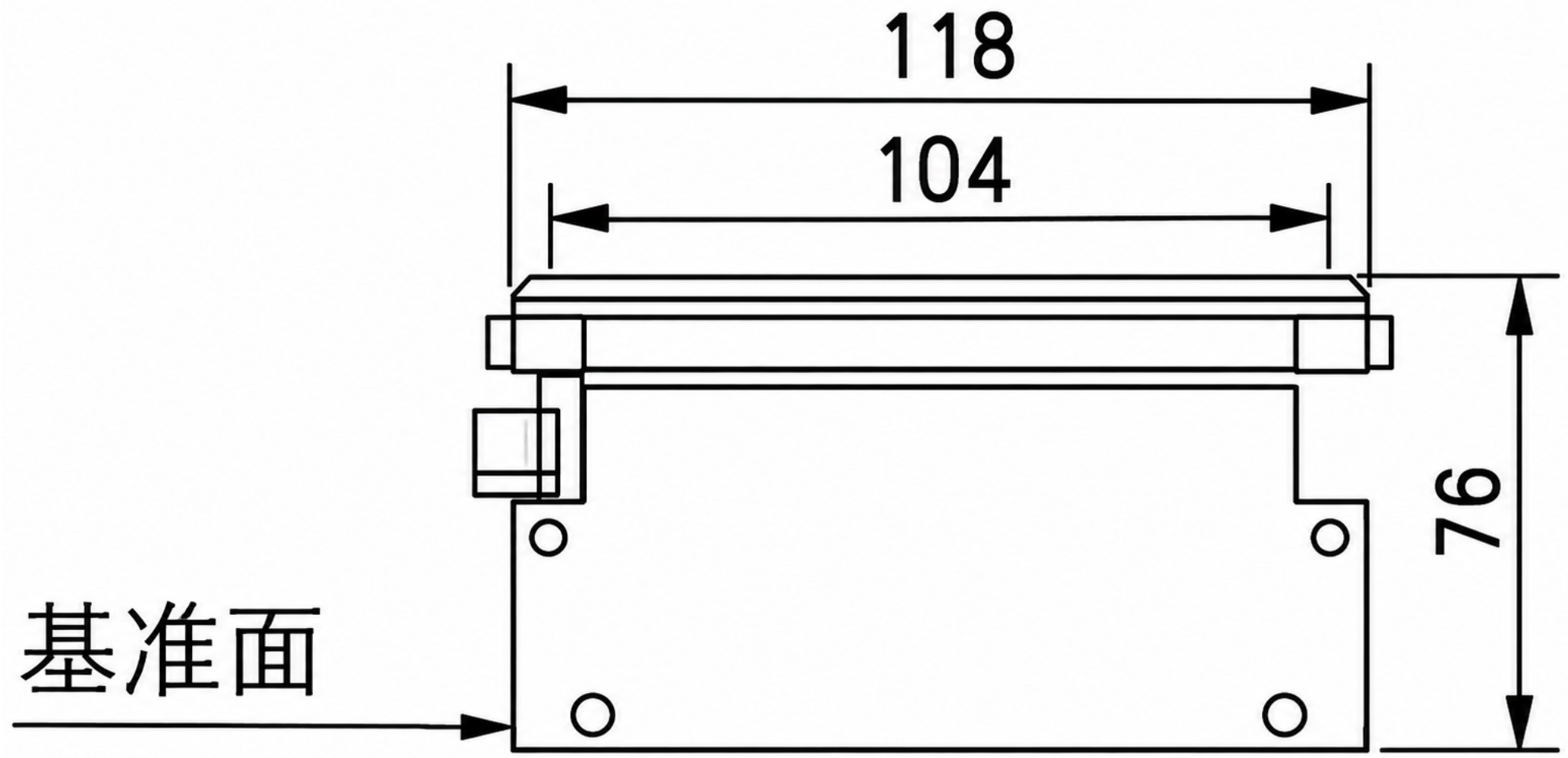

KTH12 · Dessins · extrémité BM, vue source

