LYD-66D มุมมองรูป

ใช้ขนาดและเงื่อนไขที่มีป้าย อย่าวัดมาตราส่วนจากรูป

01 ขนาด

02 การเดินสาย, D

03 การเดินสาย, N

04 การเดินสาย, P

ติดต่อ HTROBOT
emmy@htrobot.com
www.htrobot.com

LYD-66D - ขนาด

อย่าวัดมาตราส่วนจากรูป

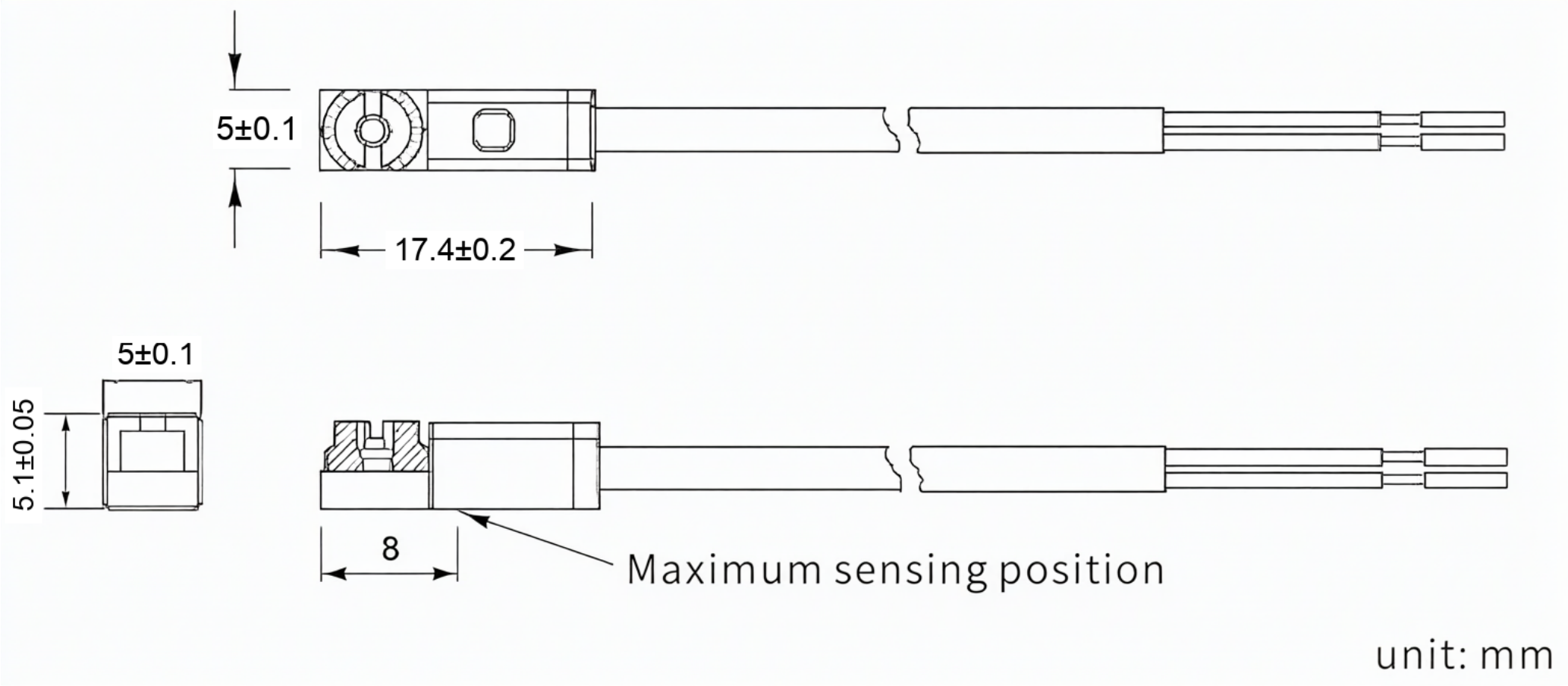

LYD-66D - สายไฟ, D

อย่าวัดมาตราส่วนจากรูป

LYD-66D /LYD -66D-NC

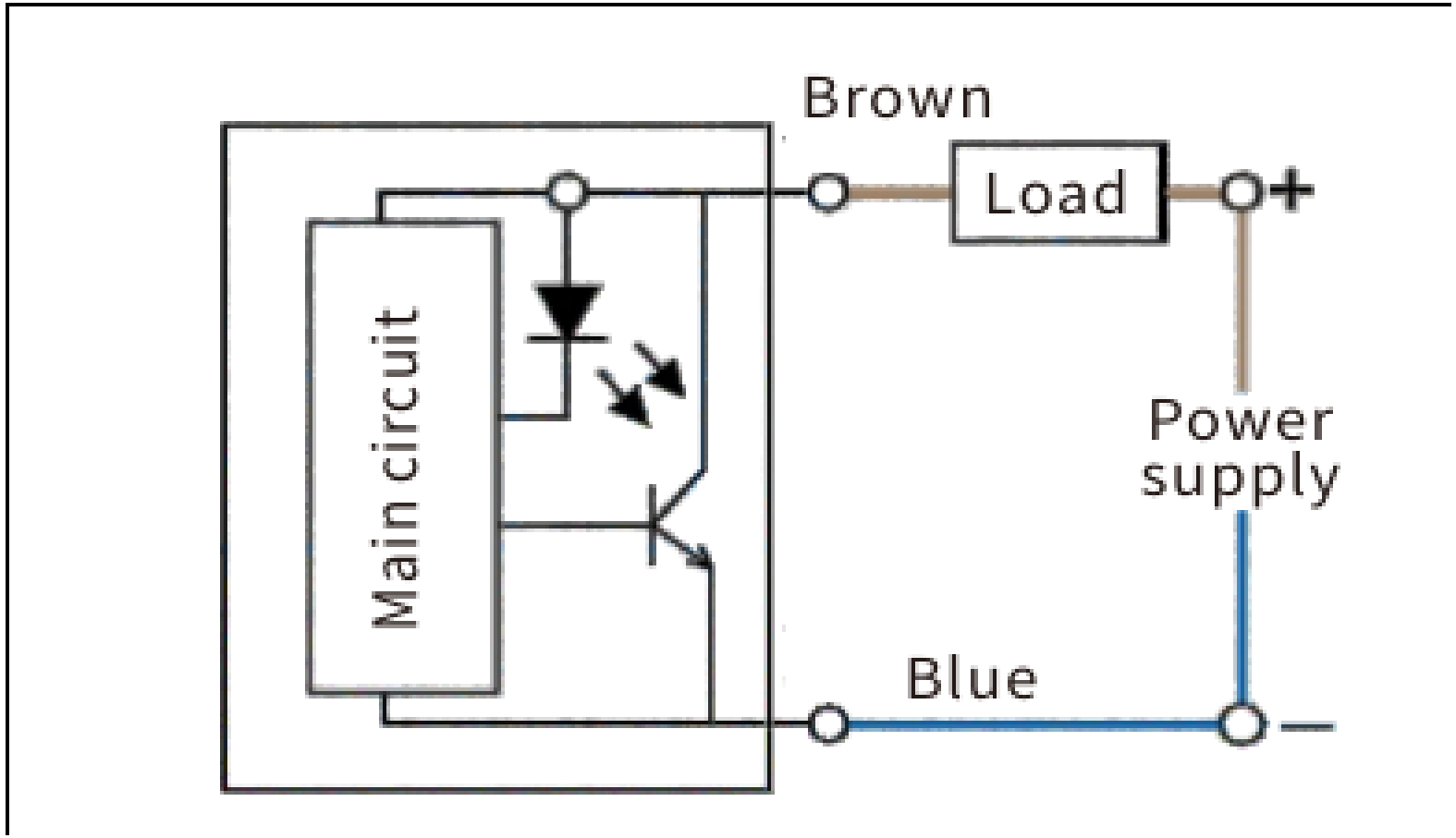

LYD-66D - สายไฟ, N

อย่าวัดมาตราส่วนจากรูป

LYD-66N /LYD -66N-NC

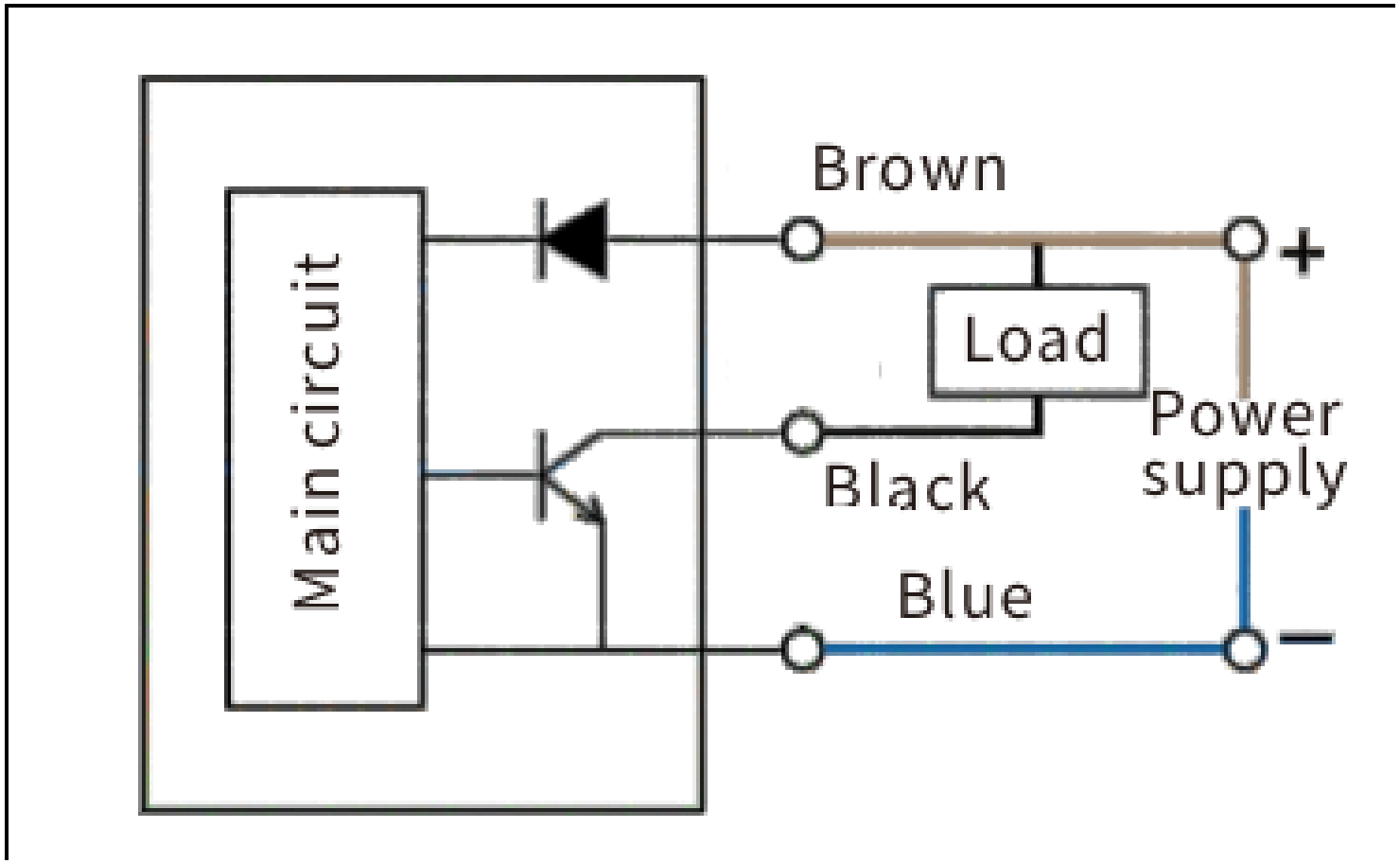

LYD-66D - สายไฟ, P

อย่าวัดมาตราส่วนจากรูป

LYD-66P /LYD -66P-NC

