TKK86 Размеры

Виды размеров и монтажа. Единицы — это обозначения, напечатанные на каждом виде.

Эти чертежи не выбирают ход. Подтвердите монтаж по заказываемой конфигурации.

Чертежи: 4 виды. без крышки, с крышкой, виды адаптера двигателя 1, виды адаптера двигателя 2

TKK86 · Чертежи · без крышки

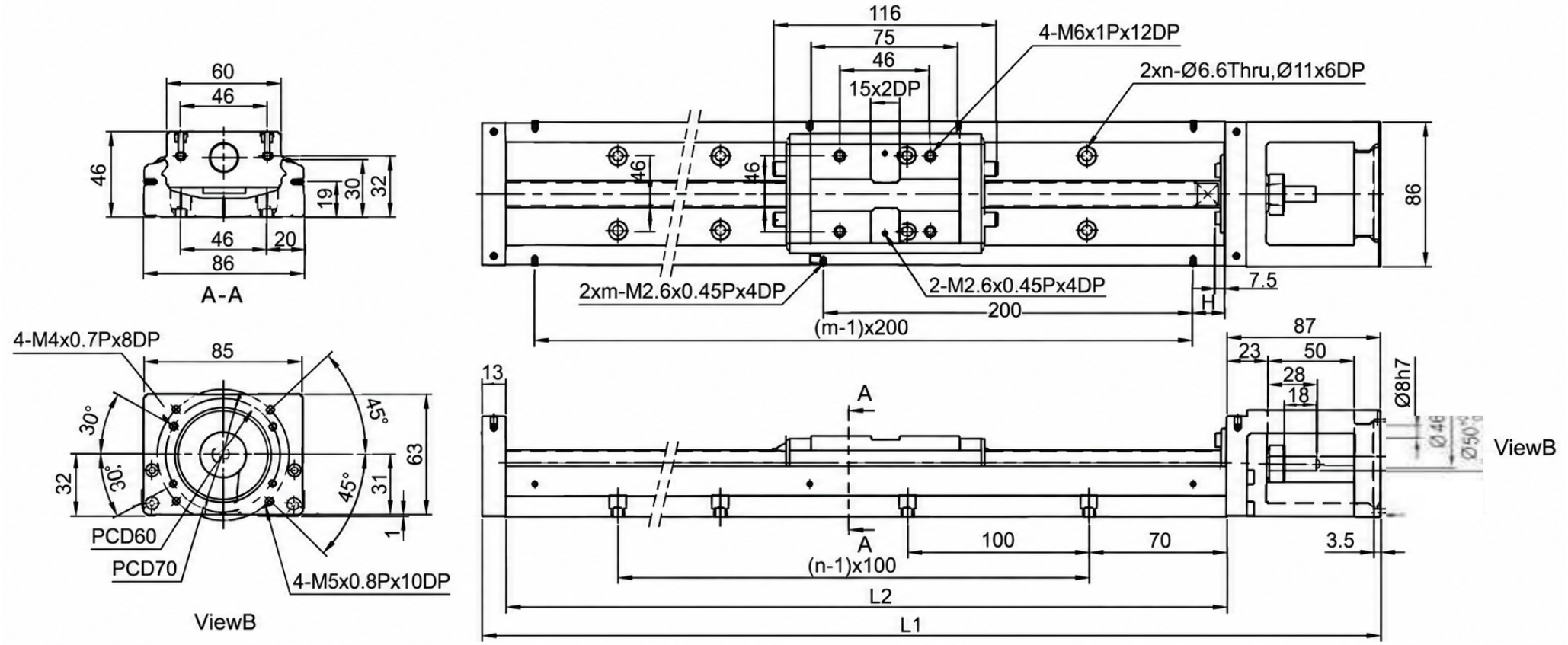

TKK86 · Чертежи · с крышкой

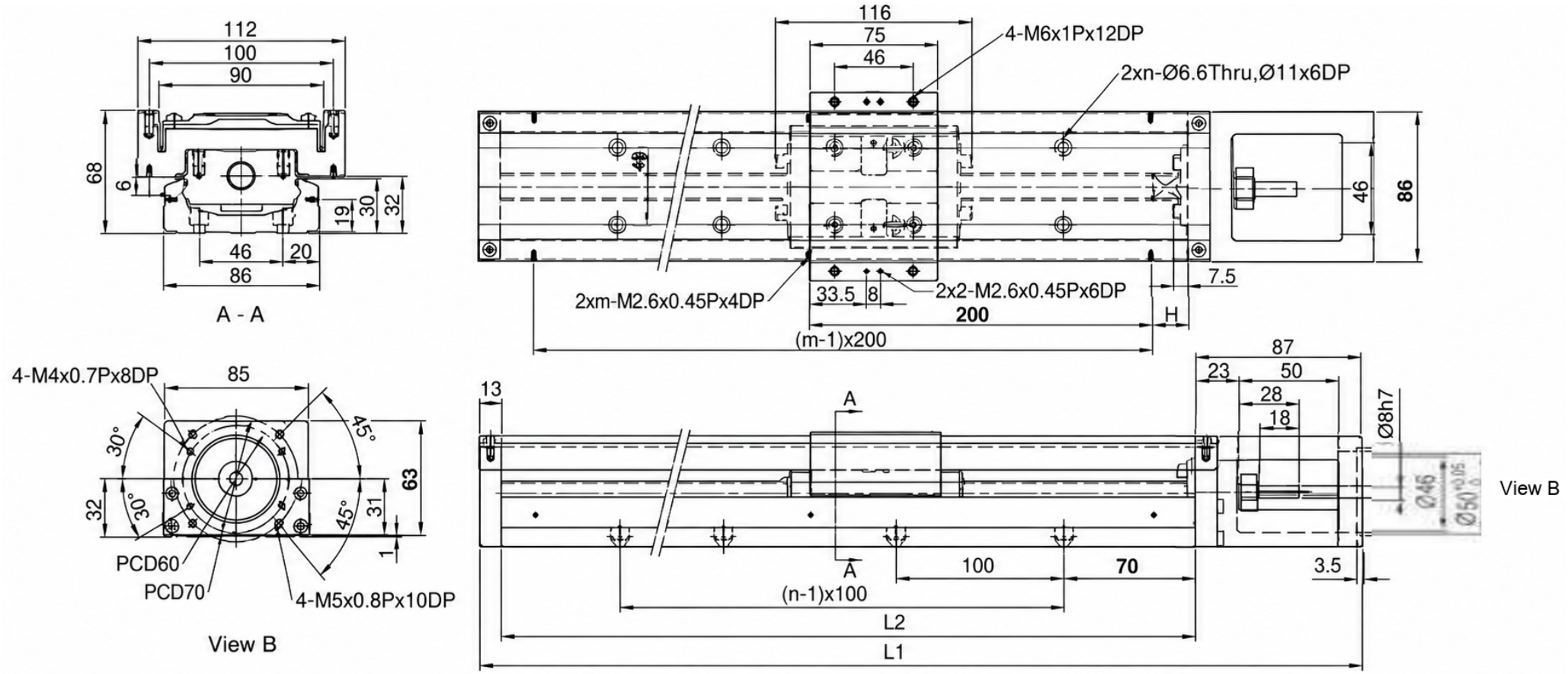

TKK86 · Чертежи · виды адаптера двигателя 1

Motor Adaptor Flange F0

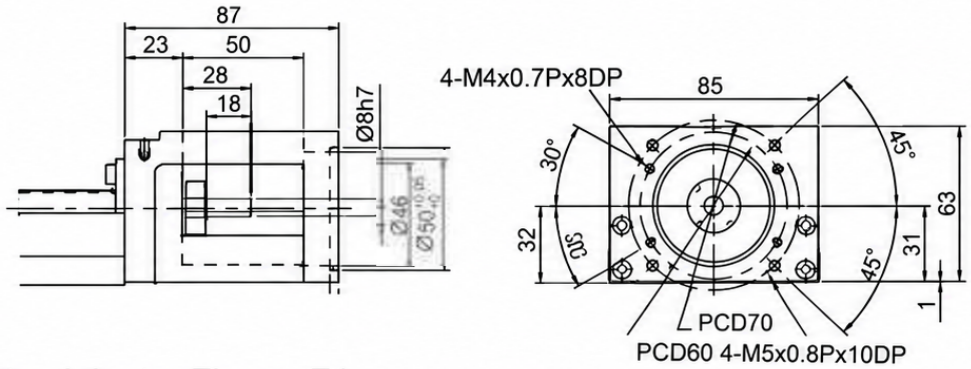

Motor Adaptor Flange F1

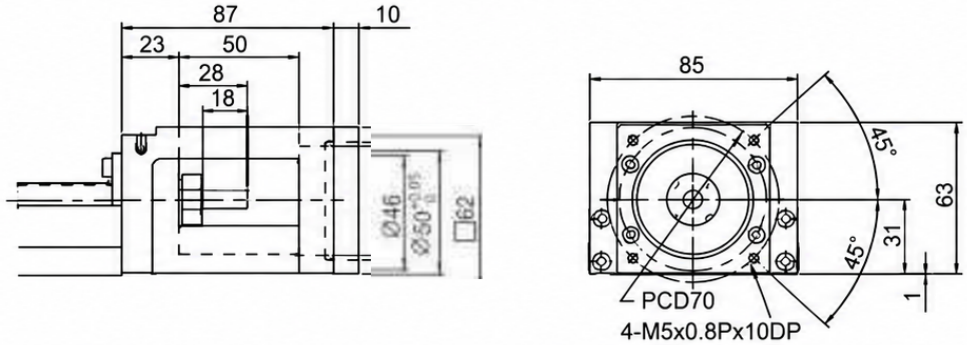

Motor Adaptor Flange F4

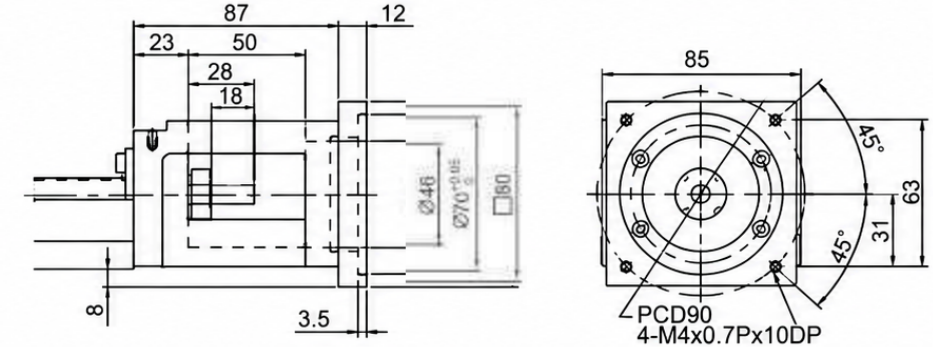

TKK86 · Чертежи · виды адаптера двигателя 2

Motor Adaptor Flange F2

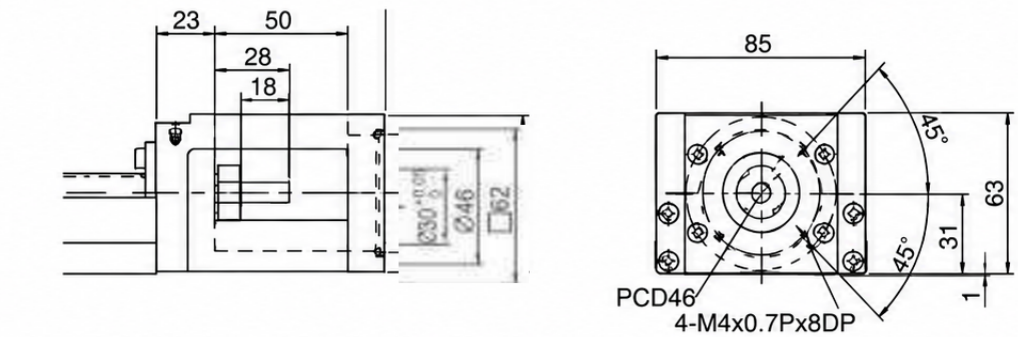

Motor Adaptor Flange F3

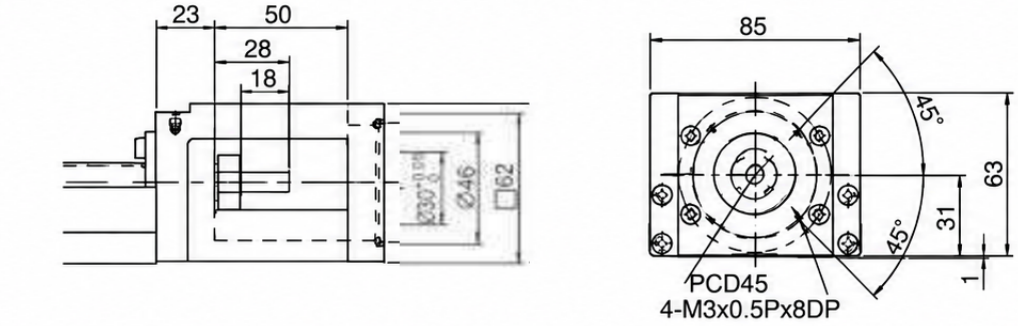

Motor Adaptor Flange F5

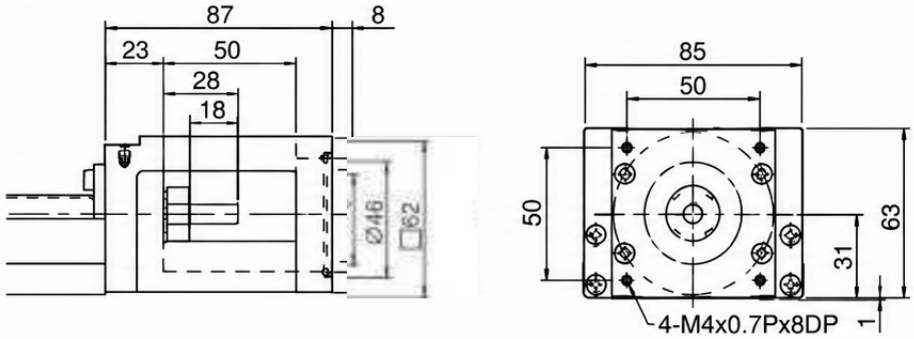

Motor Adaptor Flange F6

