HTROBOT

Серия заказных шлифованных направляющих

Русское руководство по выбору

Компоненты линейного перемещения и многоосевая автоматизация, с практической поддержкой из Тяньцзиня.

Компания HTROBOT из Тяньцзиня работает с заказчиками в области промышленного линейного перемещения и многоосевой автоматизации. В ассортименте — линейные модули, направляющие, шарико-винтовые передачи, актуаторы и столы XYZ.

Модели: DG350; DG500; DG1000; DG1200

Примечания серии

Ширина и точность могут быть адаптированы под ваш проект.

Мы связываем поставку компонентов с обсуждением применений для позиционирующего, передающего и многоосевого оборудования.

HTDG350 заказная напольная направляющая

DG350 · Серия заказных шлифованных направляющих

Ширина и точность могут быть адаптированы под ваш проект.



DG350 Иллюстрация изделия

Проверенные спецификации

Параметр	Значение
Диапазон хода в таблице размеров	100-2400 mm
Обозначение типоразмера редуктора	180 mm
Шаг зубчатой передачи	250 mm
Горизонтальная нагрузка	1000 kg
Повторяемость позиционирования	±0.1 mm
Примечание по ходу	Длина без ограничения / интервал 100
Спецификация зубчатой передачи	3M
Линейная направляющая (код источника)	30
Пример заказа (ссылка)	DG350-L250-S500-R180-C4-D-K
Модель датчика	Снаружи FC307 (NPN)

Единица измерения печатается только там, где она указана в источнике.

HTDG500 заказная напольная направляющая

DG500 · Серия заказных шлифованных направляющих

Ширина и точность могут быть адаптированы под ваш проект.

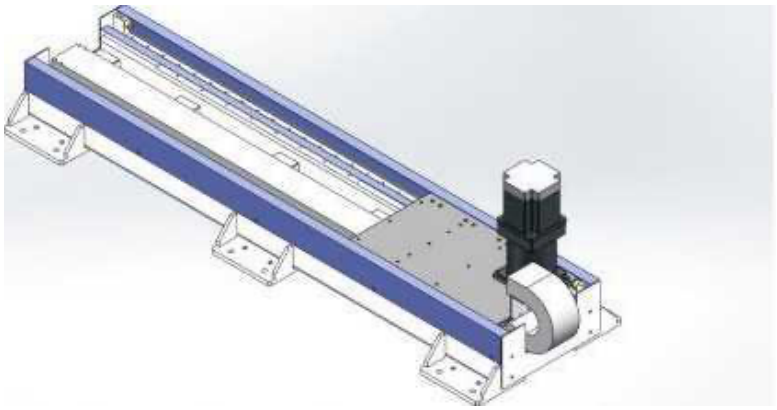

DG500 Иллюстрация изделия

Проверенные спецификации

Параметр	Значение
Диапазон хода в таблице размеров	100-2400 mm
Обозначение типоразмера редуктора	180 mm
Шаг зубчатой передачи	250 mm
Горизонтальная нагрузка	1500 kg
Повторяемость позиционирования	±0.1 mm
Примечание по ходу	Длина без ограничения / интервал 100
Спецификация зубчатой передачи	3M
Линейная направляющая (код источника)	30
Пример заказа (ссылка)	DG500-L250-S500-R180-C4-D-K
Модель датчика	Снаружи FC307 (NPN)

Единица измерения печатается только там, где она указана в источнике.

HTDG1000 заказная напольная направляющая

DG1000 · Серия заказных шлифованных направляющих

Ширина и точность могут быть адаптированы под ваш проект.

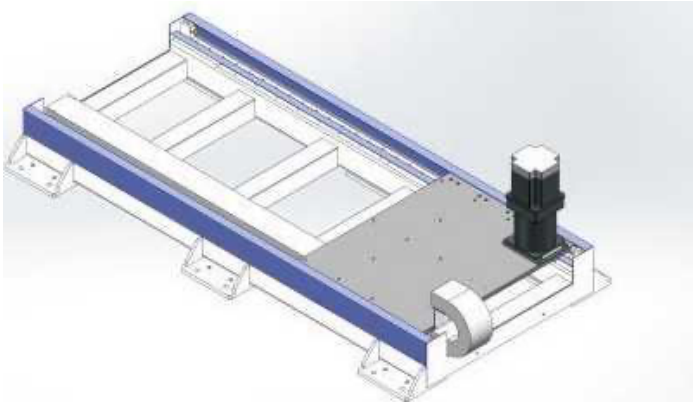

DG1000 Иллюстрация изделия

Проверенные спецификации

Параметр	Значение
Диапазон хода в таблице размеров	100-2400 mm
Обозначение типоразмера редуктора	180 mm
Шаг зубчатой передачи	333 mm
Горизонтальная нагрузка	3000 kg
Повторяемость позиционирования	±0.1 mm
Примечание по ходу	Длина без ограничения / интервал 100
Спецификация зубчатой передачи	4M
Линейная направляющая (код источника)	45
Пример заказа (ссылка)	DG1000-L333-S500-R180-C4-D-K
Модель датчика	Снаружи FC307 (NPN)

Единица измерения печатается только там, где она указана в источнике.

HTDG1200 заказная напольная направляющая

DG1200 · Серия заказных шлифованных направляющих

Ширина и точность могут быть адаптированы под ваш проект.

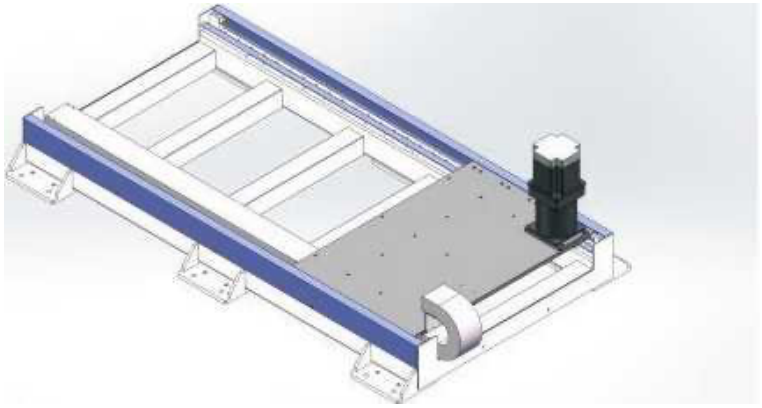

DG1200 Иллюстрация изделия

Проверенные спецификации

Параметр	Значение
Обозначение типоразмера редуктора	220 mm
Шаг зубчатой передачи	400 mm
Горизонтальная нагрузка	4000 kg
Повторяемость позиционирования	±0.1 mm
Примечание по ходу	Длина без ограничения / интервал 100
Спецификация зубчатой передачи	4M
Линейная направляющая (код источника)	45
Пример заказа (ссылка)	DG1200-L400-S500-R220-C4-D-K
Модель датчика	Снаружи FC307 (NPN)

Единица измерения печатается только там, где она указана в источнике.

Контакты

Начните с изделия или применения. Используйте черновик запроса, чтобы собрать рассматриваемый вариант, или свяжитесь с нами напрямую со своими требованиями.

emmy@htrobot.com
www.htrobot.com
Тяньцзинь, Китай