EDA75Z

高精度・高負荷サーボ電動シリンダ、ストロークカスタム対応 EDA75Z

製品

機械または生産ラインでの案内直線動作向けサーボ電動シリンダ。

技術仕様

リミットスイッチ	マグネットスイッチ
最大許容速度	**<=500 mm/s**
最大許容推力	**<=8kN**
ピストンロッド回転角	**+/-0.3 deg**
伸縮長さ	**<=600 mm**
内径	**phi63 mm**

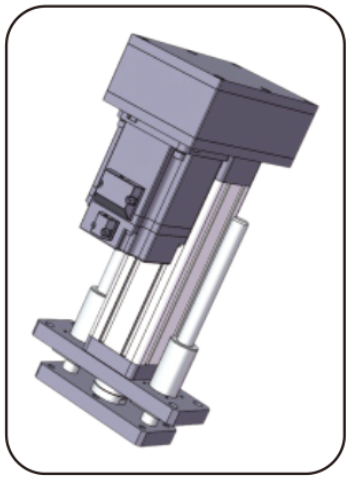

製品イラスト

選定

推力・ストローク・速度は一つのデューティとして選んでください。カタログ最大値は他の最大値の同時適用を意味しません。発注前にねじリード、モータ取付、減速、負荷接続を確認してください。

基本パラメータ

(注：推力・ストローク・速度は実使用に合わせて組み合わせてください。三者の上限値は同時に使えません。)

外径	内径	最大許容推力	伸縮長さ	最大許容速度	許容最高速度 ピストンロッド回転角 リミットスイッチ	リミットスイッチ
75x75 mm	phi63 mm	<=8KN	<=600 mm	<=500 mm/s	+/-0.3 deg	マグネットスイッチ

ドライブとモータのオプション

ボールねじリード	同期プーリー速度比（入力：出力）	同期プーリー速度比（入力：出力）	同期プーリー速度比（入力：出力）	直接取付できるモータ仕様	直接取付できるモータ仕様	組み合わせ可能な減速機	組み合わせ可能な減速機
05mm	1:1	1.5:1	2:1	100A	130A	60A	60A, 80A
10mm	1:1	1.5:1	2:1	100A	130A	60A	60A, 80A
10mm	1:1	1.5:1	2:1	100A	130A	90A	60A, 80A, 100A, 130A
20mm	1:1	1.5:1	2:1	100A	130A	90A	60A, 80A, 100A, 130A

EDA75Z

電動シリンダー

ボールねじのパラメータ

(注：リードスクリュー負荷はストローク〈= 300mm に適用します。300mm を超えるストロークは技術担当へご相談ください。)

ボールねじ型式	種類	直径	ボールねじリード	Ca (KN)	Coa (KN)	ボールねじ剛性	ボール径	ねじ軸	細長比	位置決め精度	精度等級	位置決め精度	精度等級
SFNU2005-4	ボールねじ	20 mm	05mm	15.2 KN	38 KN	39Kgf/um	3.175mm	22K6	1:30	C5/+/-0.01		C7/+/-0.02	
SFA2010-3.8	ボールねじ	20 mm	10mm	14.8 KN	38 KN	40Kgf/um	3.175mm	22K6	1:30	C5/+/-0.01		C7/+/-0.02	
SFA2020-1.8	ボールねじ	20 mm	20mm	7.4 KN	17.2 KN	19Kgf/um	3.175mm	22K6	1:30	C5/+/-0.01		C7/+/-0.02	

ベアリングのパラメータ

軸受型式	Cr (KN)	Cor (KN)
深溝玉軸受 6206-ZZ	19.5 KN	11.3 KN
平面スラスト軸受 51206	29.3 KN	58 KN

タイミングプーリーとベルト

同期プーリ速度比	駆動歯車仕様	被動歯車仕様	駆動歯車の歯数	従動輪の歯数	タイミングプーリ中心距離	同期ベルト周長	同期ベルト幅
1:1	5M25T42	5M25T42	40	40	110mm	420	25mm
1.5:1	5M25T42	5M25T42	30	45	110mm	410	25mm
2:1	5M25T42	5M25T42	30	60	110mm	450	25mm

寸法対応表 (mm)

負荷接続方式	phiA	phiB	phiC	C	D	E	F	H	G	M
おねじ	phi60	phi45	-	40	65	3	12	-	41	M30x1.5
めねじ	phi60	phi45	-	40	25	3	-	-	41	M20
I 型コネクタ	phi60	phi45	phi20	-	118	3	20	40	41	-
ロッドエンド軸受	phi60	phi45	phi20	-	72	3	25	-	41	-
Y 継手	phi60	phi45	phi20	-	118	3	20	40	44.4	-

emmy@htrobot.com www.htrobot.com