MTH12 الأبعاد

مناظر الأبعاد والتركيب. الوحدات هي التسميات المطبوعة على كل منظر.

هذه الرسوم لا تختار شوطاً. أكّد التركيب مقابل التكوين الذي تطلبه.

خارج 4 :C مناظر. منظر 1، منظر 2، منظر 3، شفة المقطع

يسار 3 :L مناظر. منظر 1، منظر 2، شفة المقطع

يمين 2 :R مناظر. منظر 1، شفة المقطع

أسفل 2 :B مناظر. منظر 1، شفة المقطع

خارج 1 :C مناظر. نظرة هندسية عامة

يسار 1 :L مناظر. نظرة هندسية عامة

يمين 1 :R مناظر. نظرة هندسية عامة

أسفل 1 :B مناظر. نظرة هندسية عامة

MTH12 · خارج · C منظر 1

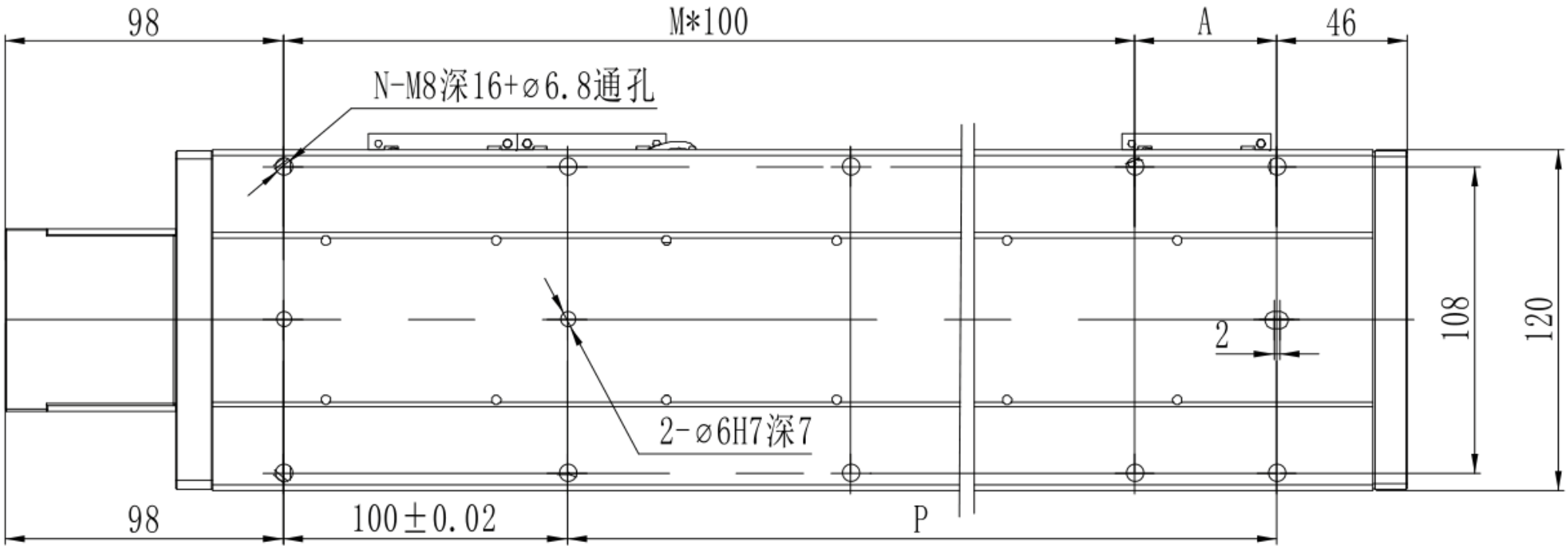

MTH12 · خارج · C منظر 2

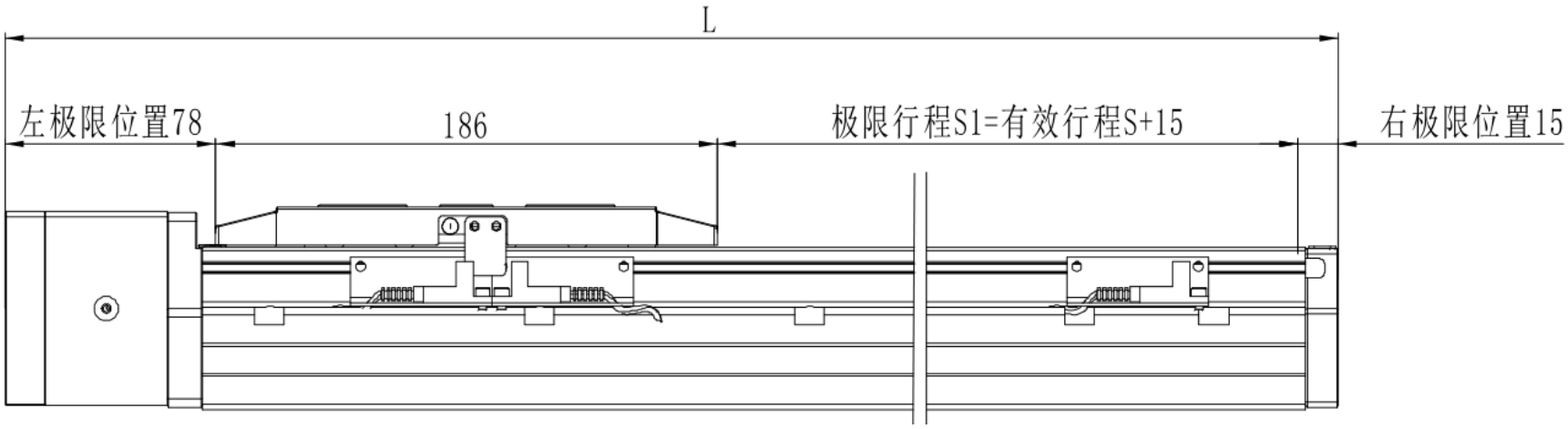

MTH12 · خارج · C منظر 3

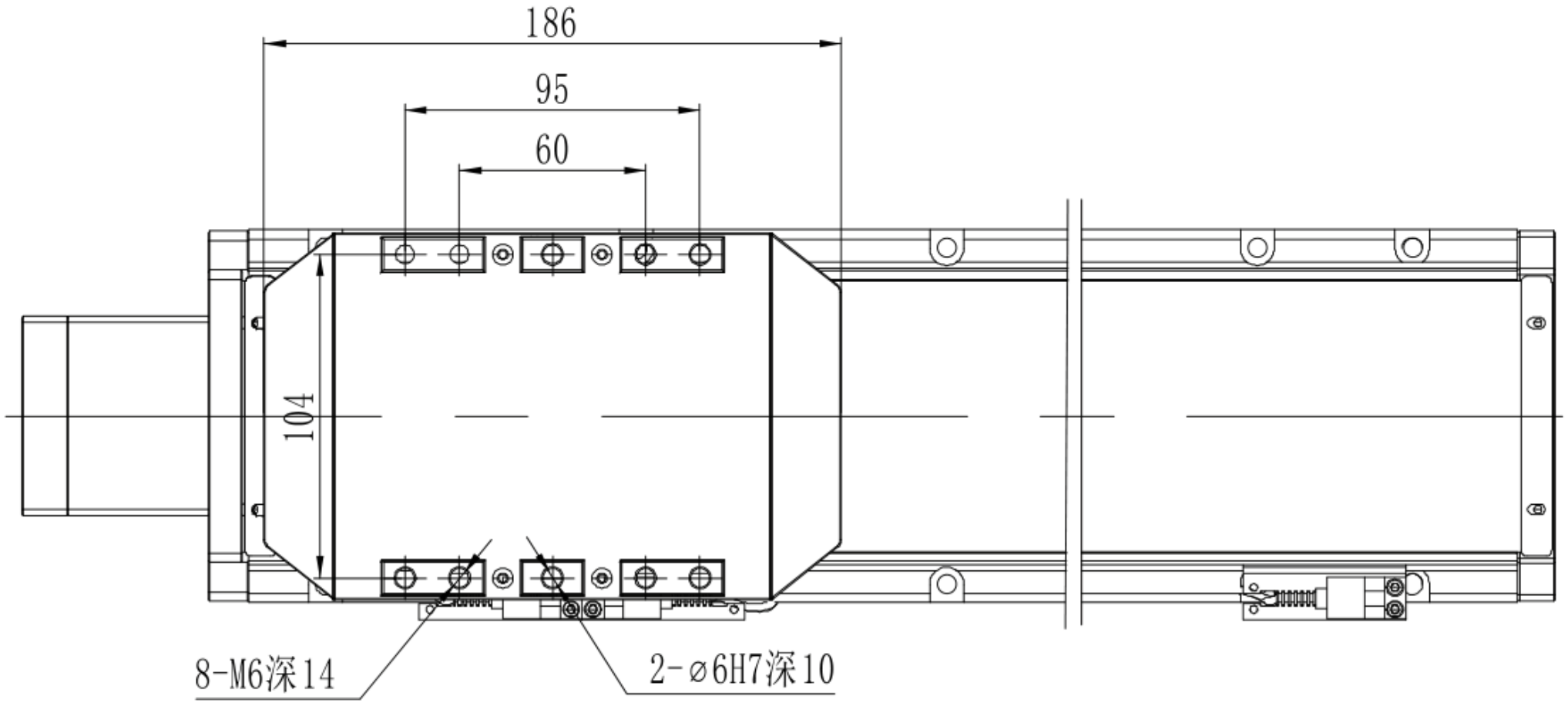

MTH12 · خارج · C شفة المقطع

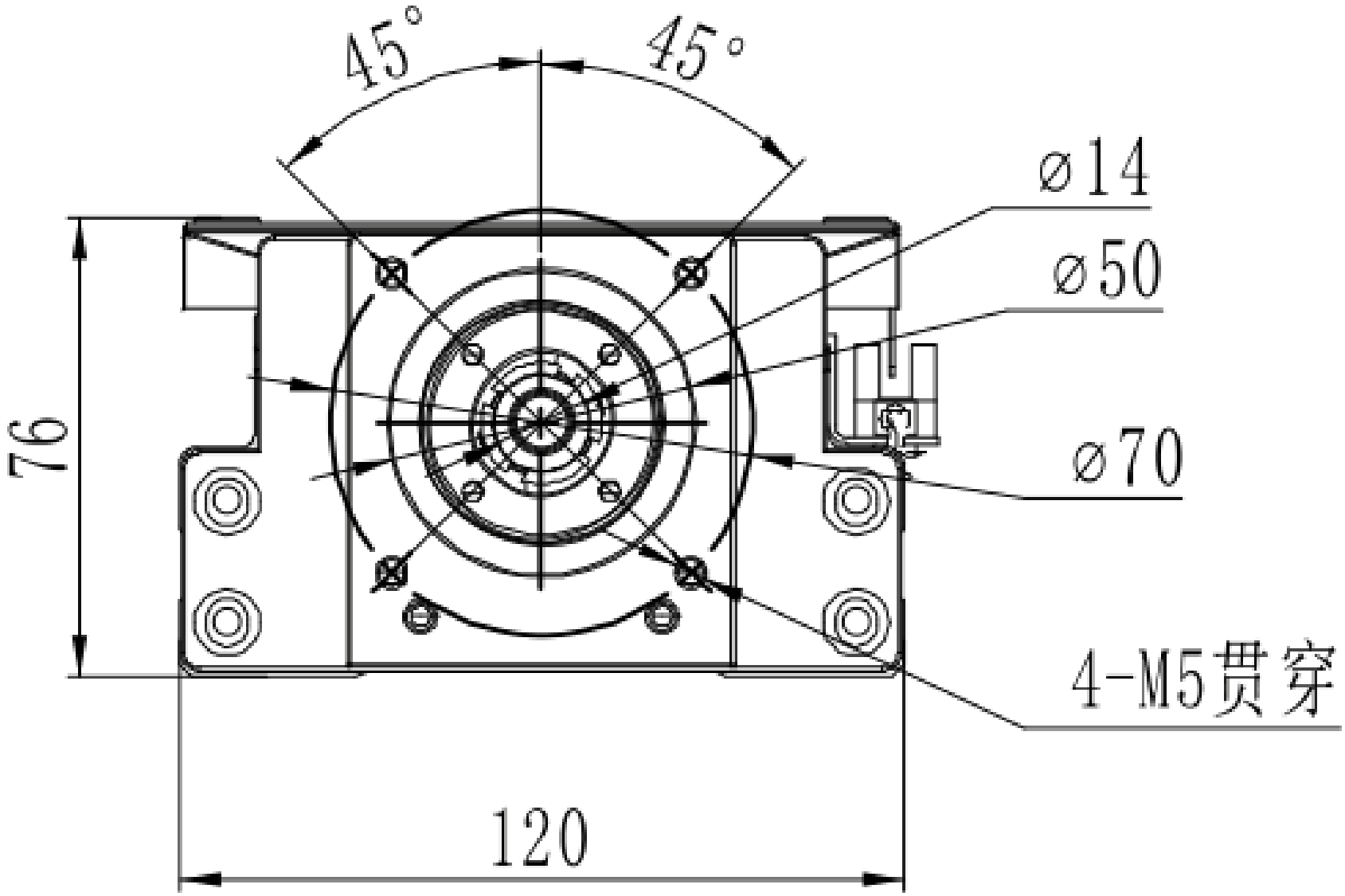

MTH12 · يسار · L منظر 1

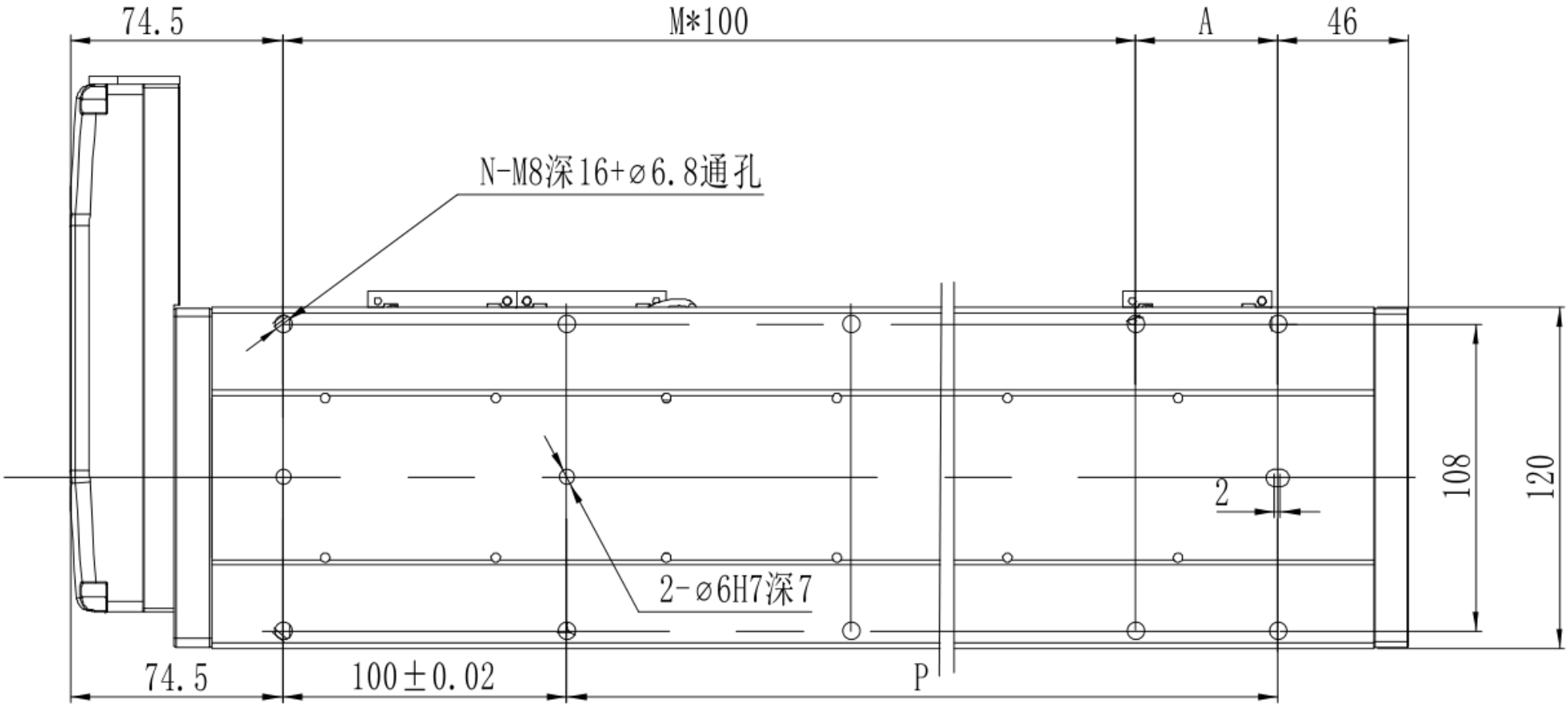

MTH12 · يسار · L منظر 2

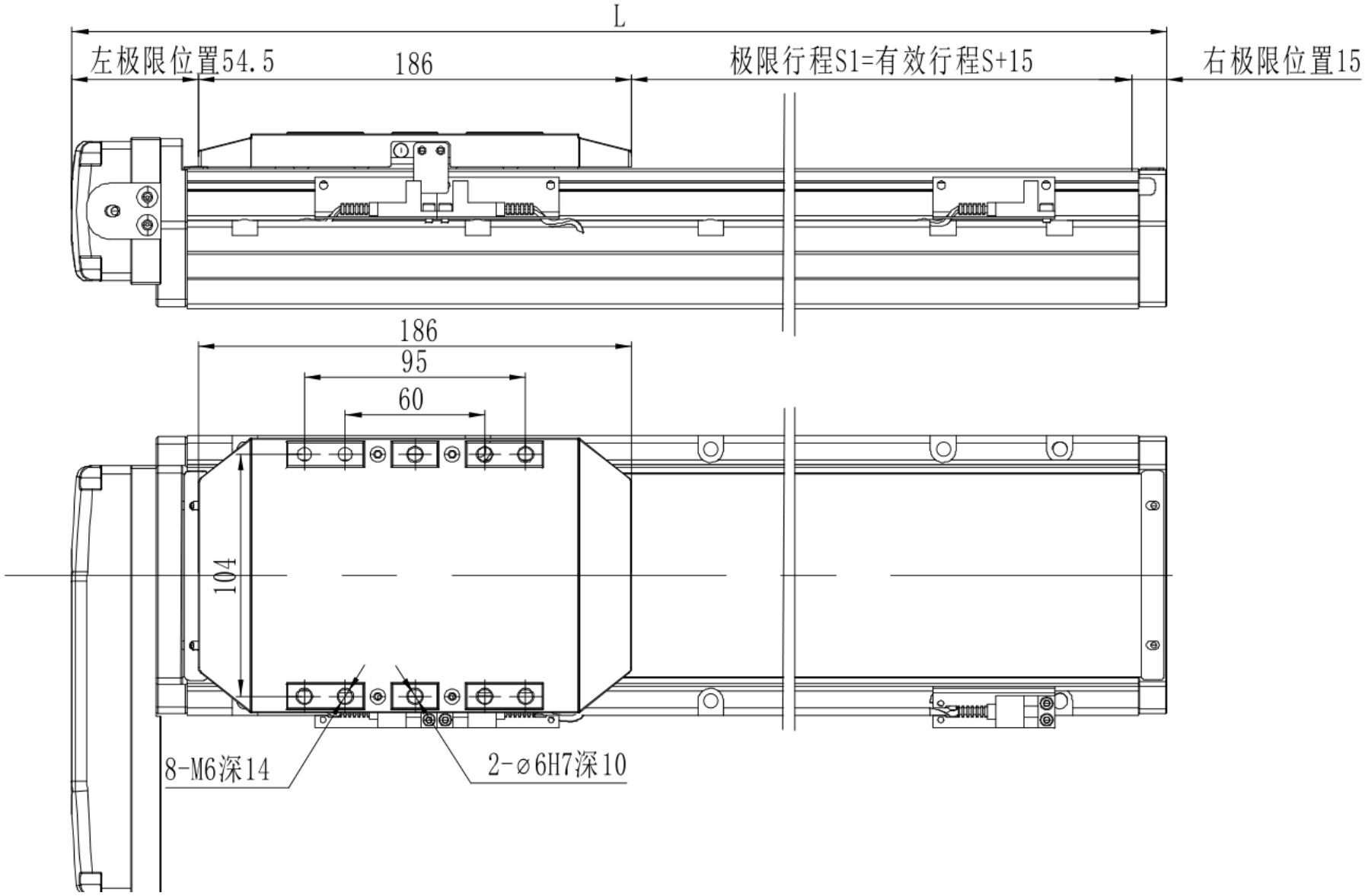

MTH12 · يسار · L شفة المقطع

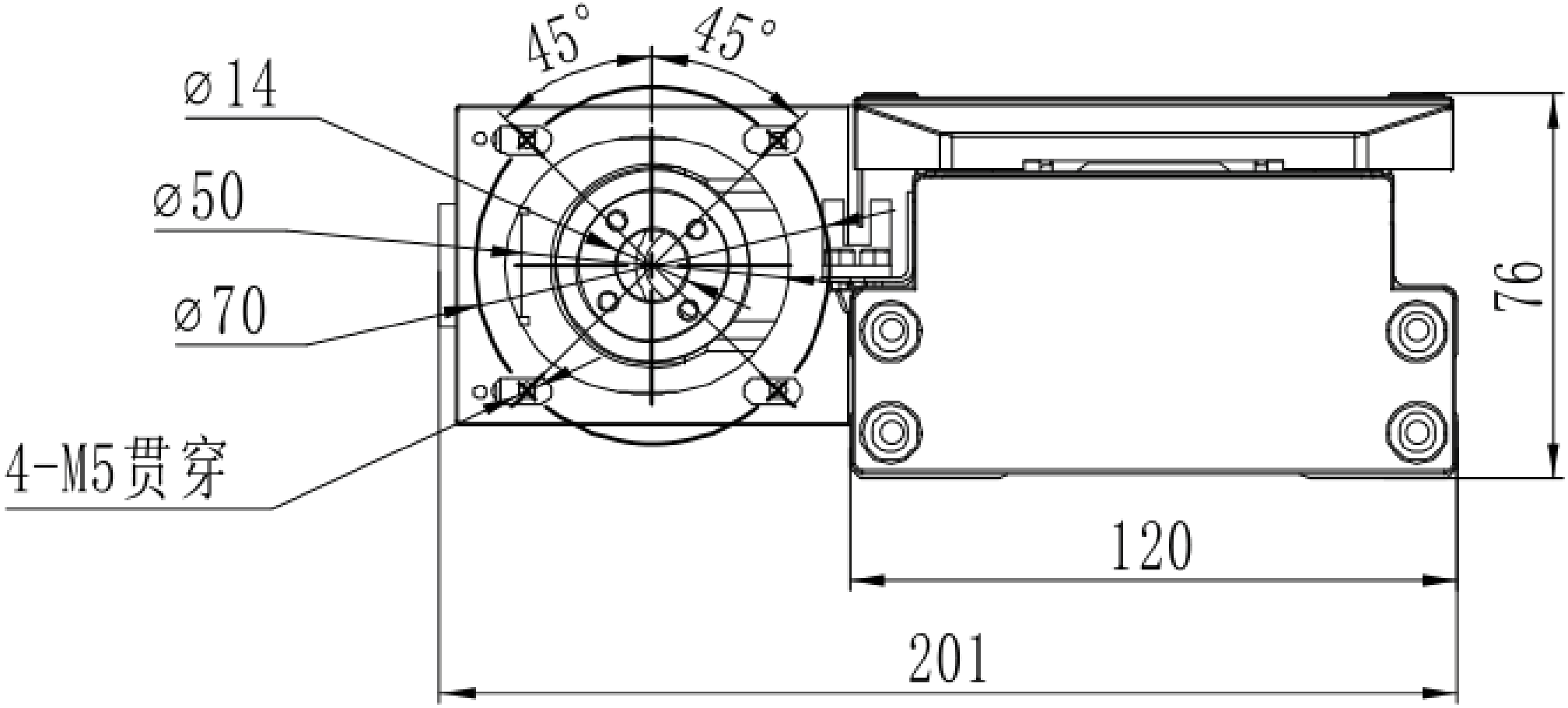

MTH12 · يمين · R منظر 1

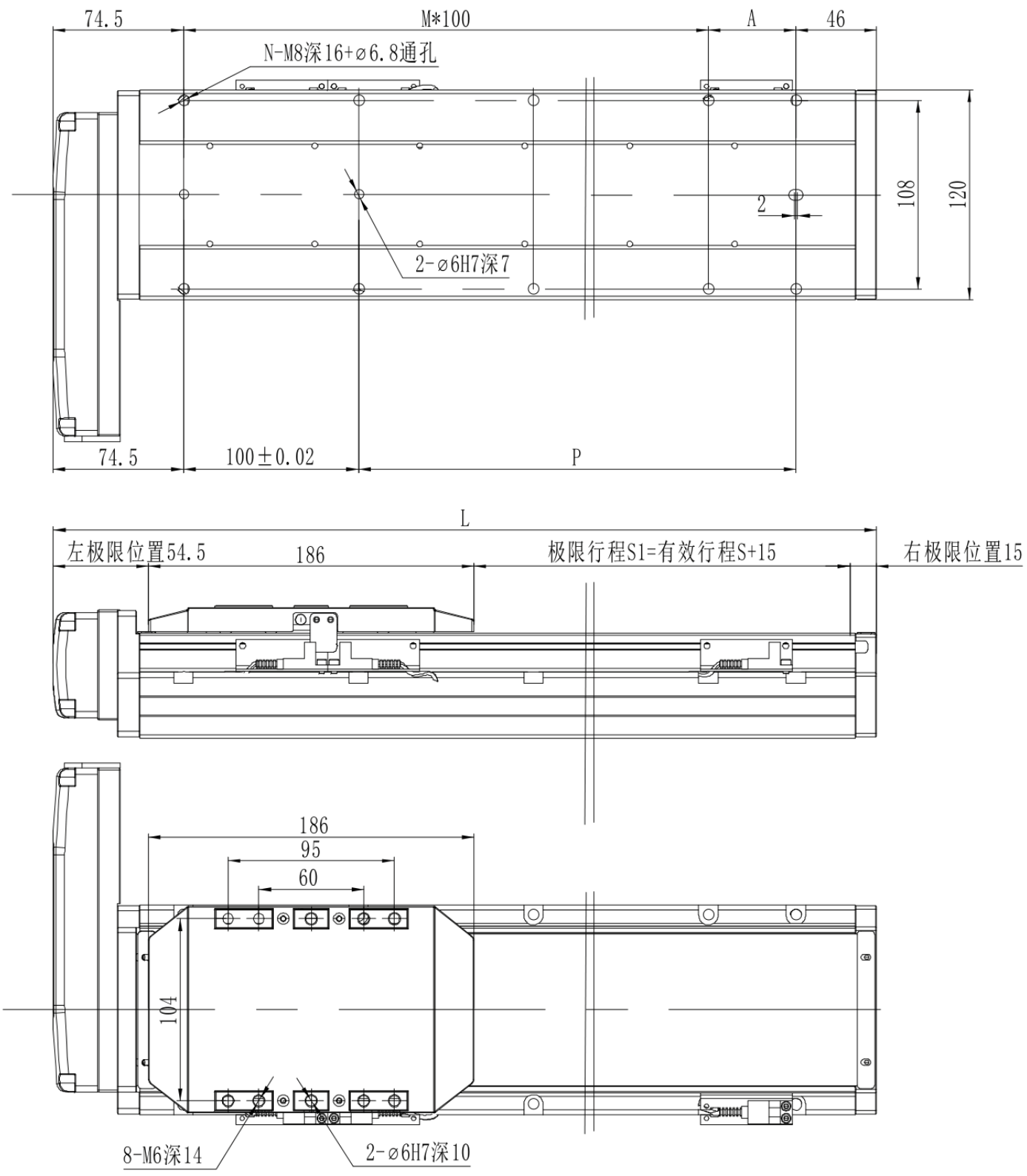

MTH12 · يمين · R شفة المقطع

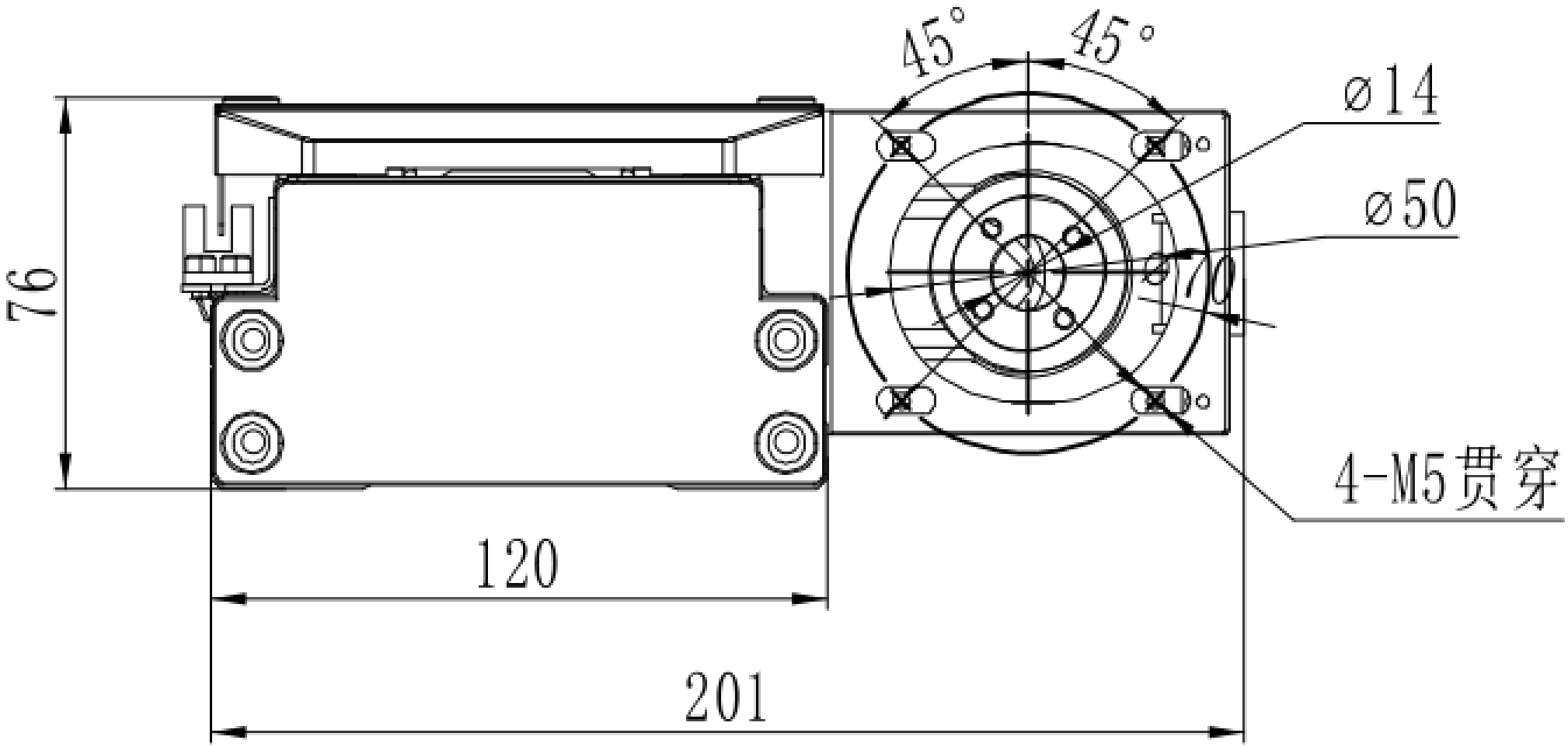

MTH12 · أسفل · B منظر 1

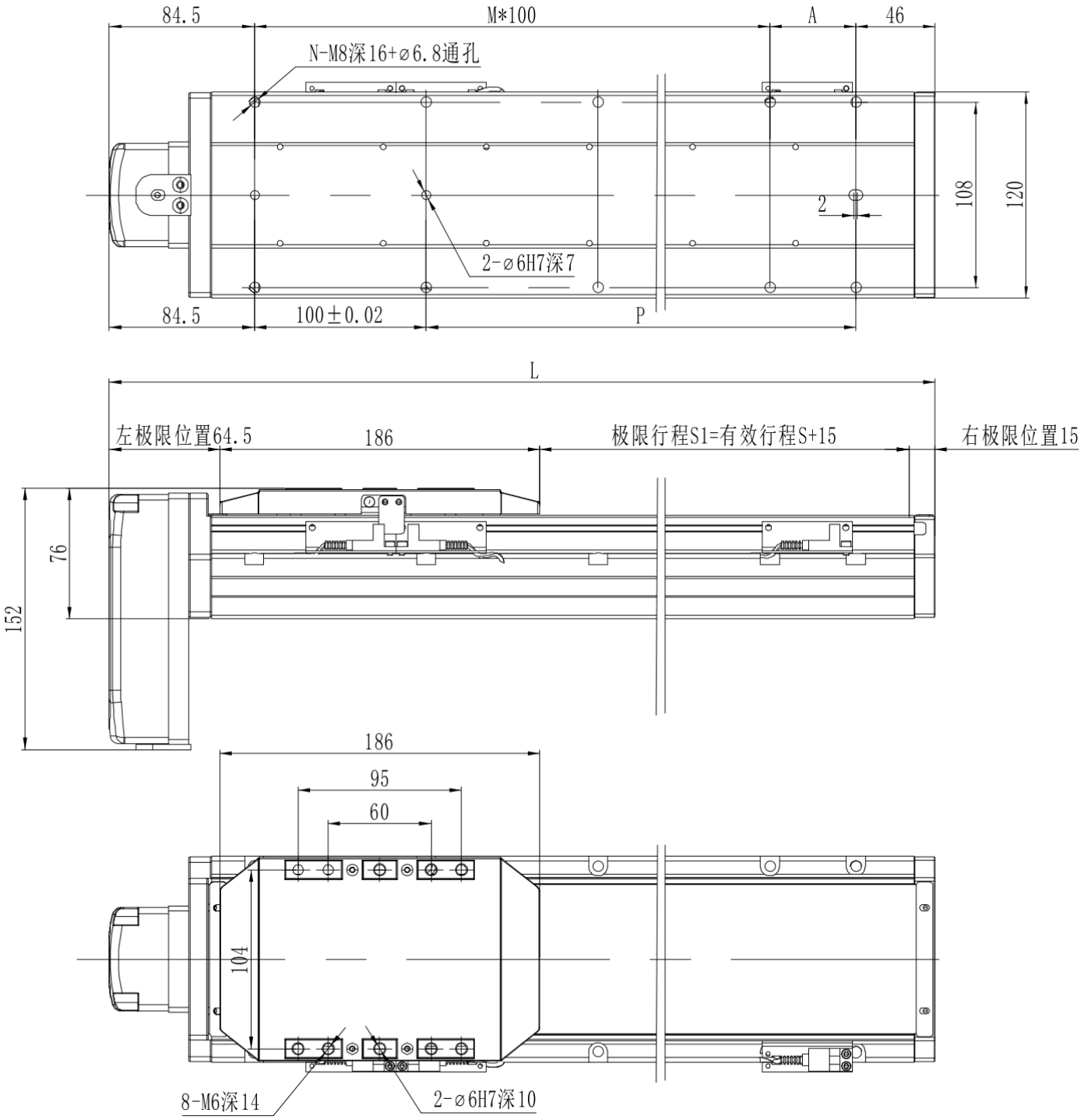

MTH12 · أسفل · B شفة المقطع

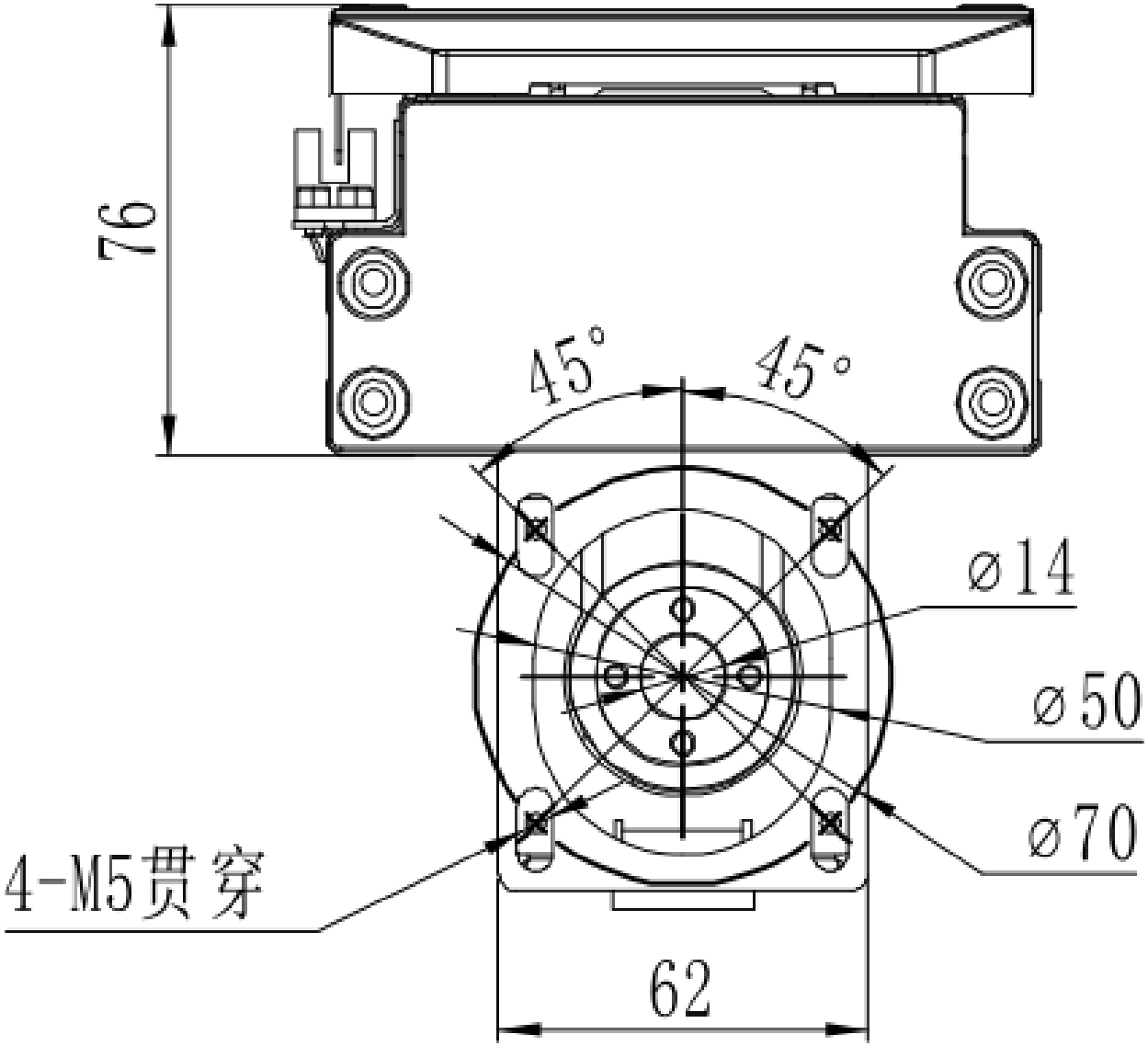

MTH12 · خارج · C نظرة هندسية عامة

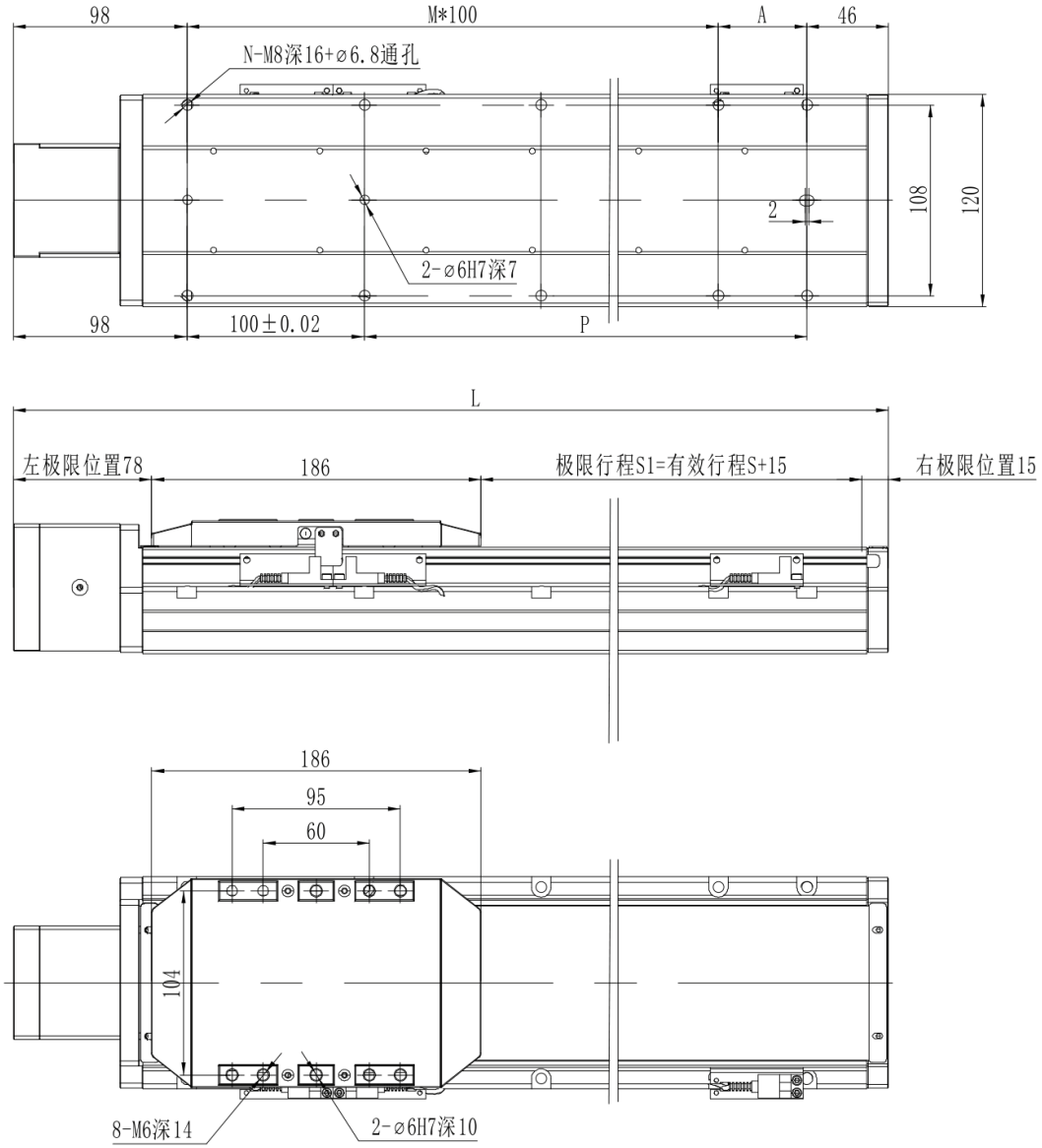

MTH12 · يسار · L نظرة هندسية عامة

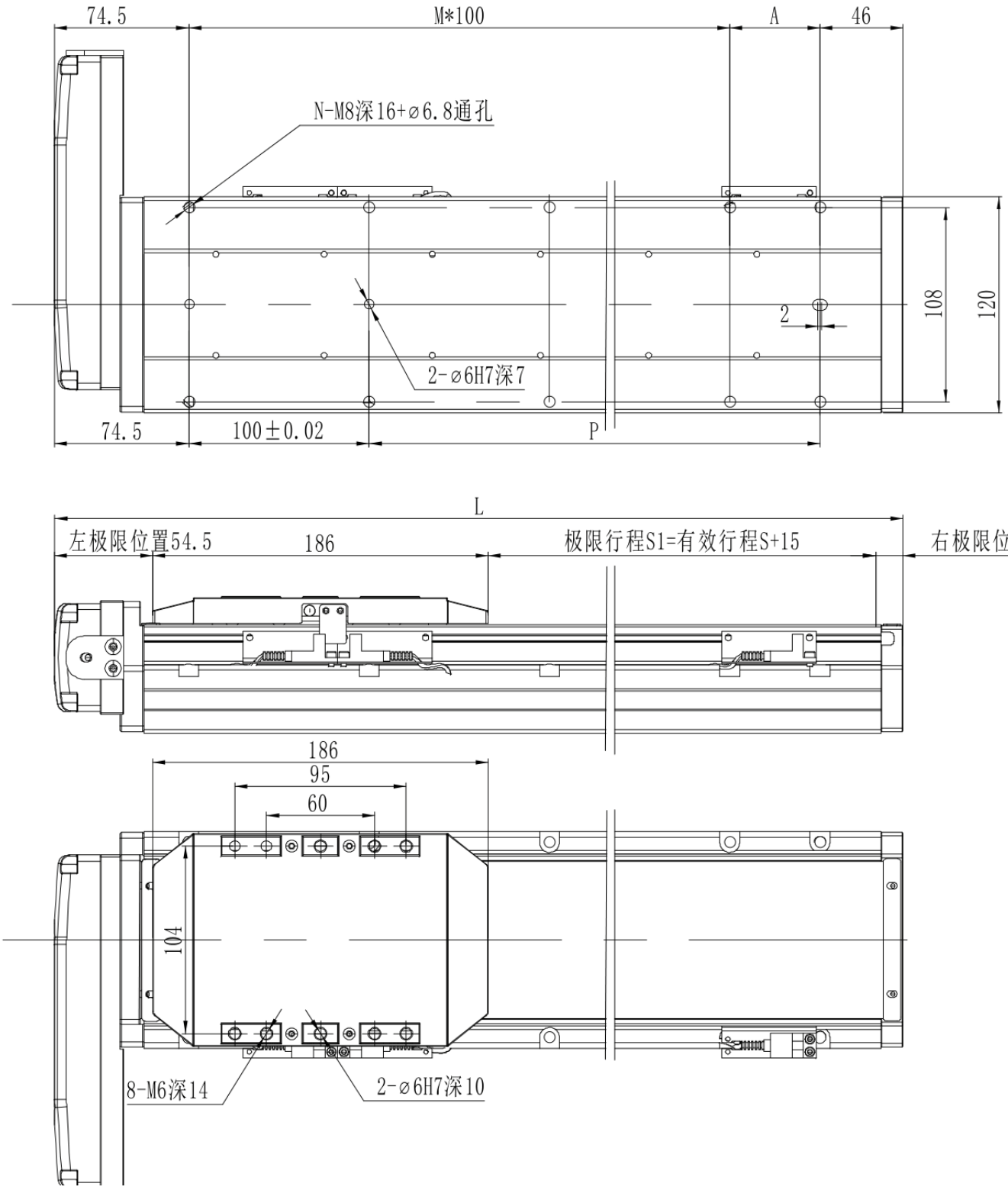

MTH12 · يمين · R نظرة هندسية عامة

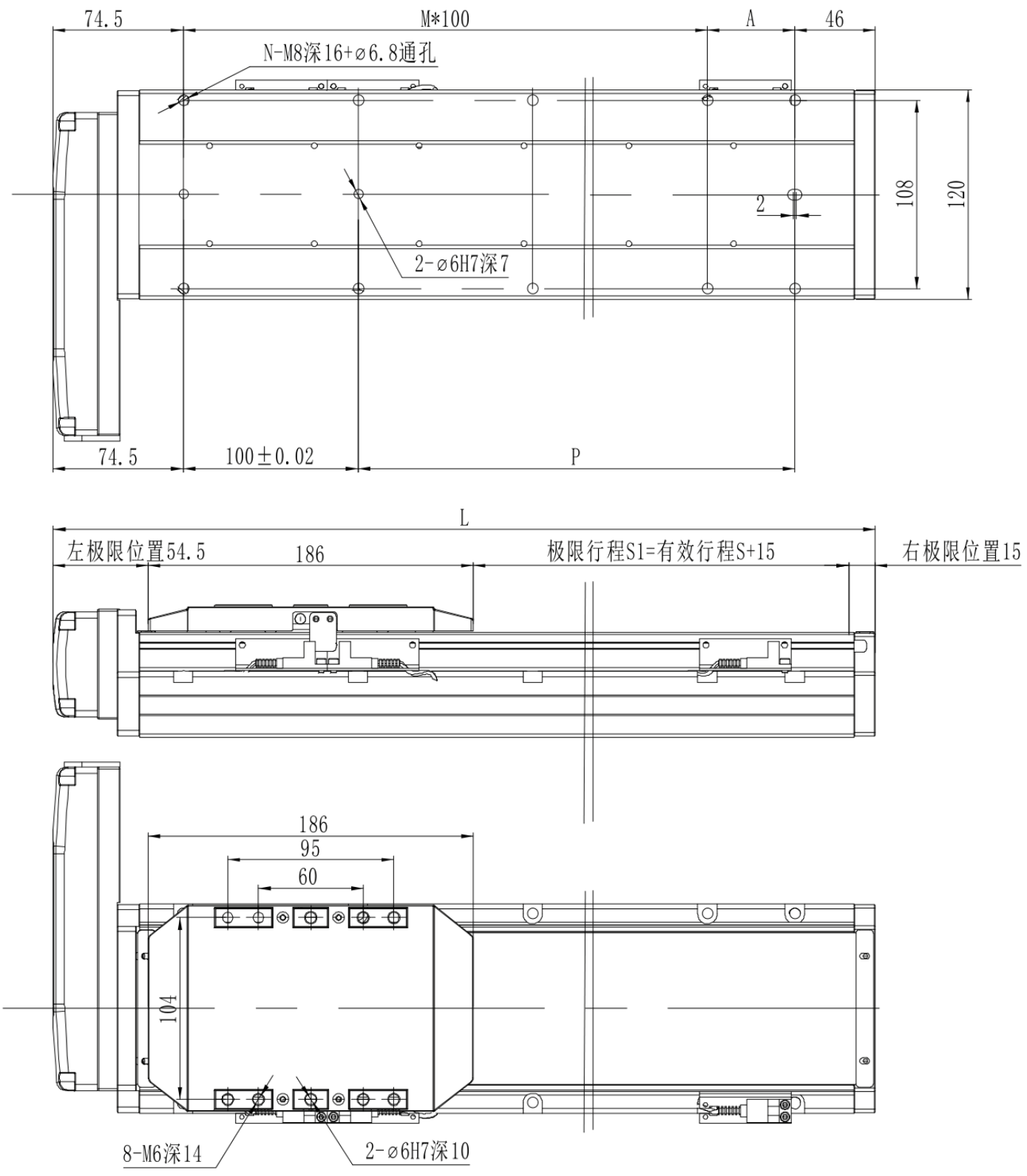

MTH12 · أسفل · B نظرة هندسية عامة

