ວິທີໃຊ້ປື້ມແຜນນີ້

ແຕ່ລະມຸມມອງແມ່ນແຜນລາຍການຂອງຕົວແປ ຫຼືກຸ່ມອັດຕາທີ່ລະບຸ. ໃຊ້ປ້າຍທີ່ພົມ ບໍ່ແມ່ນການວັດຕາມມາດຕະສ່ວນ. ເປັນແຜນອ້າງອີງ ບໍ່ແມ່ນໄຟລ້ CAD.

EDA50 / ປື້ມແຜນ

ສານນະບັນ

R01	1 ມຸມມອງ | ໜ້າ 2-2
R02	1 ມຸມມອງ | ໜ້າ 3-3
R08	1 ມຸມມອງ | ໜ້າ 4-4
R05	1 ມຸມມອງ | ໜ້າ 5-5
R04	1 ມຸມມອງ | ໜ້າ 6-6
R07	1 ມຸມມອງ | ໜ້າ 7-7
R03	1 ມຸມມອງ | ໜ້າ 8-8
R06	1 ມຸມມອງ | ໜ້າ 9-9
L08	1 ມຸມມອງ | ໜ້າ 10-10
L04	1 ມຸມມອງ | ໜ້າ 11-11
L03	1 ມຸມມອງ | ໜ້າ 12-12
L07	1 ມຸມມອງ | ໜ້າ 13-13
L01	1 ມຸມມອງ | ໜ້າ 14-14
L06	1 ມຸມມອງ | ໜ້າ 15-15

ຕິດຕໍ່ HTROBOT

ອີເມວ: emmy@htrobot.com

ເວັບໄຊ: www.htrobot.com

EDA50 | ແຜນຂະໜາດ

ແຜນລາຍການ

EDA50 R01 ແຜນຂະໜາດ ອະທິບາຍ:L1=ຄວາມຍາວຍຶດໄດ້+87,L2=ຄວາມຍາວຍຶດໄດ້+172 | R01

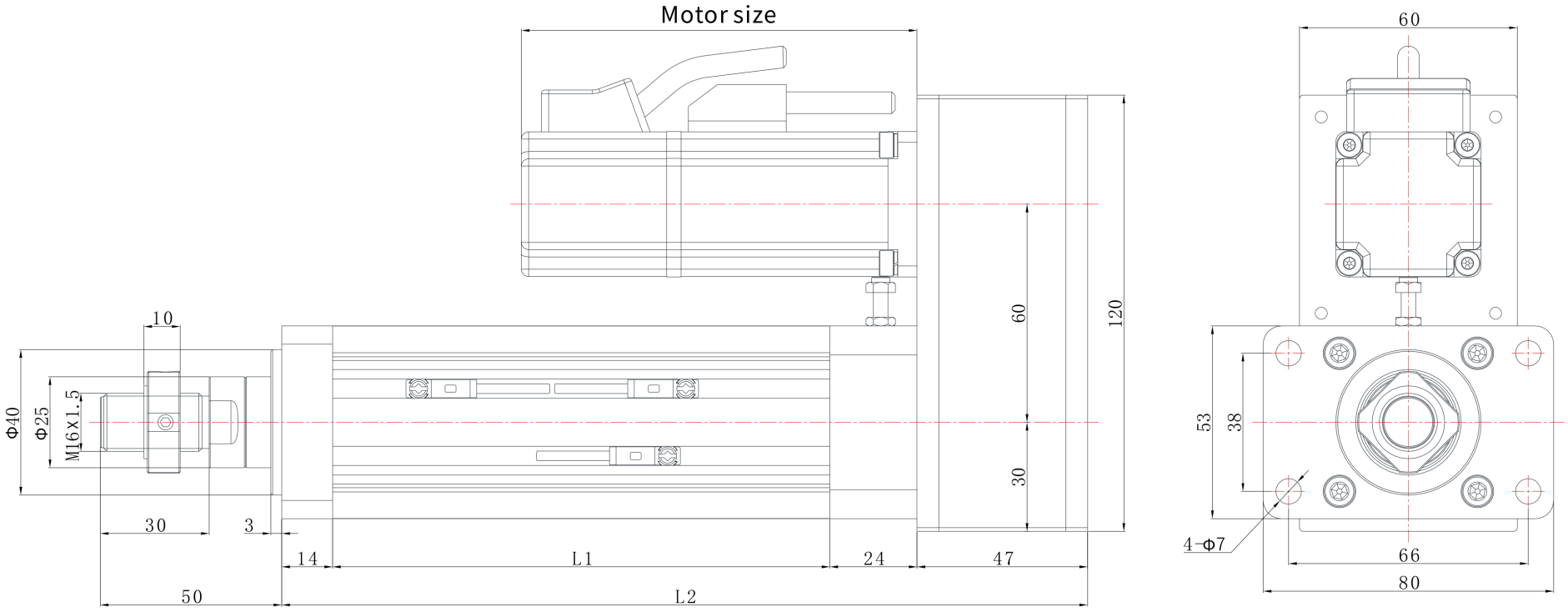

EDA50 | ແຜນຂະໜາດ

ແຜນລາຍການ

EDA50 R02 ແຜນຂະໜາດ ອະທິບາຍ:L1=ຄວາມຍາວຍືດໄດ້+87,L2=ຄວາມຍາວຍືດໄດ້+172 | R02

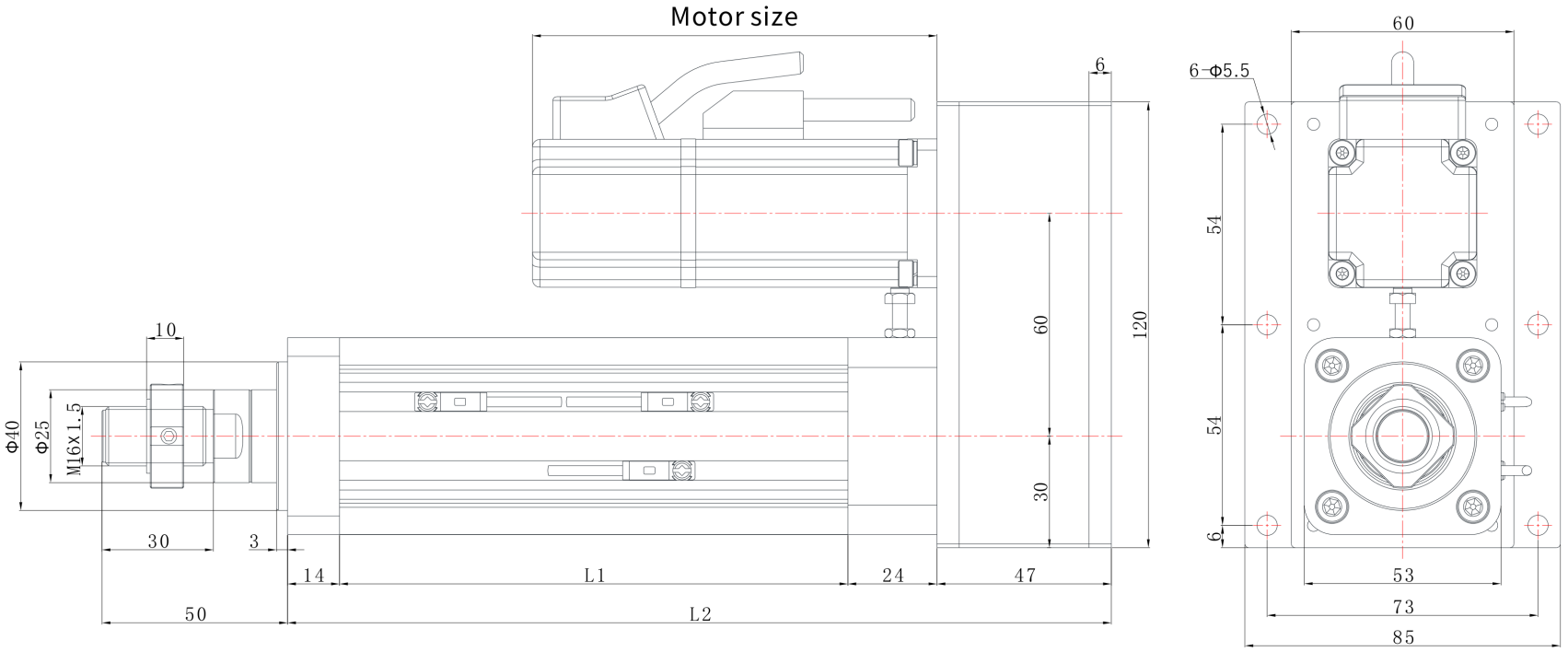

EDA50 | ແຜນຂະໜາດ

ແຜນລາຍການ

EDA50 R08 ແຜນຂະໜາດ ອະທິບາຍ:L1=ຄວາມຍາວຍືດໄດ້+101,L2=ຄວາມຍາວຍືດໄດ້+202 | R08

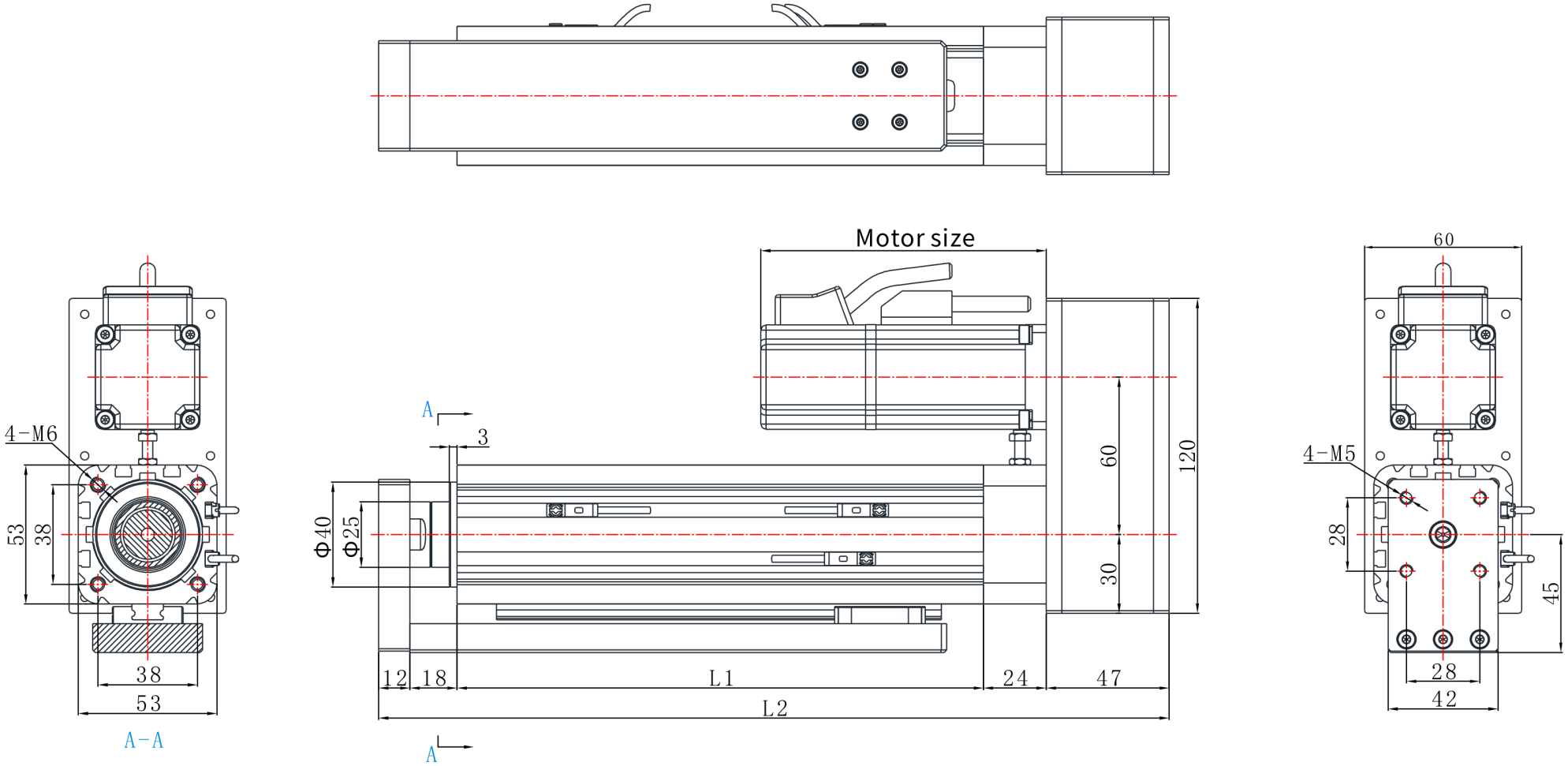

EDA50 | ແຜນຂະໜາດ

ແຜນລາຍການ

EDA50 R05 ແຜນຂະໜາດ ອະທິບາຍ:L1=ຄວາມຍາວຍືດໄດ້+87,L2=ຄວາມຍາວຍືດໄດ້+278 | R05

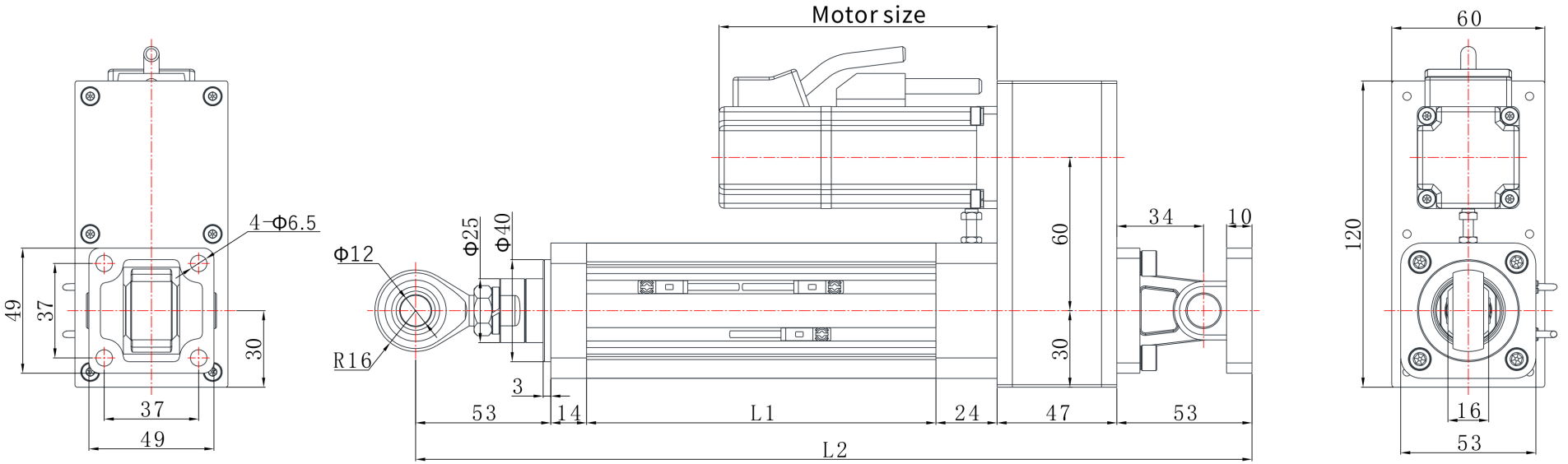

EDA50 | ແຜນຂະໜາດ

ແຜນລາຍການ

EDA50 R04 ແຜນຂະໜາດ ອະທິບາຍ:L1=ຄວາມຍາວຍືດໄດ້+87,L2=ຄວາມຍາວຍືດໄດ້+172 | R04

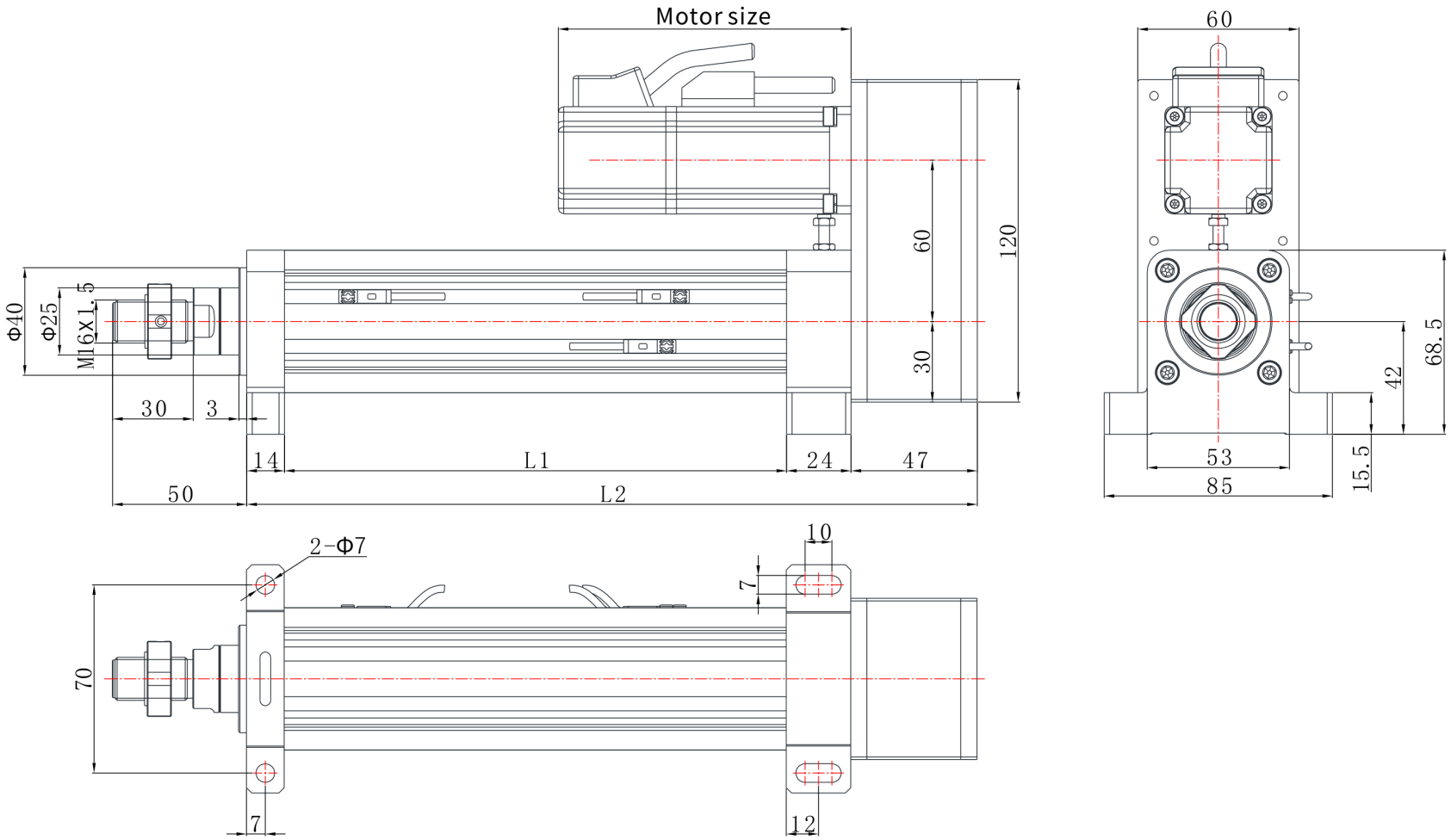

EDA50 | ແຜນຂະໜາດ

ແຜນລາຍການ

EDA50 R07 ແຜນຂະໜາດ ອະທິບາຍ:L1=ຄວາມຍາວຍຶດໄດ້+101,L2=ຄວາມຍາວຍຶດໄດ້+172 | R07

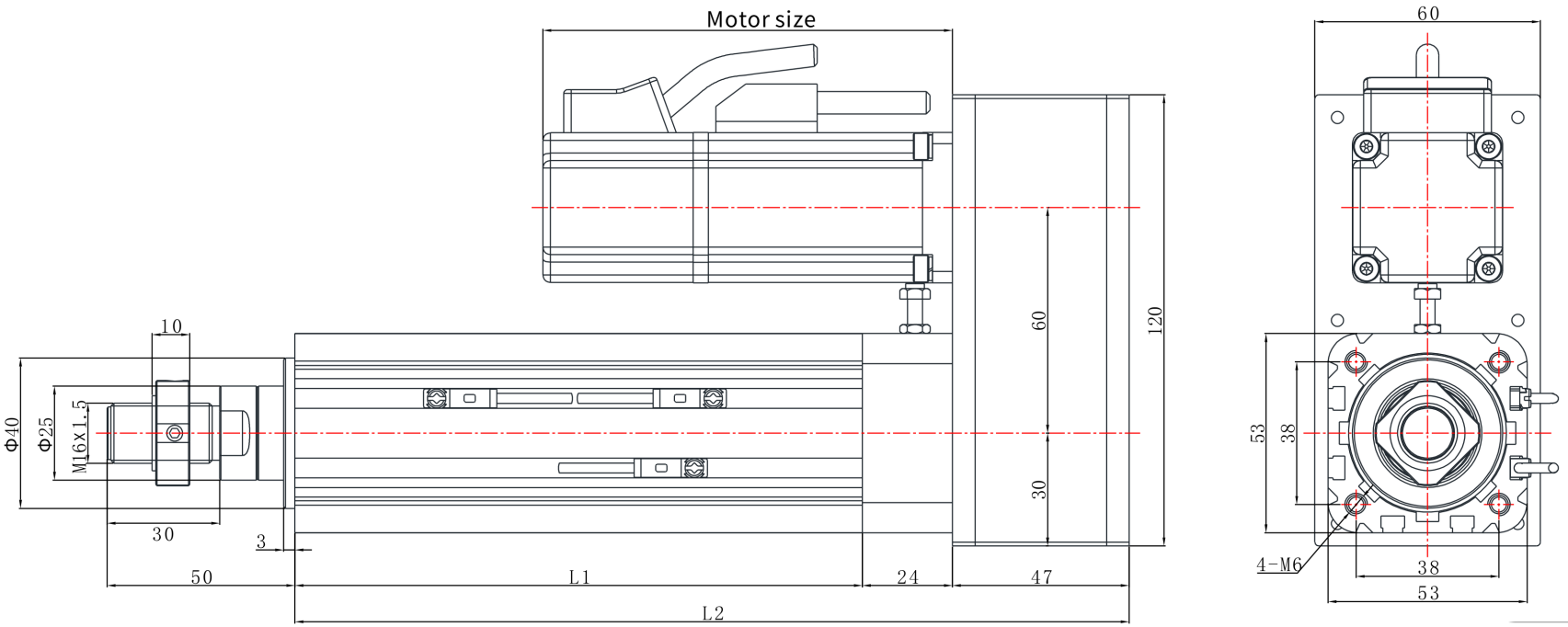

EDA50 | ແຜນຂະໜາດ

ແຜນລາຍການ

EDA50 R03 ແຜນຂະໜາດ ອະທິບາຍ:L1=ຄວາມຍາວຍືດໄດ້+87,L2=ຄວາມຍາວຍືດໄດ້+172 | R03

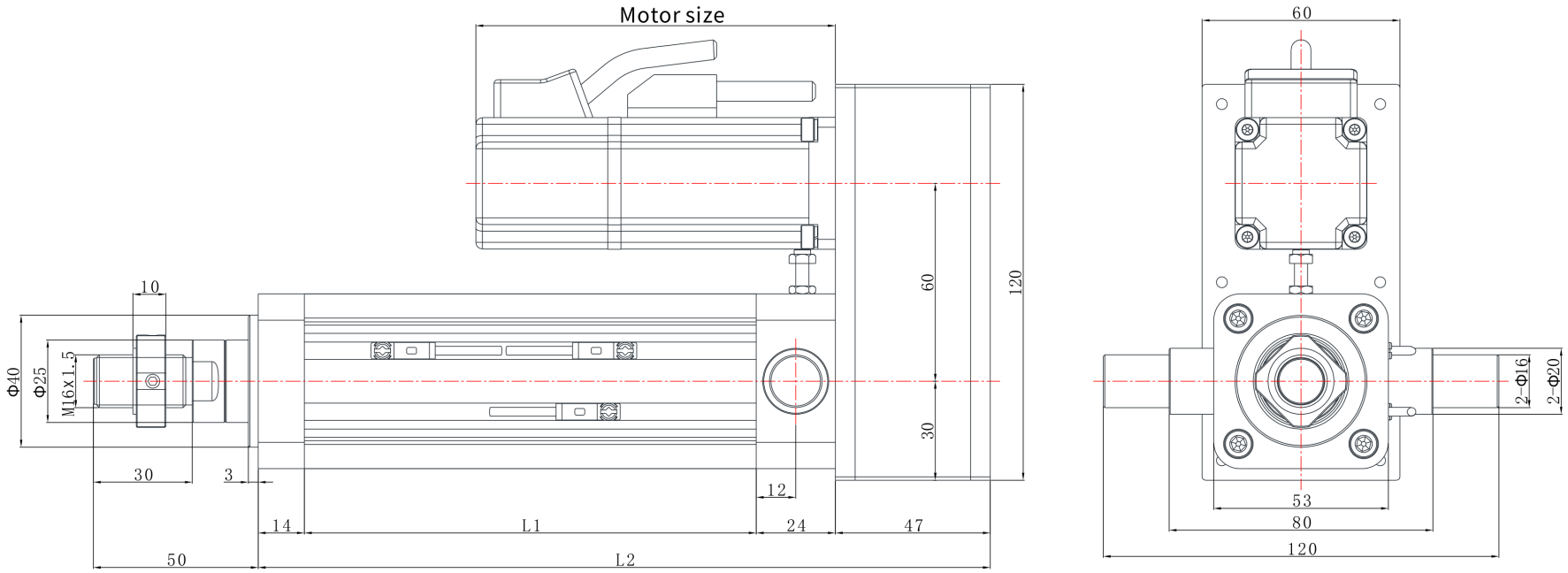

EDA50 | ແຜນຂະໜາດ

ແຜນລາຍການ

EDA50 R06 ແຜນຂະໜາດ ອະທິບາຍ:L1=ຄວາມຍາວຈິດໄດ້+101,L2=ຄວາມຍາວຈິດໄດ້+214 | R06

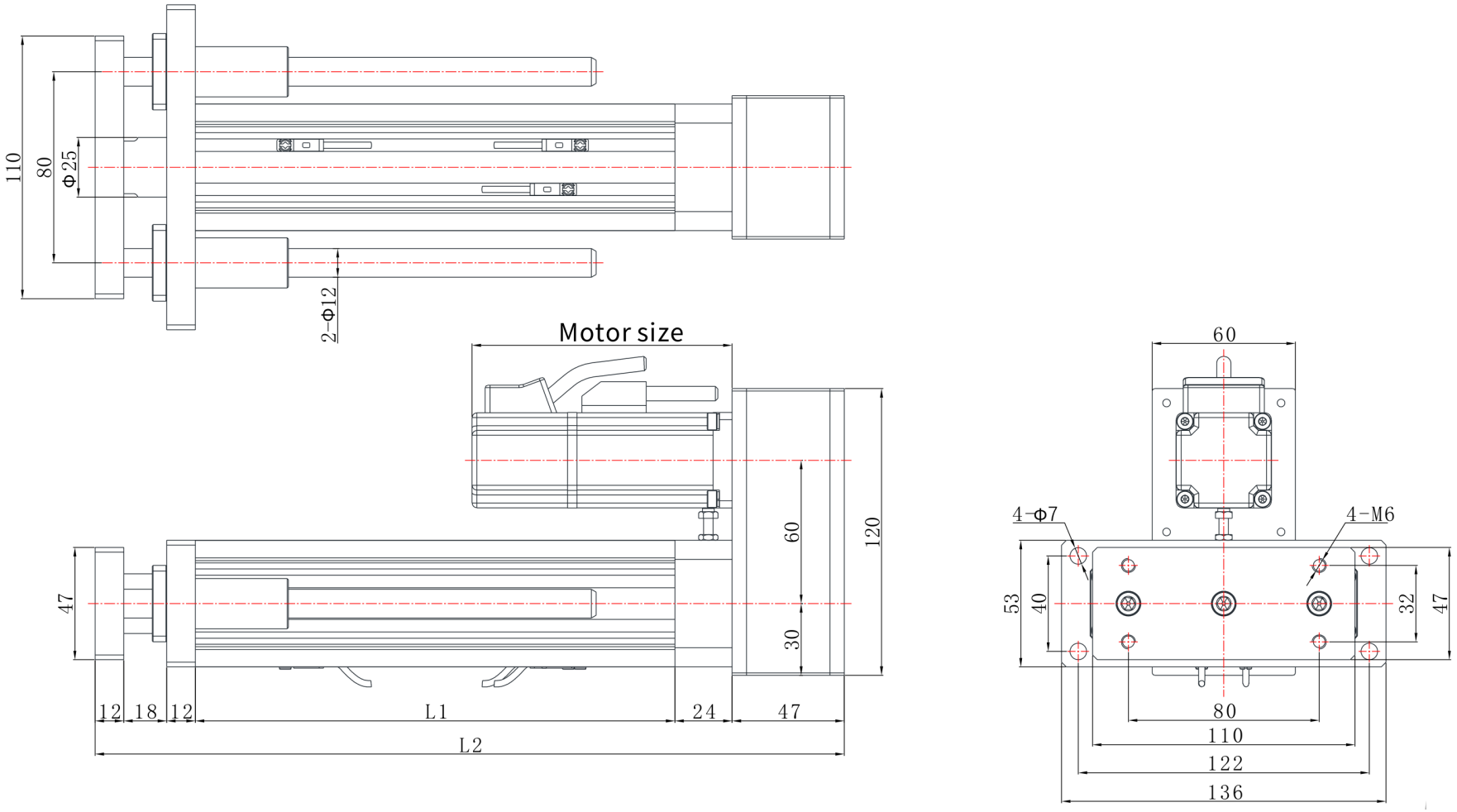

EDA50 | ແຜນຂະໜາດ

ແຜນລາຍການ

EDA50 L08 ແຜນຂະໜາດ ອະທິບາຍ:L1=ຄວາມຍາວຍຶດໄດ້+101,L2=ຄວາມຍາວຍຶດໄດ້+210 | L08

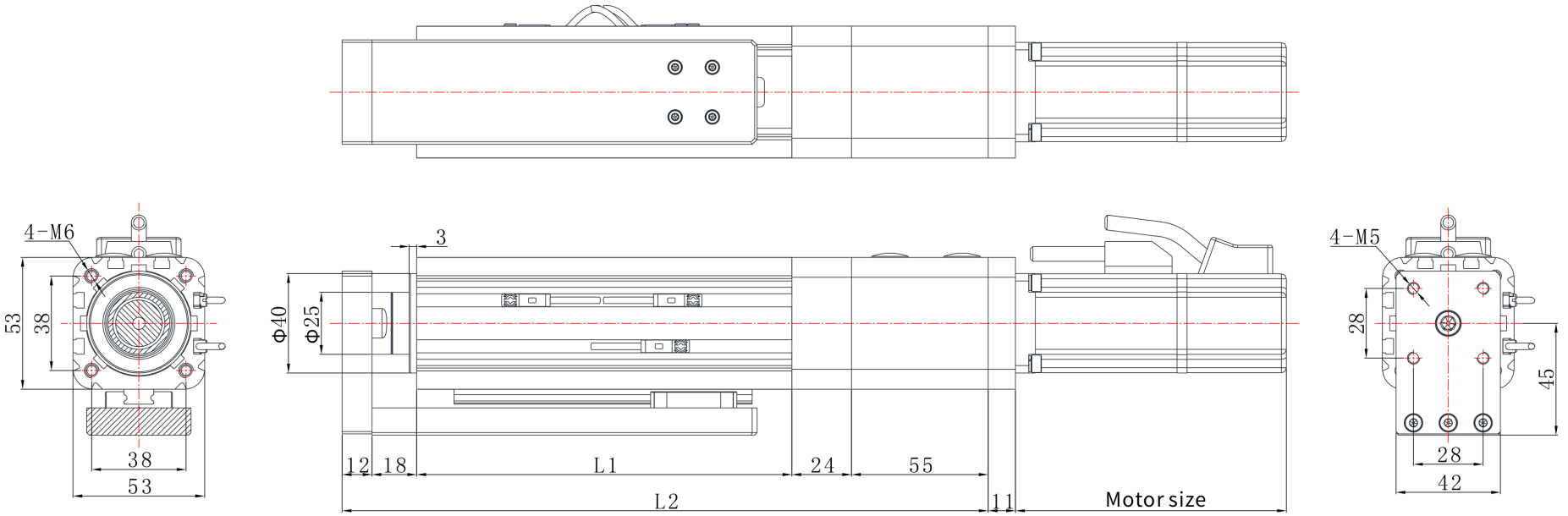

EDA50 | ແຜນຂະໜາດ

ແຜນລາຍການ

EDA50 L04 ແຜນຂະໜາດ ອະທິບາຍ:L1=ຄວາມຍາວຍຶດໄດ້+87,L2=ຄວາມຍາວຍຶດໄດ້+180 | L04

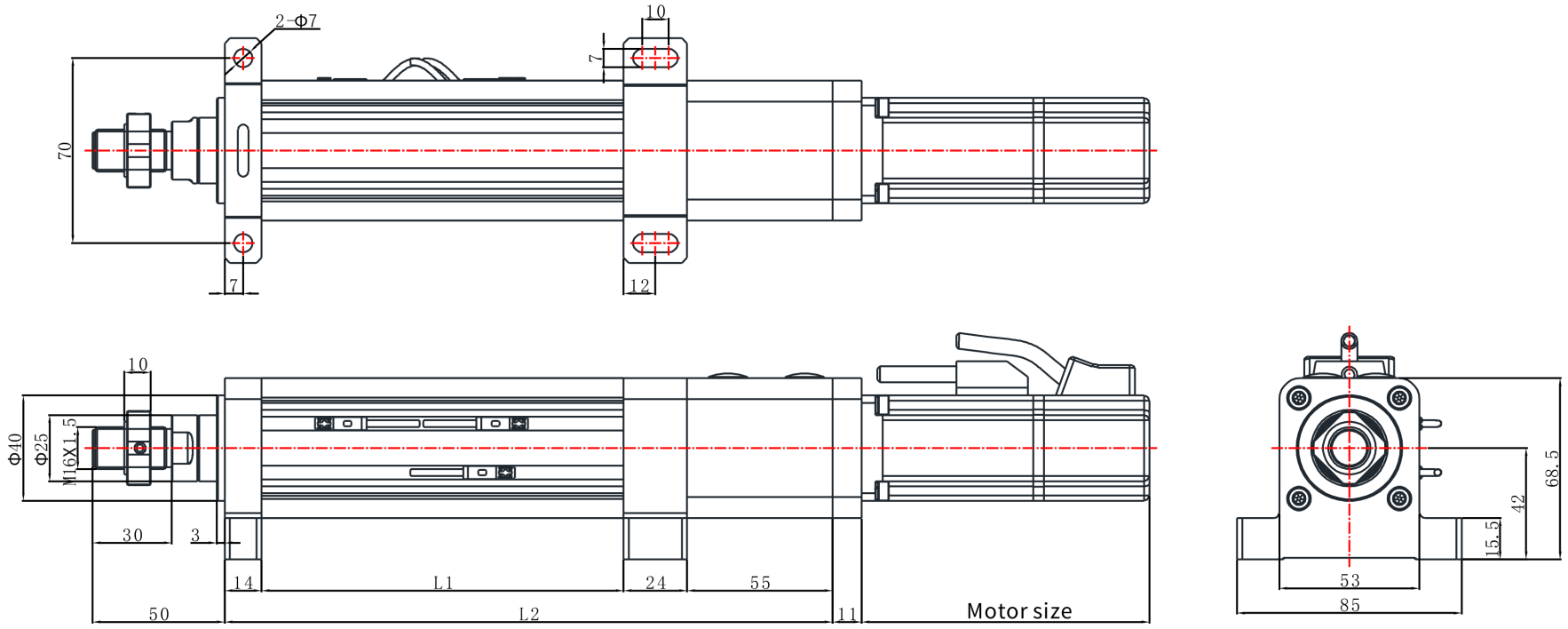

EDA50 | ແຜນຂະໜາດ

ແຜນລາຍການ

EDA50 L03 ແຜນຂະໜາດ ອະທິບາຍ:L1=ຄວາມຍາວຍຶດໄດ້+87,L2=ຄວາມຍາວຍຶດໄດ້+180 | L03

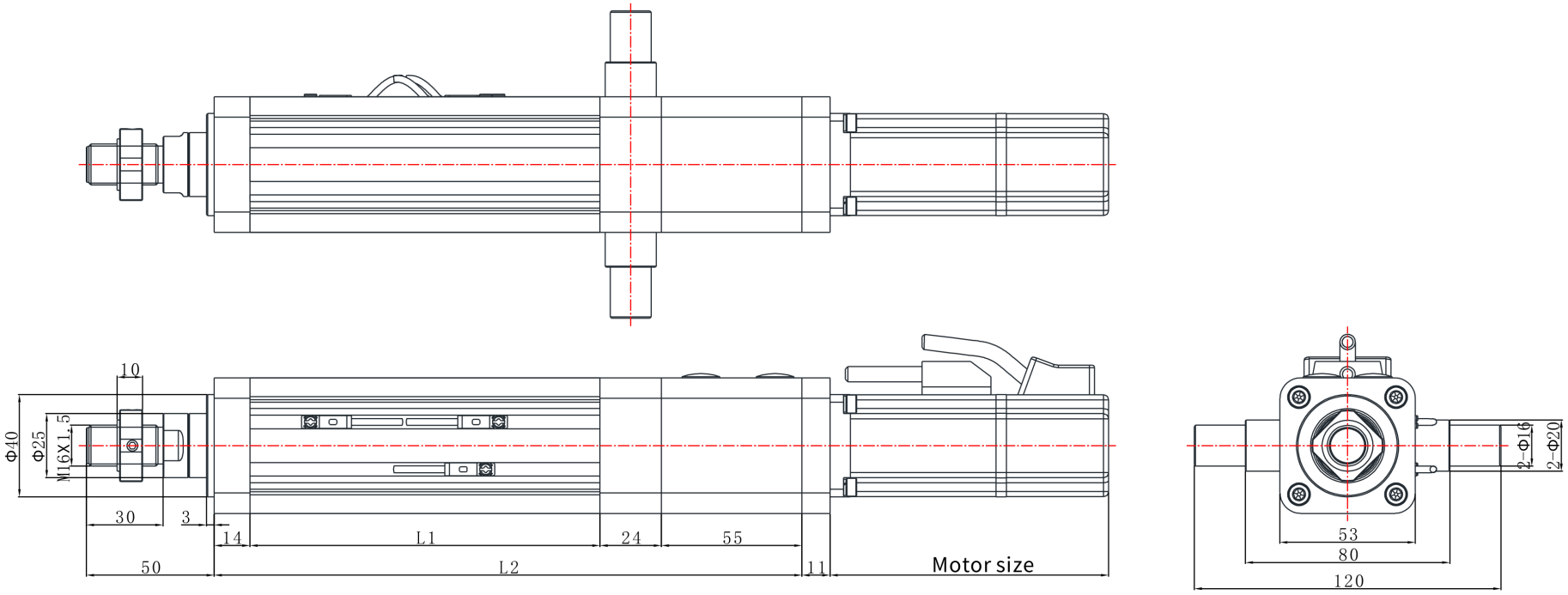

EDA50 | ແຜນຂະໜາດ

ແຜນລາຍການ

EDA50 L07 ແຜນຂະໜາດ ອະທິບາຍ:L1=ຄວາມຍາວຍຶດໄດ້+101,L2=ຄວາມຍາວຍຶດໄດ້+180 | L07

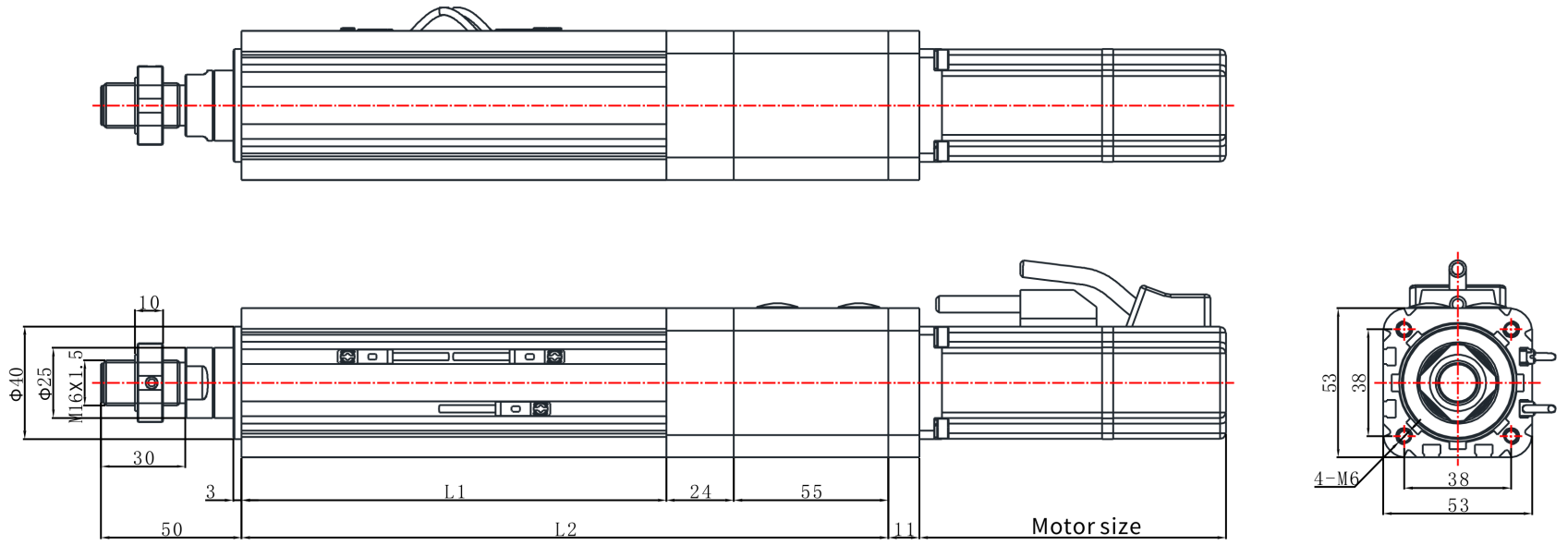

EDA50 | ແຜນຂະໜາດ

ແຜນລາຍການ

EDA50 L01 ແຜນຂະໜາດ ອະທິບາຍ:L1=ຄວາມຍາວຍຶດໄດ້+87,L2=ຄວາມຍາວຍຶດໄດ້+180 | L01

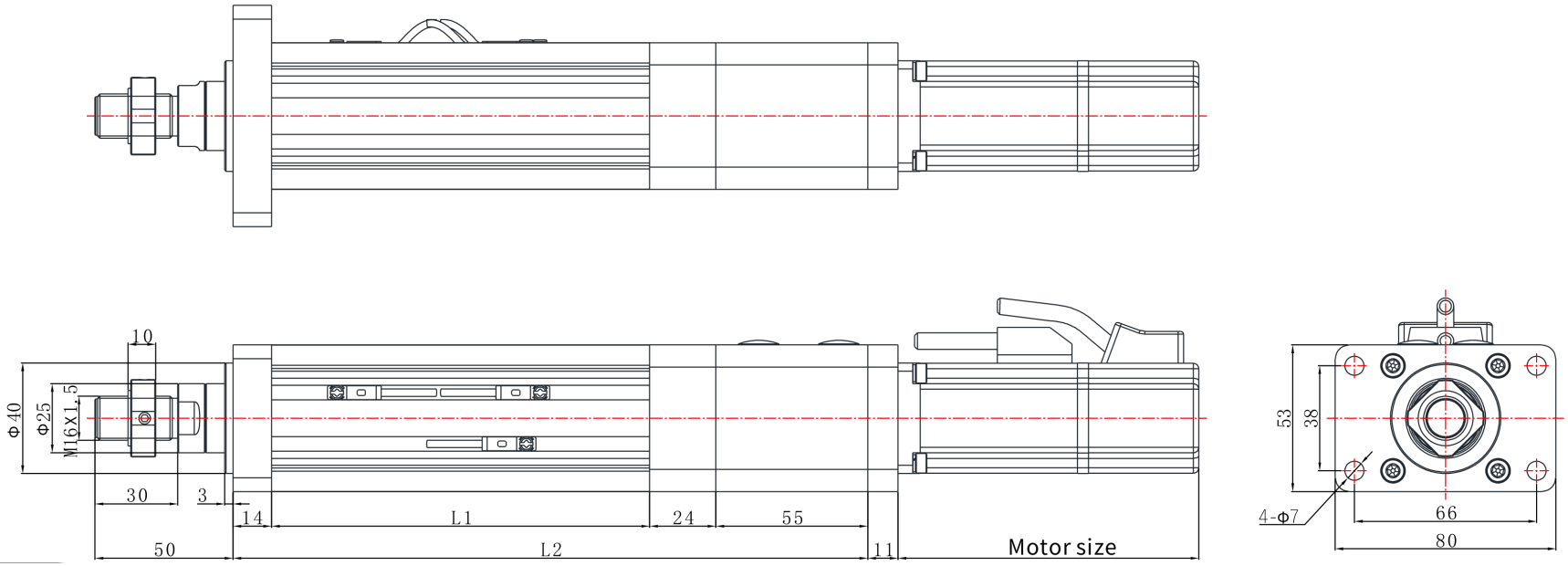

EDA50 | ແຜນຂະໜາດ

ແຜນລາຍການ

EDA50 L06 ແຜນຂະໜາດ ອະທິບາຍ:ຄວາມຍາວຍືດໄດ້ຄວາມຍາວຍືດໄດ້ | L06

