EDA80

กระบอกไฟฟ้าเซอร์โวความแม่นยำสูง รับภาระสูง ปรับช่วงชักได้ EDA80

ผลิตภัณฑ์

กระบอกไฟฟ้าเซอร์โวสำหรับการเคลื่อนที่เส้นตรงแบบมีไกด์ในเครื่องจักรหรือสายผลิต

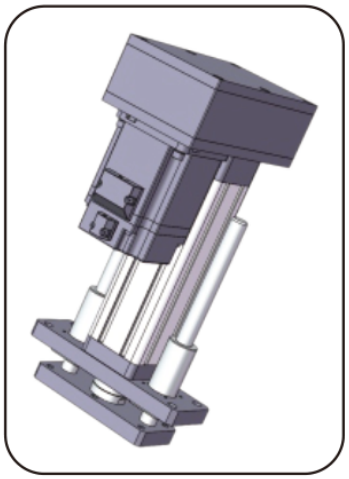

ภาพผลิตภัณฑ์

ข้อมูลจำเพาะทางเทคนิค

ลิมิตสวิตช์	สวิตช์แม่เหล็ก
ความเร็วสูงสุดที่อนุญาต	**<=1000 mm/s**
แรงขับสูงสุดที่อนุญาต	**<=20kN**
มุมหมุนของก้านลูกสูบ	**+/-0.3 deg**
ความยาวยืดได้	**<=750 mm**
เส้นผ่านศูนย์กลางภายใน	**phi65 mm**

การเลือก

เลือกแรงผลัก ช่วงชัก และความเร็วเป็นดิวตี้เดียว ค่าสูงสุดในแคตตาล็อกไม่ได้แปลว่าค่าสูงสุดอื่นใช้พร้อมกัน ยืนยันลีดสกรู การติดตั้งมอเตอร์ การลดเกียร์ และการต่อภาระก่อนสั่ง

พารามิเตอร์พื้นฐาน

(หมายเหตุ: แรงผลัก ช่วงชัก และความเร็วต้องใช้ร่วมกับสภาพการใช้งานจริง และค่าขีดจำกัดสูงสุดทั้งสามอย่างใช้พร้อมกันไม่ได้)

เส้นผ่านศูนย์กลางภายนอก	เส้นผ่านศูนย์กลางภายใน	แรงขับสูงสุดที่อนุญาต	ความยาวยืดได้	ความเร็วสูงสุดที่อนุญาต	ความเร็วสูงสุดที่อนุญาต ลูกสูบ สวิตช์ลิมิต	มุมหมุนก้าน	ลิมิตสวิตช์
80x80 mm	phi65 mm	<=20KN	<=750 mm	<=1000 mm/s	+/-0.3 deg		สวิตช์แม่เหล็ก

ตัวเลือกไดรฟ์และมอเตอร์

ระยะนำบอลสกรู	อัตราส่วนความเร็วของล้อชิงโครนัส (ขาเข้า: ขาออก)	อัตราส่วนความเร็วของล้อชิงโครนัส (ขาเข้า: ขาออก)	อัตราส่วนความเร็วของล้อชิงโครนัส (ขาเข้า: ขาออก)	ข้อมูลจำเพาะมอเตอร์ที่ติดตั้งตรงได้	ข้อมูลจำเพาะมอเตอร์ที่ติดตั้งตรงได้	ข้อมูลจำเพาะมอเตอร์ที่ติดตั้งตรงได้	ชุดทดรอบที่สามารถจับคู่ได้	ชุดทดรอบที่สามารถจับคู่ได้
05mm	1:1	1.5:1	2:1	80A	100A	130A	60A	60A, 80A
10mm	1:1	1.5:1	2:1	80A	100A	130A	90A	60A, 80A, 100A, 130A
25mm	1:1	1.5:1	2:1	80A	100A	130A	115A	80 A , 100A , 130A, 180A

พารามิเตอร์บอลสกรู

(หมายเหตุ: พารามิเตอร์บอลสกรูใช้กับช่วงชัก <= 300mm สำหรับช่วงชักมากกว่า 300mm กรุณาปรึกษาเจ้าหน้าที่เทคนิค)

รุ่นบอลสกรู	ประเภท	เส้นผ่านศูนย์กลาง	ระยะนำบอลสกรู	Ca (KN)	Coa (KN)	ความแข็งแกร่งของบอลสกรู	เส้นผ่านศูนย์กลางลูกบอล	เพลาสกรู	อัตราส่วนความชะลูด	ความแม่นยำในการกำหนดตำแหน่ง | ระดับความแม่นยำ	ความแม่นยำในการกำหนดตำแหน่ง | ระดับความแม่นยำ
SFNU2505-4	บอลสกรู	25 mm	05mm	16.9 KN	48 KN	45Kgf/um	3.175mm	22K6	1:30	C5/+/-0.01	C7/+/-0.02

EDA80

กระบอกสูบไฟฟ้า

พารามิเตอร์บอลสกรู (ต่อ)

รุ่นบอลสกรู	ประเภท	เส้นผ่านศูนย์กลาง	ระยะนำบอลสกรู	Ca (KN)	Coa (KN)	ความแข็งแกร่งของบอลสกรู	เส้นผ่านศูนย์กลางลูกบอล	เพลาสกรู	อัตราส่วนความชะลูด	ความแม่นยำในการกำหนดตำแหน่ง | ระดับความแม่นยำ	ความแม่นยำในการกำหนดตำแหน่ง | ระดับความแม่นยำ
SFNU2510-4	บอลสกรู	25 mm	10mm	28.9 KN	71.5 KN	50Kgf/um	4.762mm	22K6	1:30	C5/+/-0.01	C7/+/-0.02
SFA2525-1.8	บอลสกรู	25 mm	25mm	8.2 KN	21.5 KN	22Kgf/um	3.175mm	22K6	1:30	C5/+/-0.01	C7/+/-0.02

พารามิเตอร์ตลับลูกปืน

รุ่นตลับลูกปืน	Cr (KN)	Cor (KN)
ลูกปืนร่องลึก 6206-ZZ x2	19.5 KN	11.3 KN
ตลับลูกปืนรับแรงตามแนวแกนแบบแบน 51206	29.3 KN	58 KN

พูลเลย์ไทมิงและสายพาน

อัตราส่วนความเร็วของล้อชิงโครนัส	สเปกเกียร์ขับ	สเปกเกียร์ถูกขับ	จำนวนฟันเฟืองขับ	จำนวนฟันเฟืองตาม	ระยะศูนย์กลางของล้อชิงโครนัส	เส้นรอบวงสายพานชิงโครนัส	ความกว้างสายพานชิงโครนัส
1:1	5M25T42	5M25T42	40	40	110mm	420	25mm
1.5:1	5M25T42	5M25T42	30	45	110mm	410	25mm
2:1	5M25T42	5M25T42	30	60	110mm	450	25mm

ตารางเทียบขนาด (mm)

ประเภทการเชื่อมต่อโหลด	phiA	phiB	phiC	C	D	E	F	H	G	M
เกลียวนอก	phi65	phi50	-	40	65	3	12	-	46	M30x1.5
เกลียวใน	phi65	phi50	-	40	25	3	-	-	46	M20
ข้อต่อชนิด I	phi65	phi50	phi30	-	150	3	30	51	46	-
ตลับลูกปืนตาปลา	phi65	phi50	phi25	-	80	3	31	-	46	-
ข้อต่อ Y	phi65	phi50	phi30	-	150	3	35	73	70	-