HTROBOT

맞춤 그라운드 레일 시리즈

한국어 선정 가이드

리니어 모션 부품과 다축 자동화, Tianjin의 실무 지원과 함께.

Tianjin에 기반한 HTROBOT는 산업용 리니어 모션과 다축 자동화에서 고객과 협력합니다. 제품군은 리니어 모듈, 가이드, 볼 스크루, 액추에이터, XYZ 스테이지를 모읍니다.

모델: DG350; DG500; DG1000; DG1200

시리즈 참고

폭과 정밀도는 프로젝트에 맞게 맞춤할 수 있습니다.

위치 결정, 이송, 다축 장비의 적용 논의와 부품 공급을 연결합니다.

HTDG350 바닥 설치 직선축 맞춤

DG350 · 맞춤 그라운드 레일 시리즈

폭과 정밀도는 프로젝트에 맞게 맞춤할 수 있습니다.



DG350 제품 일러스트

검토된 사양

매개변수	값
치수 표의 스트로크 범위	100-2400 mm
기어 감속기 사양 코드	180 mm
기어 리드	250 mm
수평 하중	1000 kg
반복 정밀도	±0.1 mm
스트로크 참고	길이 무제한 / 간격 100
기어 사양	3M
리니어 가이드(원문 코드)	30
주문 예(참조)	DG350-L250-S500-R180-C4-D-K
센서 모델	외측 FC307 (NPN)

단위는 원문에 있는 곳에만 인쇄합니다.

HTDG500 바닥 설치 직선축 맞춤

DG500 · 맞춤 그라운드 레일 시리즈

폭과 정밀도는 프로젝트에 맞게 맞춤할 수 있습니다.

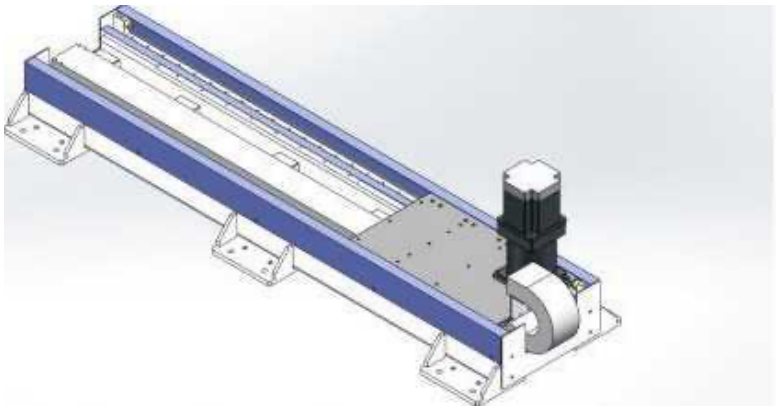

DG500 제품 일러스트

검토된 사양

매개변수	값
치수 표의 스트로크 범위	100-2400 mm
기어 감속기 사양 코드	180 mm
기어 리드	250 mm
수평 하중	1500 kg
반복 정밀도	±0.1 mm
스트로크 참고	길이 무제한 / 간격 100
기어 사양	3M
리니어 가이드(원문 코드)	30
주문 예(참조)	DG500-L250-S500-R180-C4-D-K
센서 모델	외측 FC307 (NPN)

단위는 원문에 있는 곳에만 인쇄합니다.

HTDG1000 바닥 설치 직선축 맞춤

DG1000 · 맞춤 그라운드 레일 시리즈

폭과 정밀도는 프로젝트에 맞게 맞춤할 수 있습니다.

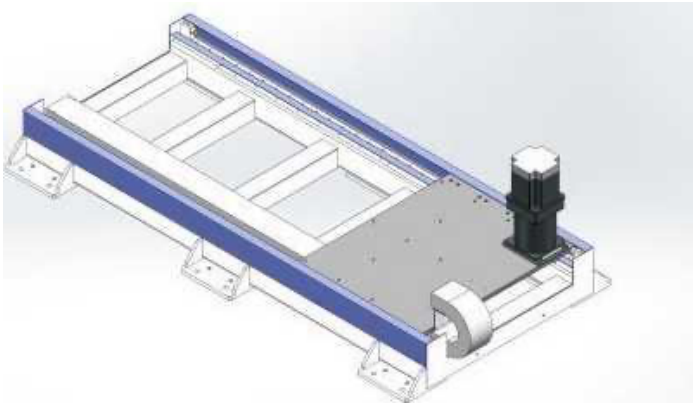

DG1000 제품 일러스트

검토된 사양

매개변수	값
치수 표의 스트로크 범위	100-2400 mm
기어 감속기 사양 코드	180 mm
기어 리드	333 mm
수평 하중	3000 kg
반복 정밀도	±0.1 mm
스트로크 참고	길이 무제한 / 간격 100
기어 사양	4M
리니어 가이드(원문 코드)	45
주문 예(참조)	DG1000-L333-S500-R180-C4-D-K
센서 모델	외측 FC307 (NPN)

단위는 원문에 있는 곳에만 인쇄합니다.

HTDG1200 바닥 설치 직선축 맞춤

DG1200 · 맞춤 그라운드 레일 시리즈

폭과 정밀도는 프로젝트에 맞게 맞춤할 수 있습니다.

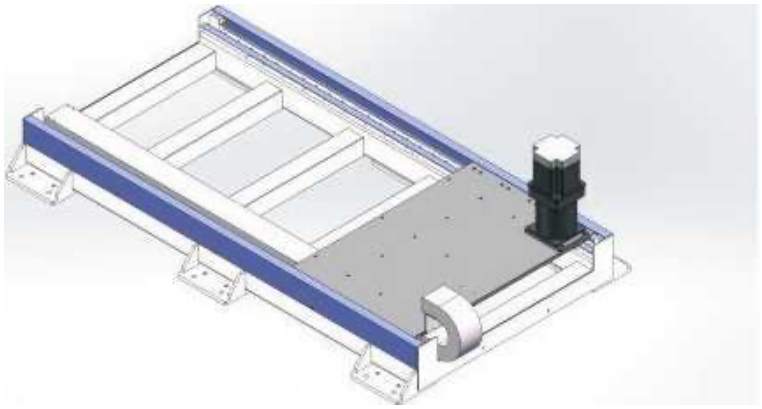

DG1200 제품 일러스트

검토된 사양

매개변수	값
기어 감속기 사양 코드	220 mm
기어 리드	400 mm
수평 하중	4000 kg
반복 정밀도	±0.1 mm
스트로크 참고	길이 무제한 / 간격 100
기어 사양	4M
리니어 가이드(원문 코드)	45
주문 예(참조)	DG1200-L400-S500-R220-C4-D-K
센서 모델	외측 FC307 (NPN)

단위는 원문에 있는 곳에만 인쇄합니다.

연락처

제품 또는 응용부터 시작하십시오. 문의 초안으로 검토 내용을 모으거나 요구를 직접 문의하십시오.

emmy@htrobot.com
www.htrobot.com
Tianjin, 중국