MKK86 الأبعاد

مناظر الأبعاد والتركيب. الوحدات هي التسميات المطبوعة على كل منظر.

هذه الرسوم لا تختار شوطاً. أكّد التركيب مقابل التكوين الذي تطلبه.

F0 بدون غطاء1 : مناظر. لوحة 1

H0 بدون غطاء1 : مناظر. لوحة 2

HR بدون غطاء1 : مناظر. لوحة 1

HL بدون غطاء1 : مناظر. لوحة 2

HS بدون غطاء1 : مناظر. لوحة 1

HM بدون غطاء1 : مناظر. لوحة 2

F0 مع الغطاء1 : مناظر. لوحة 1

H0 مع الغطاء1 : مناظر. لوحة 2

HR مع الغطاء1 : مناظر. لوحة 1

HL مع الغطاء1 : مناظر. لوحة 2

HS مع الغطاء1 : مناظر. لوحة 1

HM مع الغطاء1 : مناظر. لوحة 2

F0 غطاء تلسكوبي1 : مناظر. لوحة 1

H0 غطاء تلسكوبي1 : مناظر. لوحة 2

HR غطاء تلسكوبي1 : مناظر. لوحة 1

HL غطاء تلسكوبي1 : مناظر. لوحة 2

HS غطاء تلسكوبي1 : مناظر. لوحة 1

HM غطاء تلسكوبي1 : مناظر. لوحة 2

F0 بدون غطاء1 : مناظر. لوحة 1

H0 بدون غطاء1 : مناظر. لوحة 2

HR بدون غطاء1 : مناظر. لوحة 1

HL بدون غطاء1 : مناظر. لوحة 2

HS بدون غطاء1 : مناظر. لوحة 1

HM بدون غطاء1 : مناظر. لوحة 2

F0 مع الغطاء1 : مناظر. لوحة 1

H0 مع الغطاء1 : مناظر. لوحة 2

HR مع الغطاء1 : مناظر. لوحة 1

HL مع الغطاء1 : مناظر. لوحة 2

HS مع الغطاء1 : مناظر. لوحة 1

HM مع الغطاء1 : مناظر. لوحة 2

F0 غطاء تلسكوبي1 : مناظر. لوحة 1

H0 غطاء تلسكوبي1 : مناظر. لوحة 2

HR غطاء تلسكوبي1 : مناظر. لوحة 1

HL غطاء تلسكوبي1 : مناظر. لوحة 2

HS غطاء تلسكوبي1 : مناظر. لوحة 1

HM غطاء تلسكوبي1 : مناظر. لوحة 2

F0: 1 مناظر. تركيب F0

F1: 1 مناظر. تركيب F1

F2: 1 مناظر. تركيب F2

F3: 1 مناظر. تركيب F3

F4: 1 مناظر. تركيب F4

F5: 1 مناظر. تركيب F5

F6: 1 مناظر. تركيب F6

H0: 1 مناظر. تركيب H0

F0 · MKK86 بدون غطاء · لوحة 1

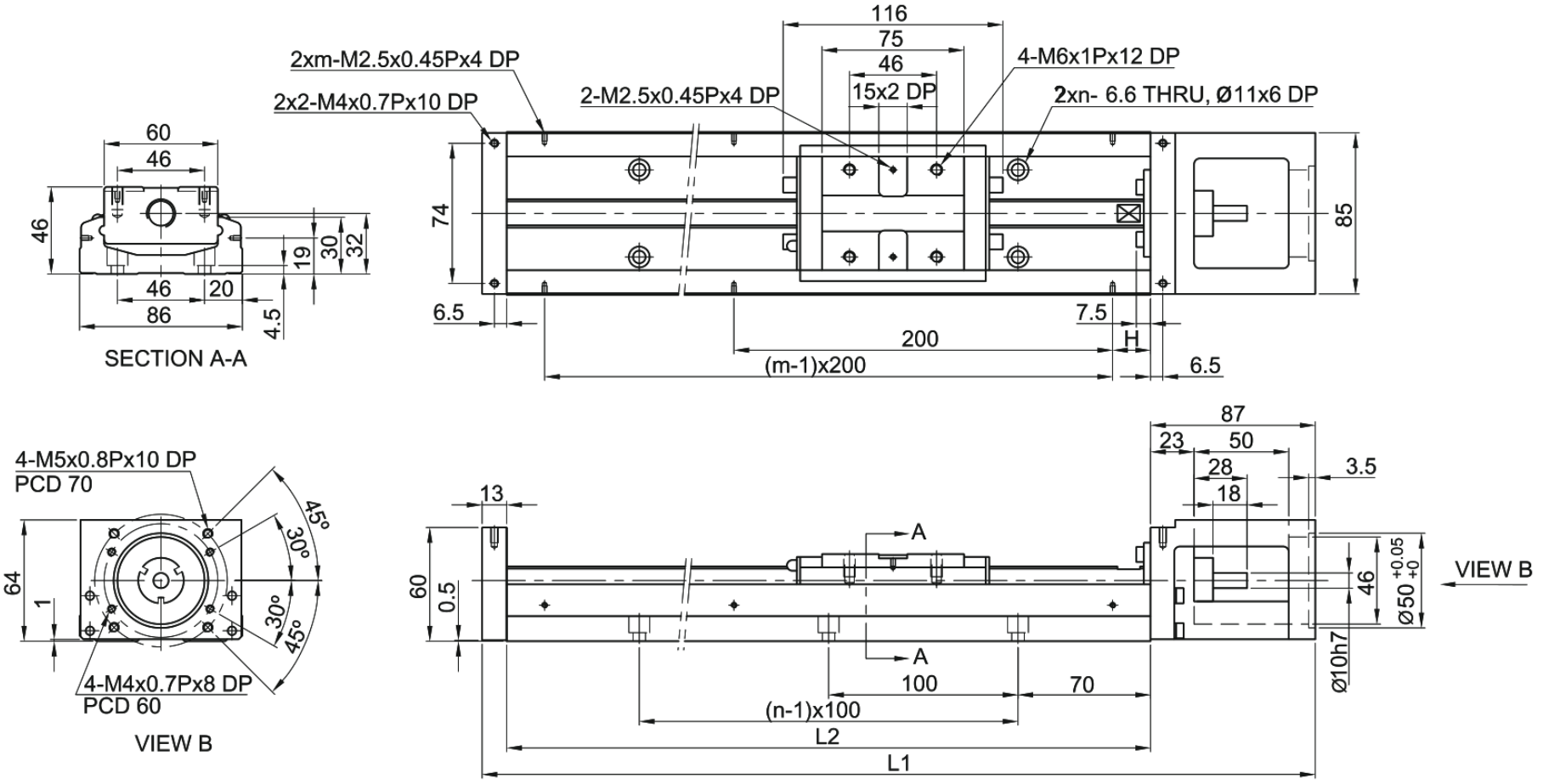

H0 · MKK86 بدون غطاء · لوحة 2

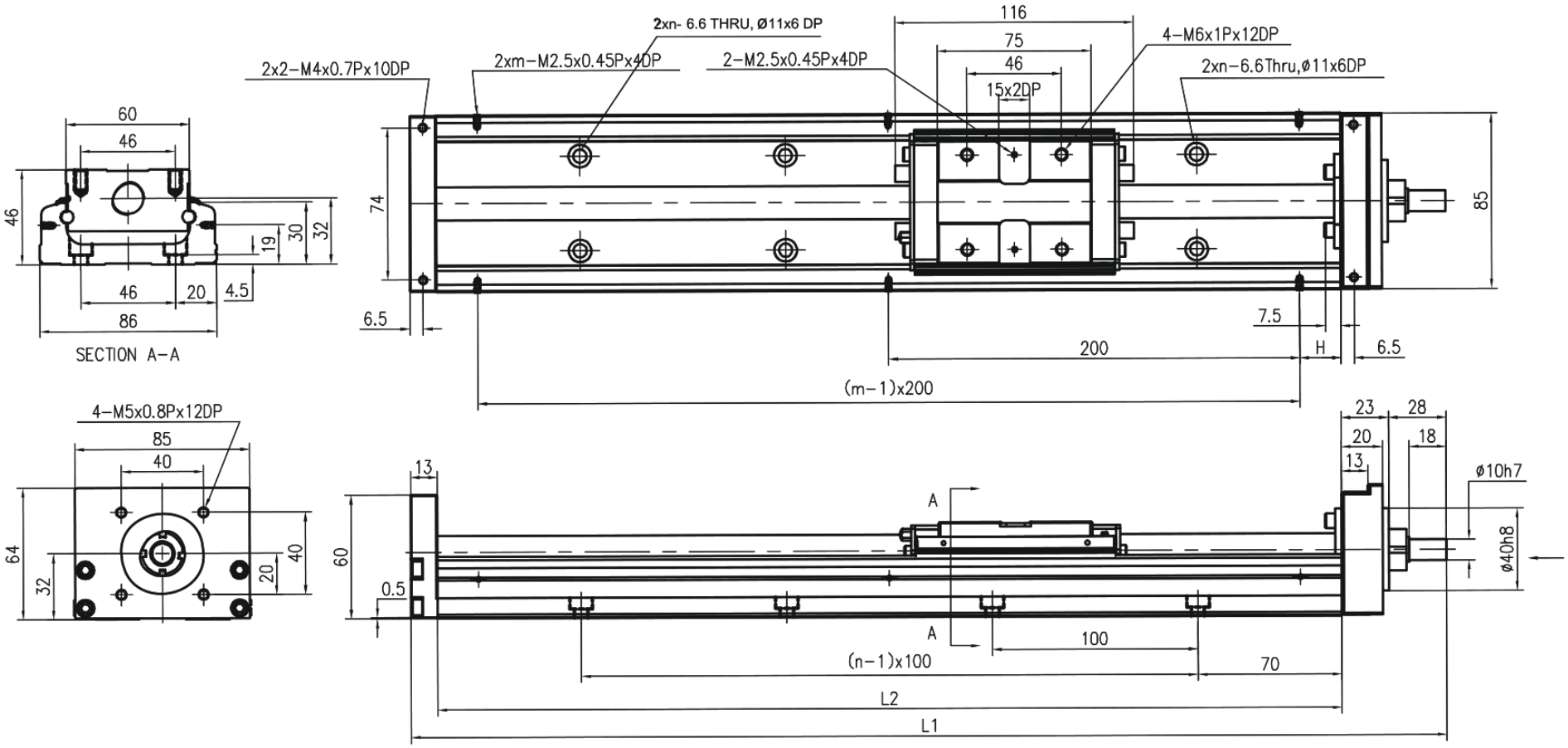

HR · MKK86 بدون غطاء · لوحة 1

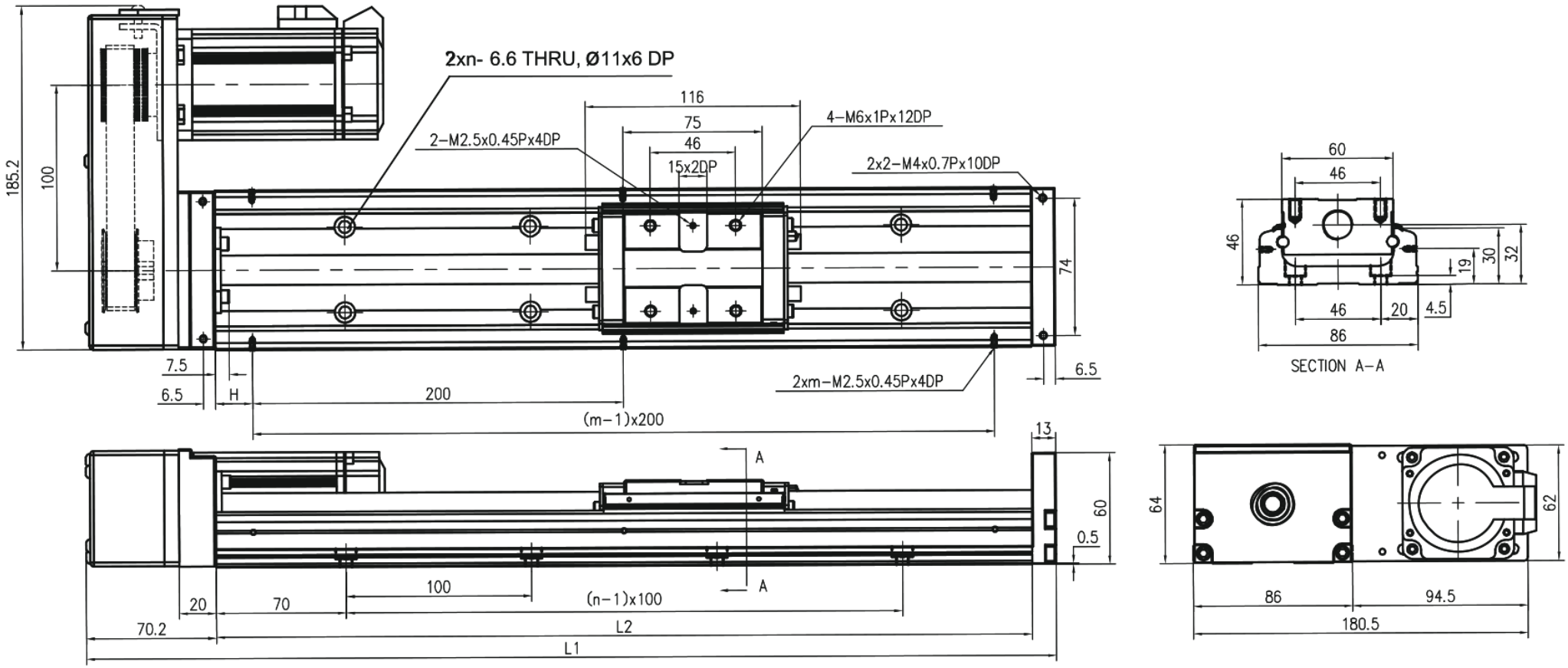

HL · MKK86 بدون غطاء · لوحة 2

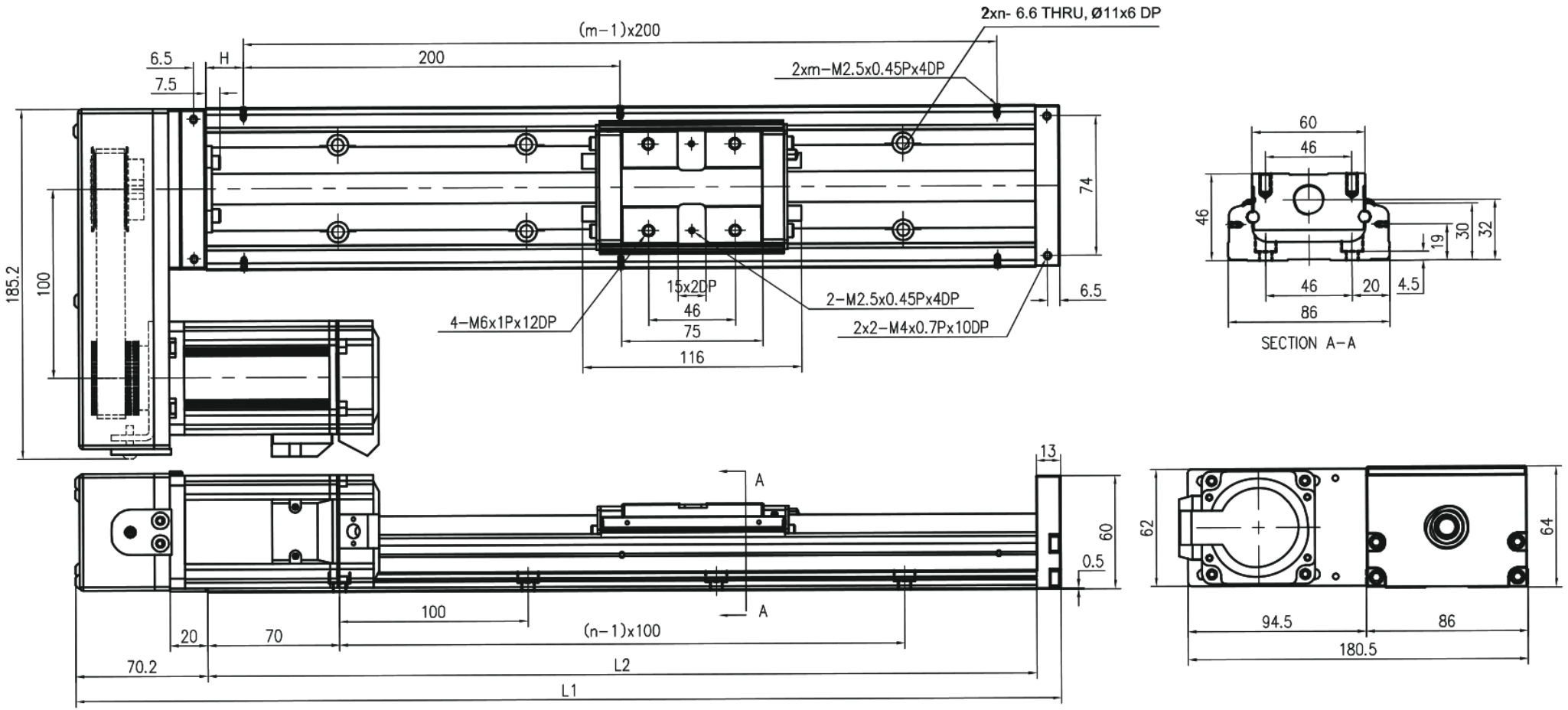

HS · MKK86 بدون غطاء · لوحة 1

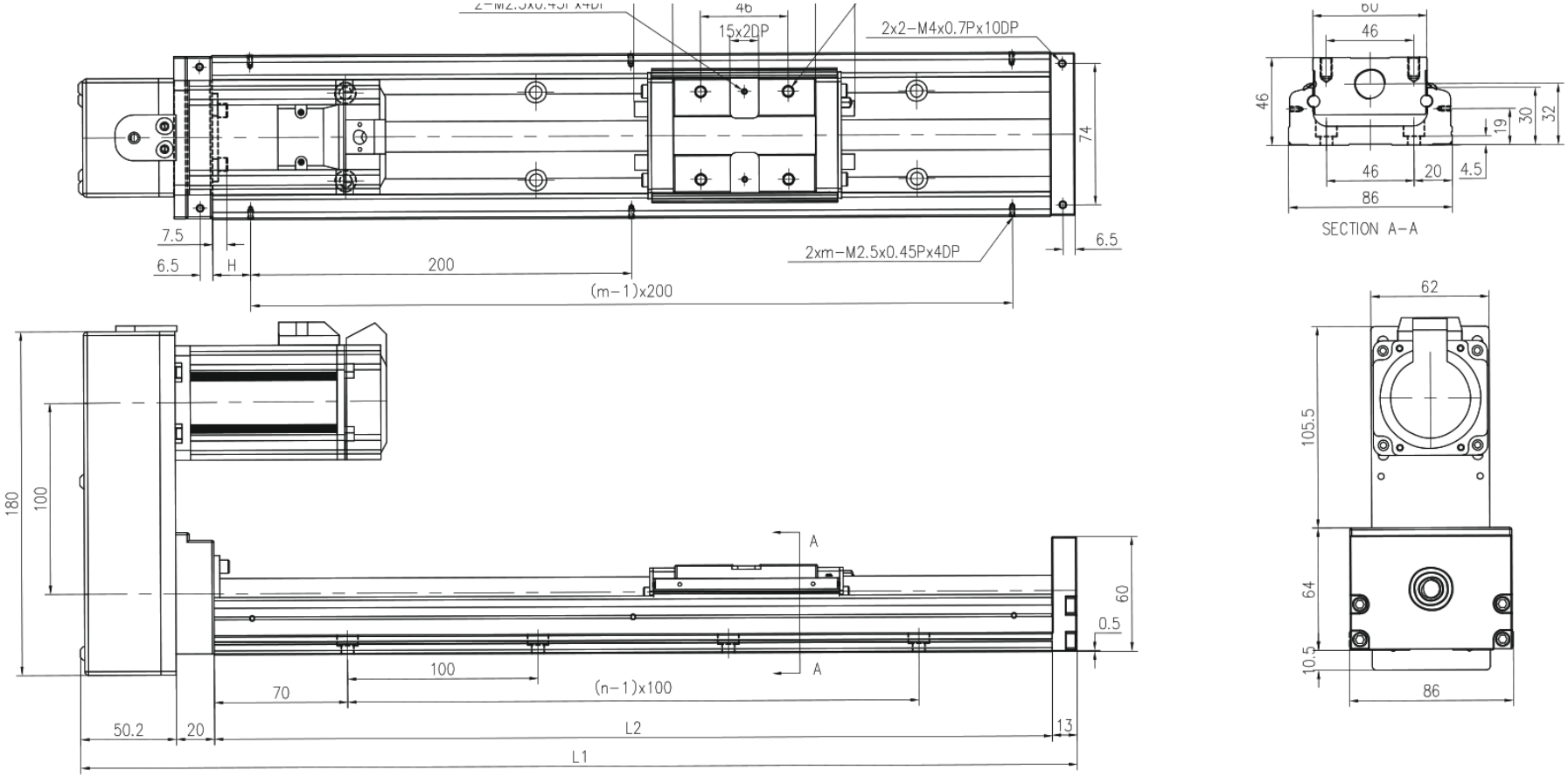

HM · MKK86 بدون غطاء · لوحة 2

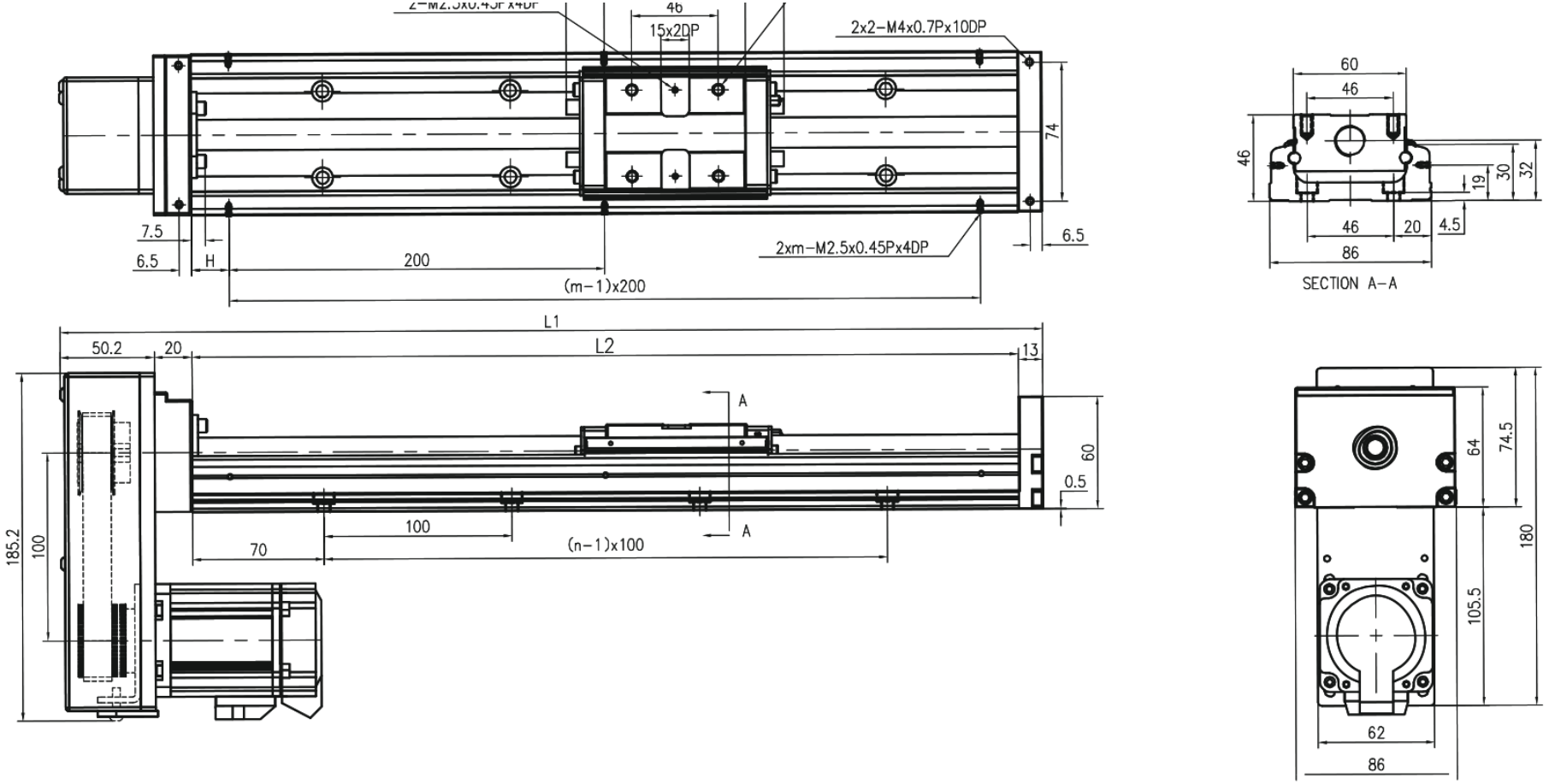

· F0 · MKK86 مع الغطاء · لوحة 1

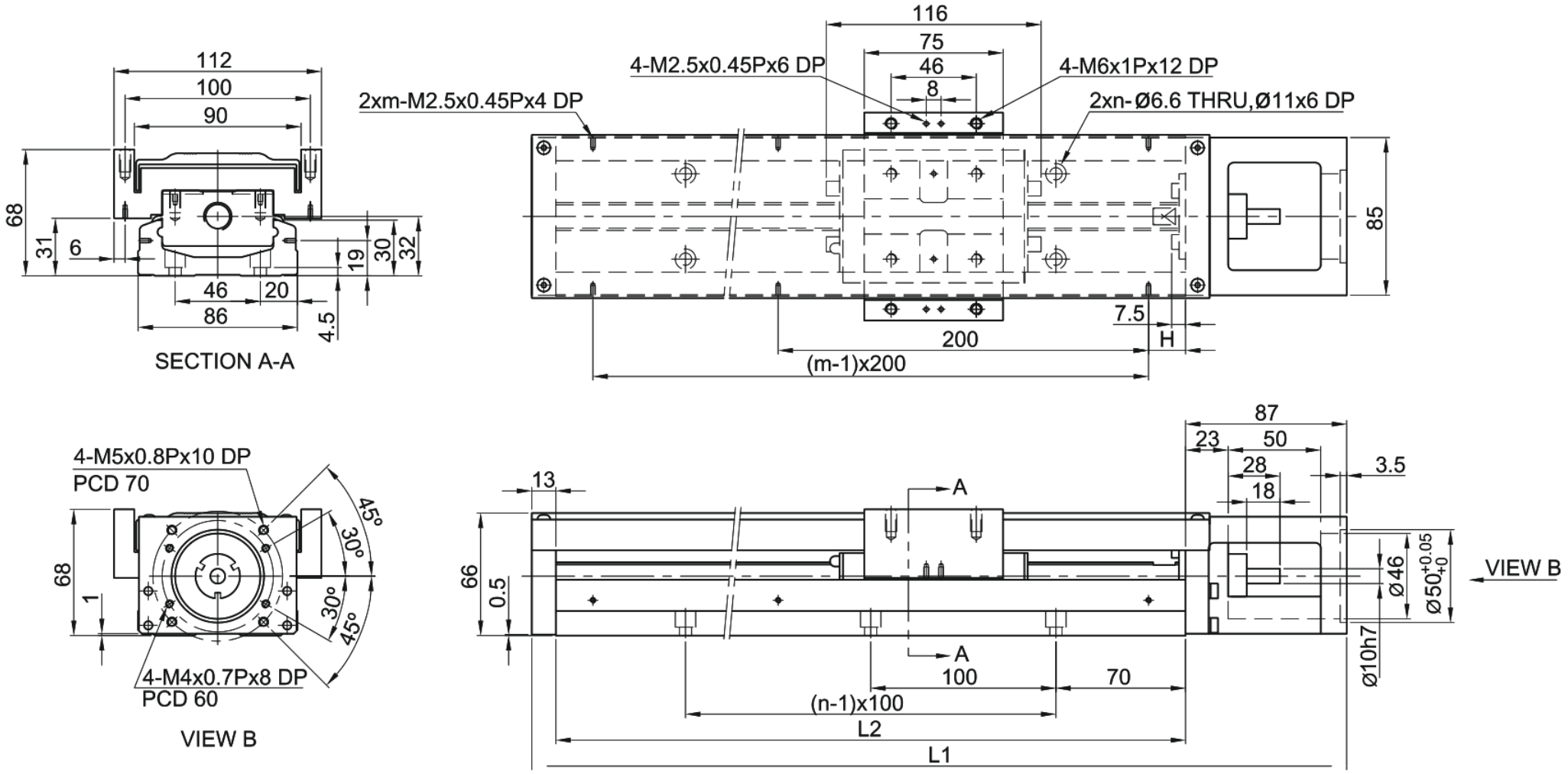

· H0 · MKK86 مع الغطاء · لوحة 2

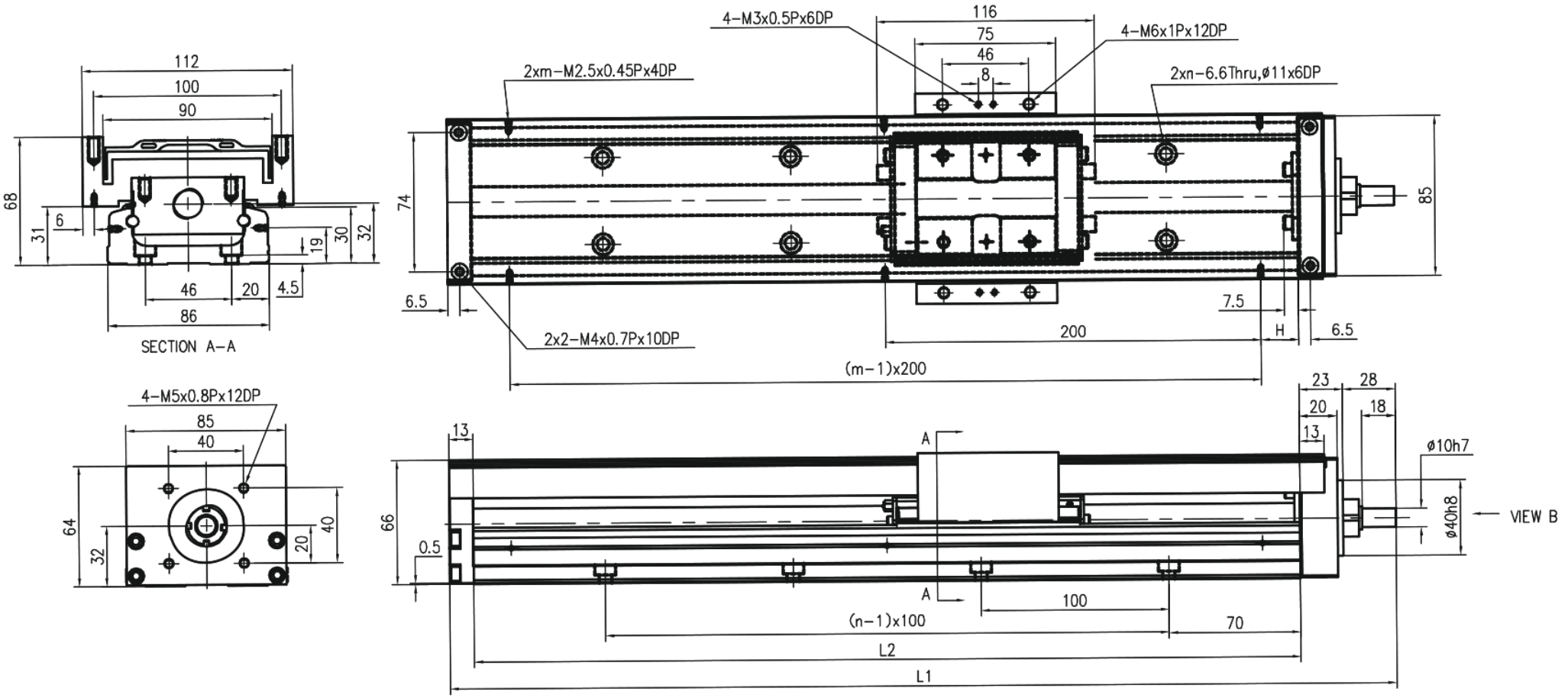

HR · MKK86 مع الغطاء · لوحة 1

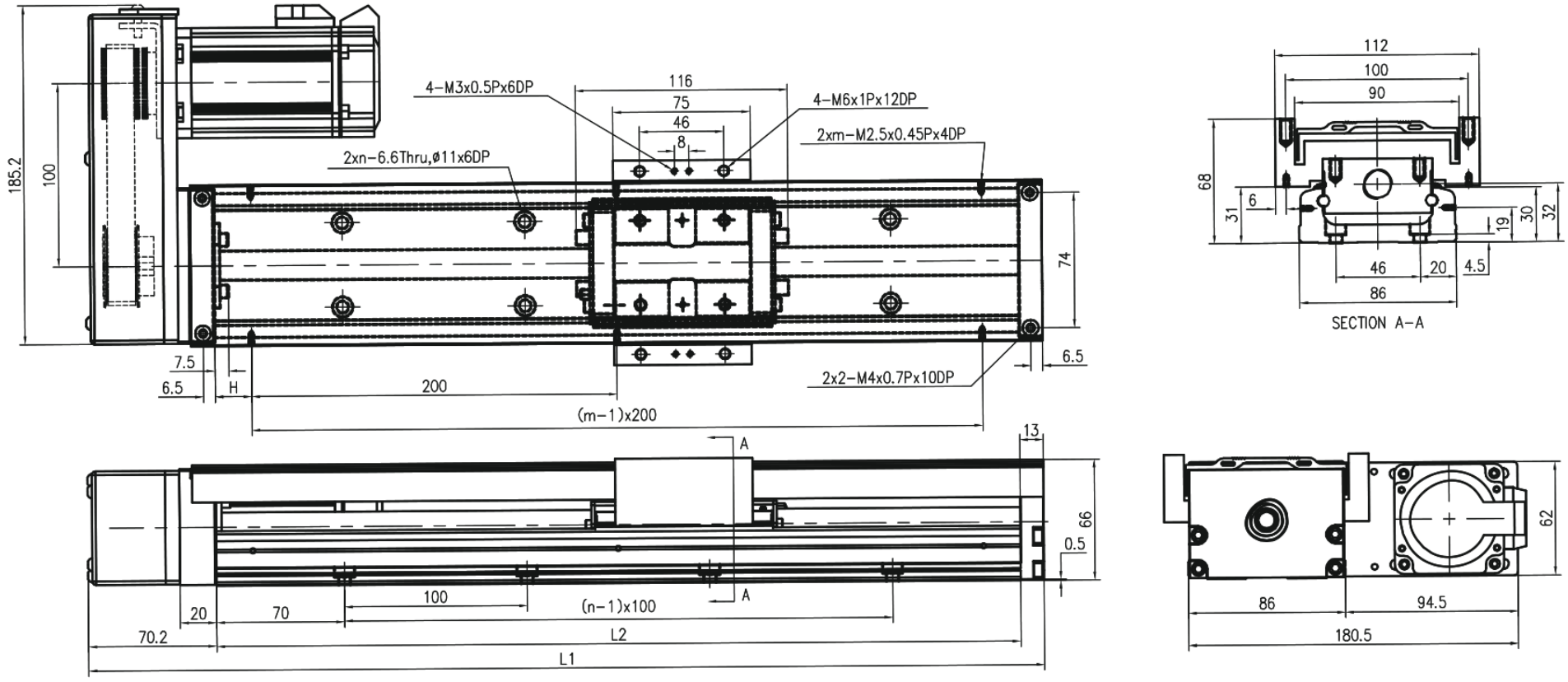

· HL · MKK86 مع الغطاء · لوحة 2

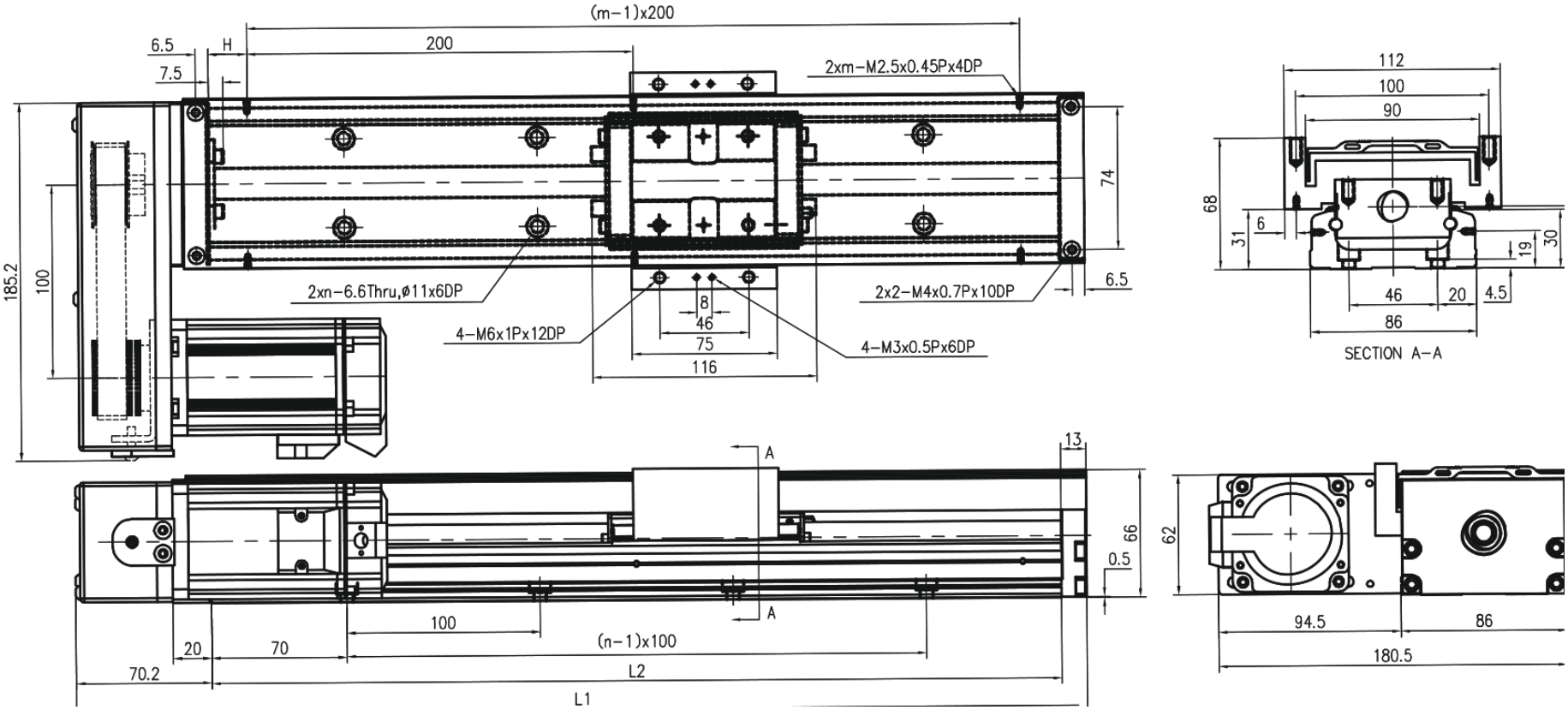

· HS · MKK86 مع الغطاء · لوحة 1

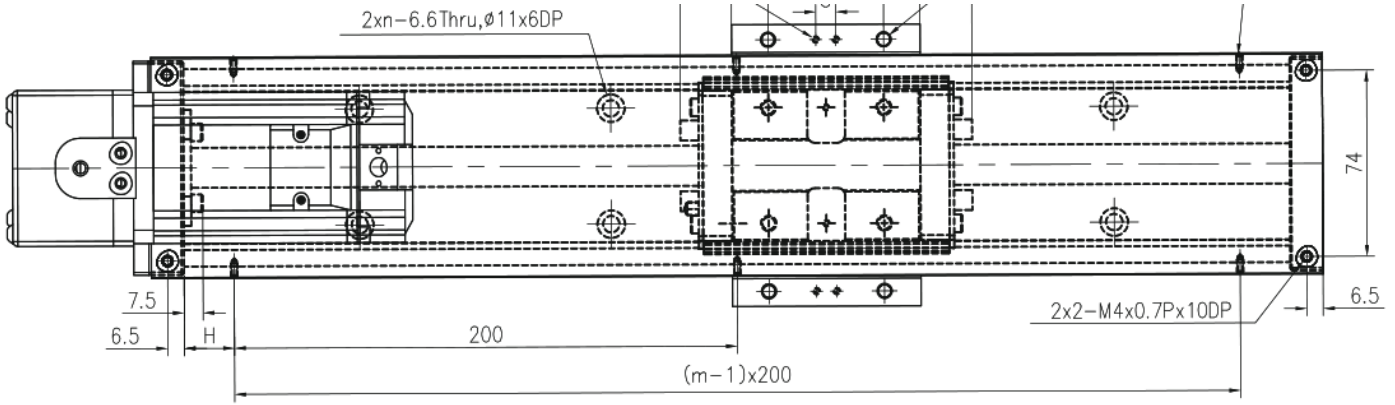

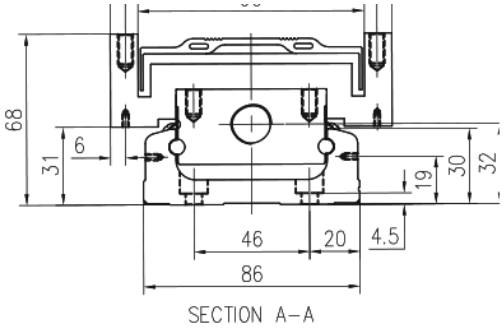

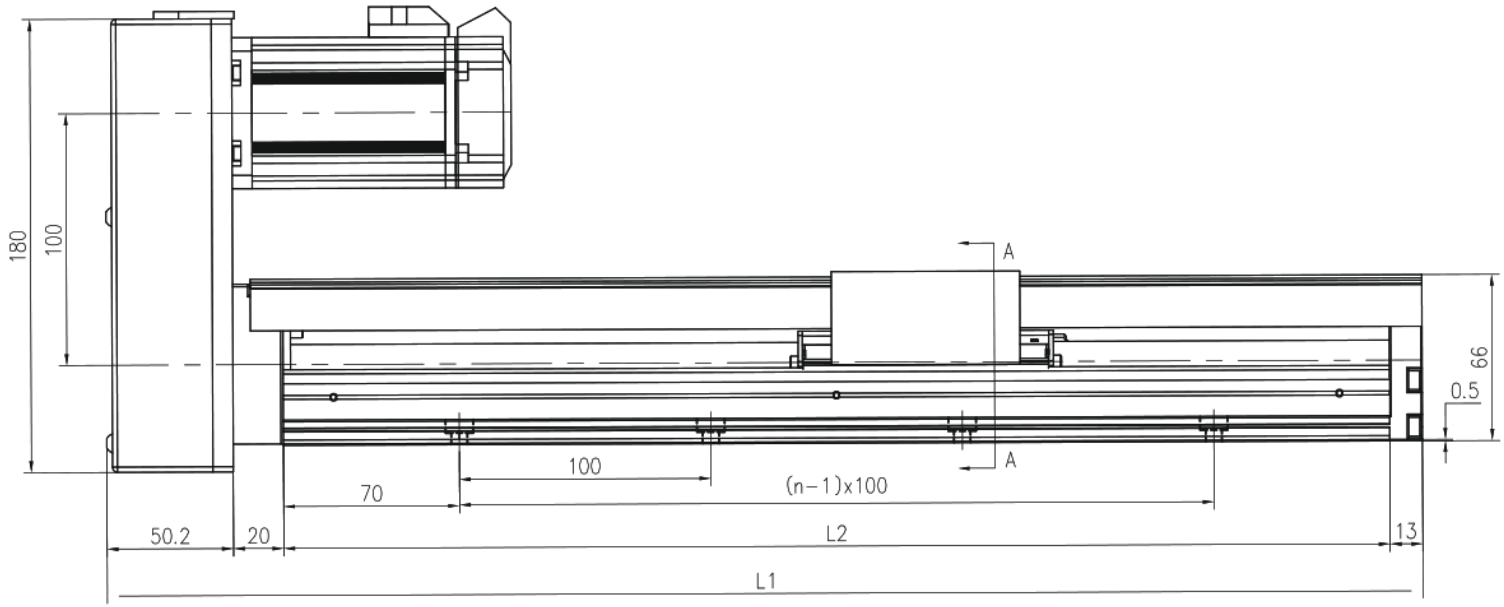

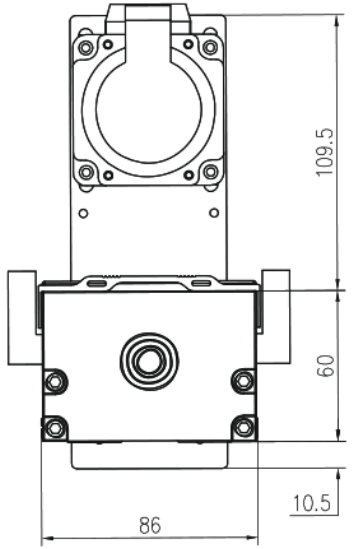

· HM · MKK86 مع الغطاء · لوحة 2

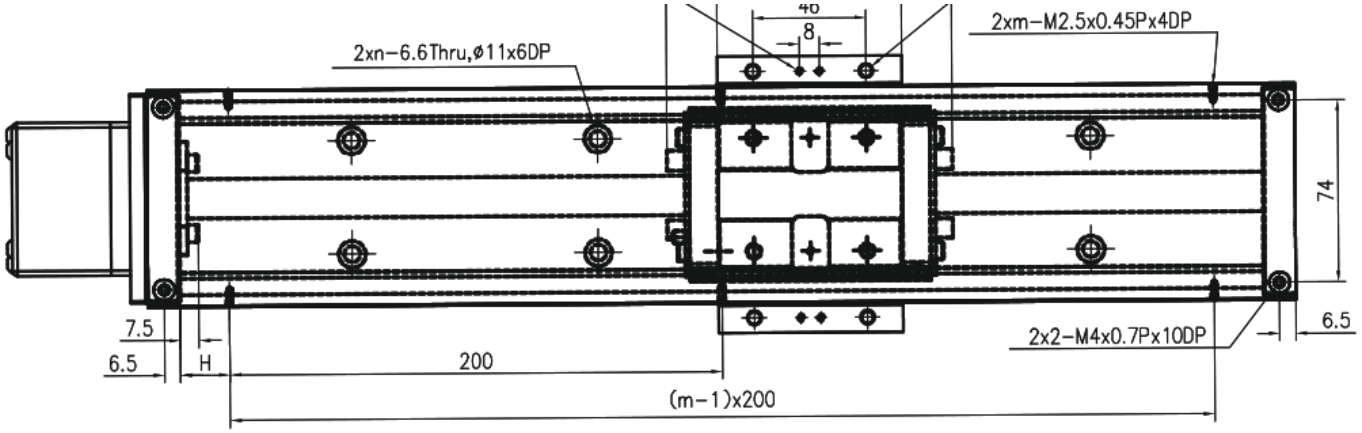

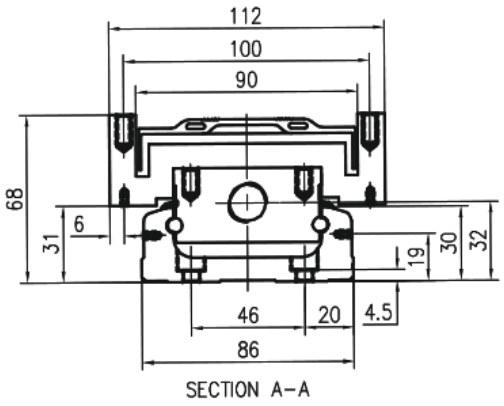

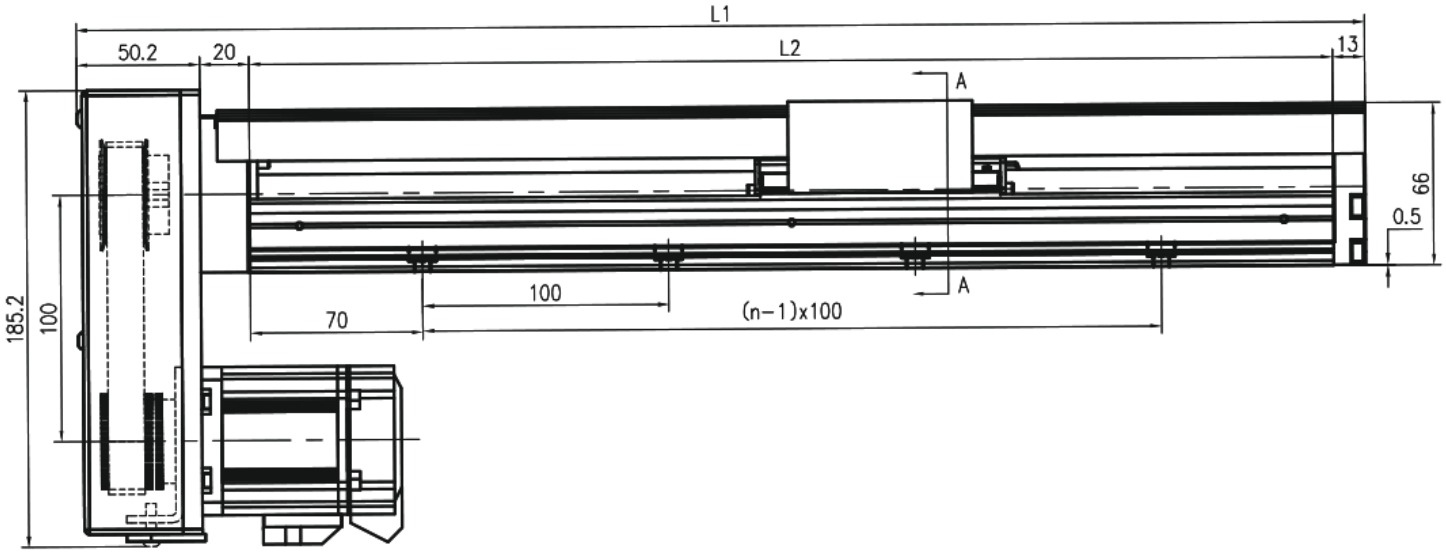

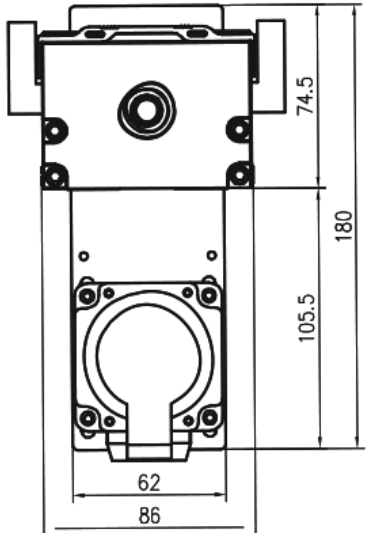

F0 · MKK86 غطاء تلسكوبي · لوحة 1

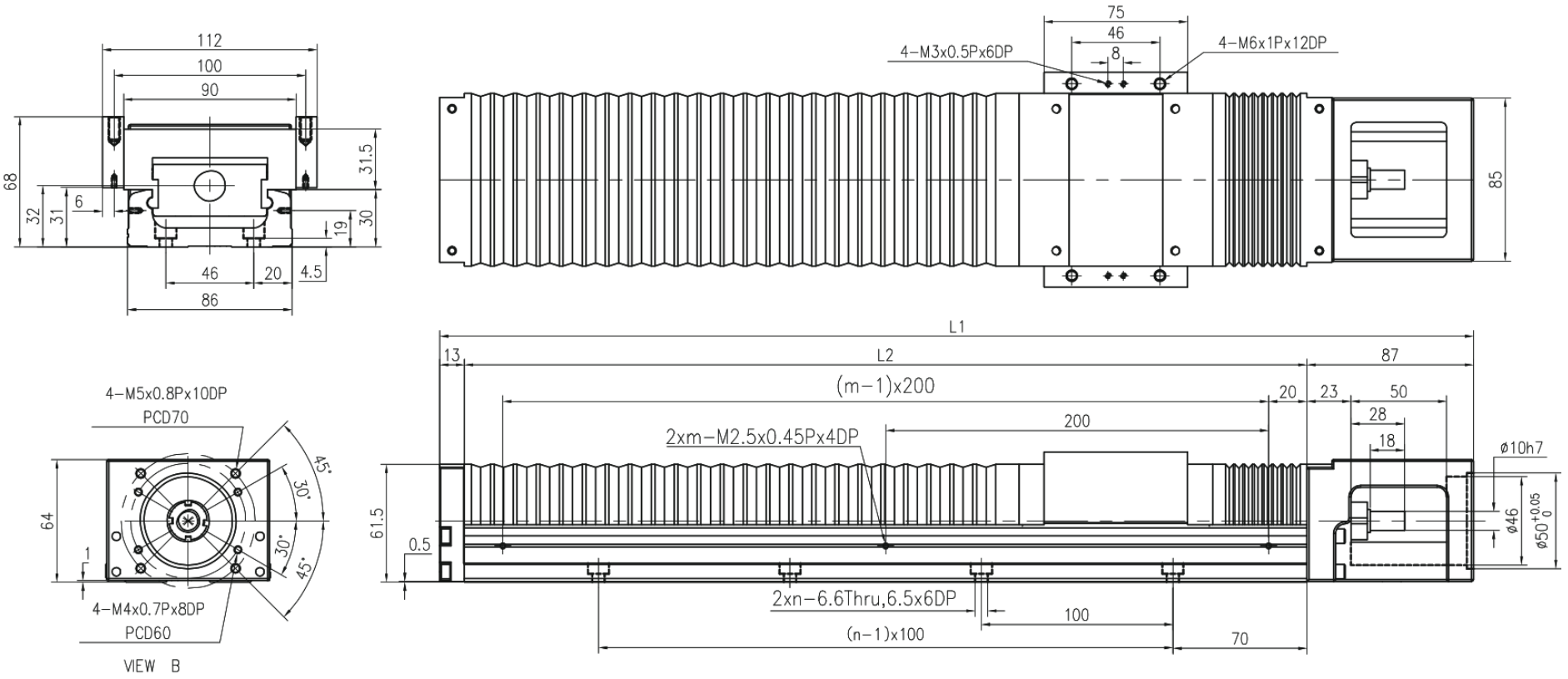

H0 · MKK86 غطاء تلسكوبي · لوحة 2

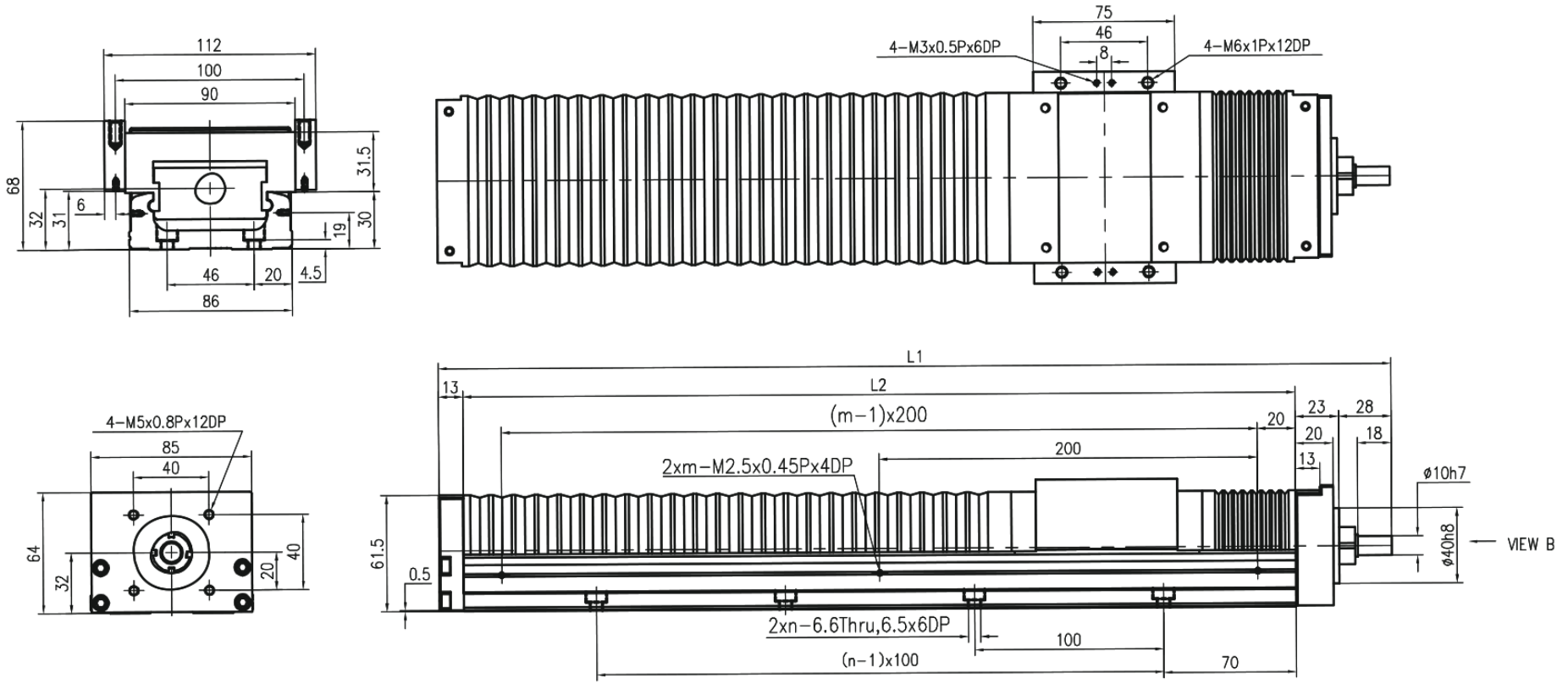

HR · MKK86 غطاء تلسكوبي · لوحة 1

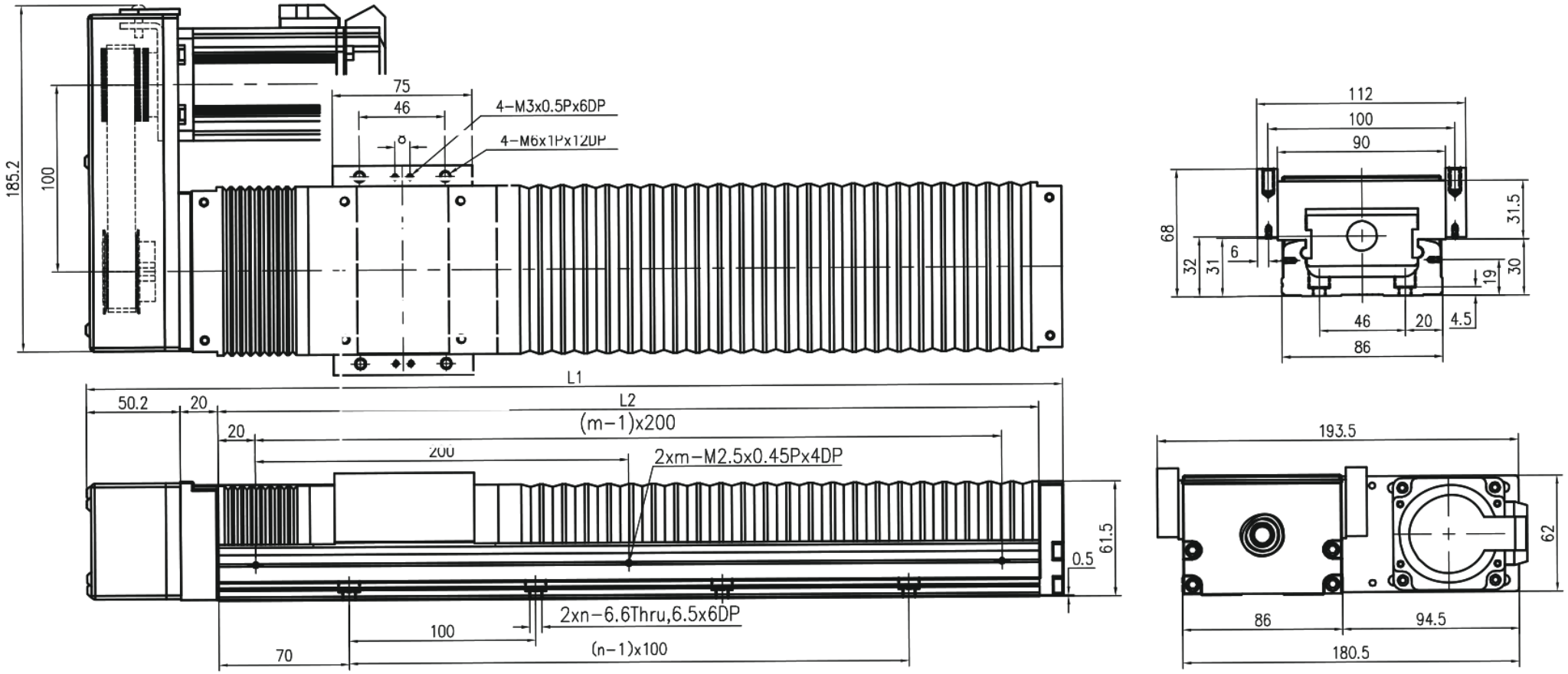

HL · MKK86 غطاء تلسكوبي · لوحة 2

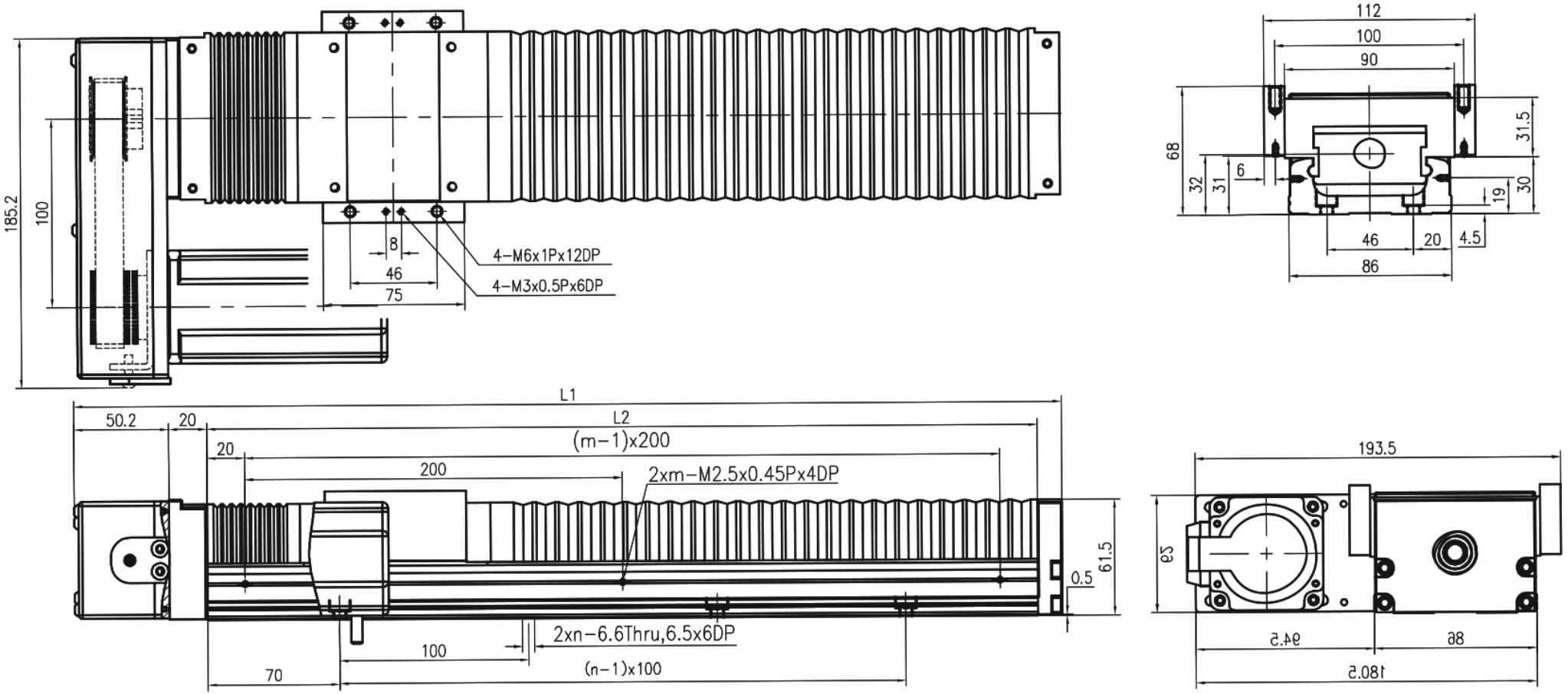

HS · MKK86 غطاء تلسكوبي · لوحة 1

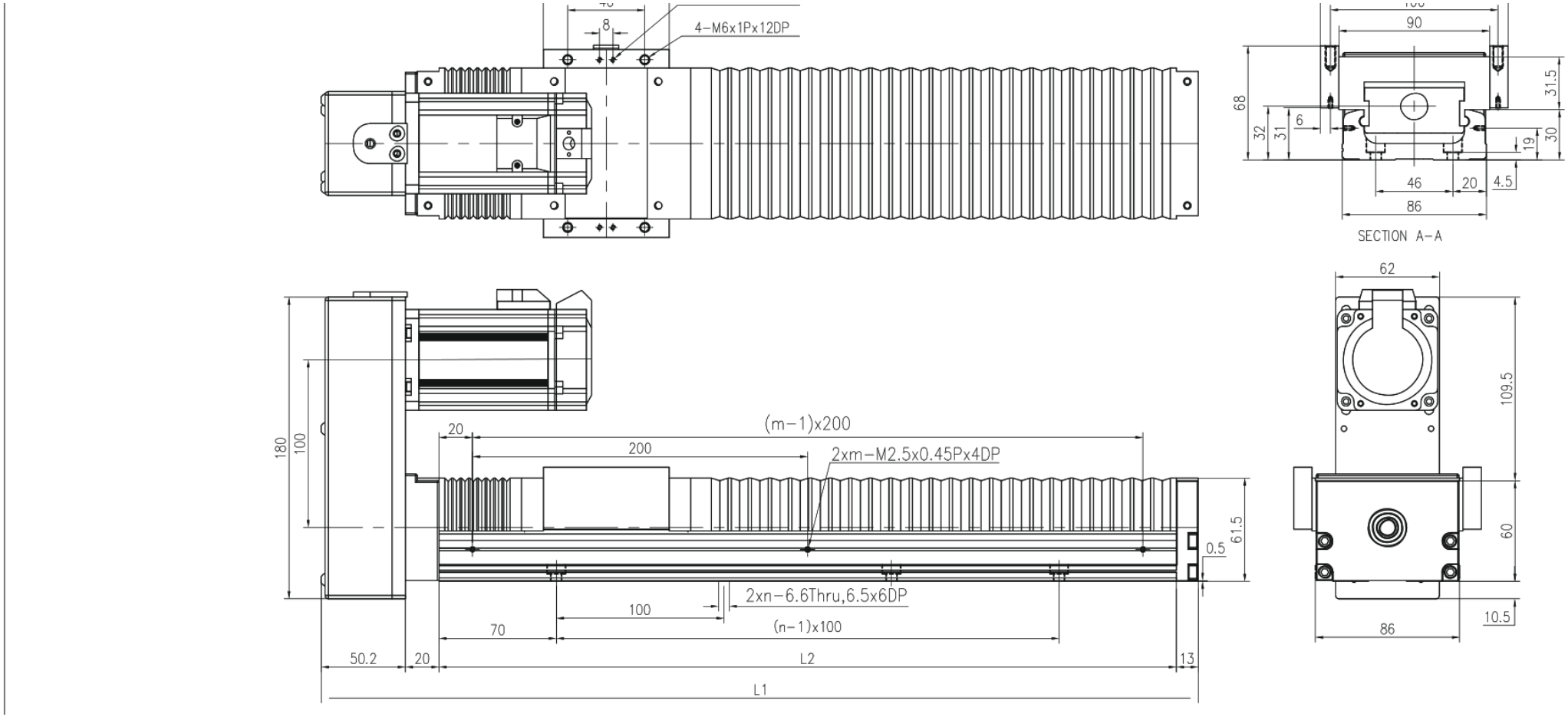

HM · MKK86 غطاء تلسكوبي · لوحة 2

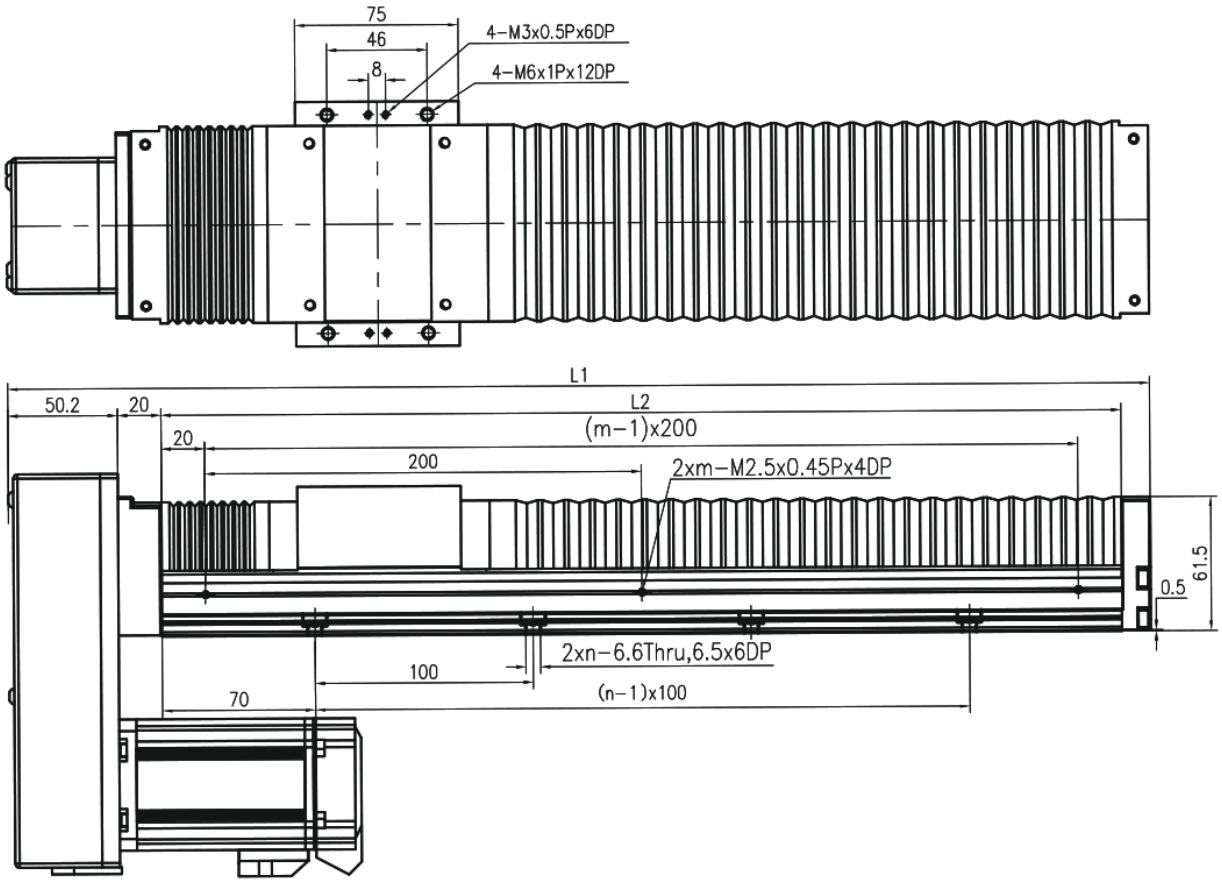

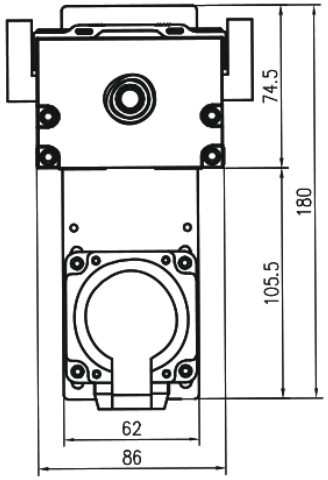

F0 · MKK86 بدون غطاء · لوحة 1

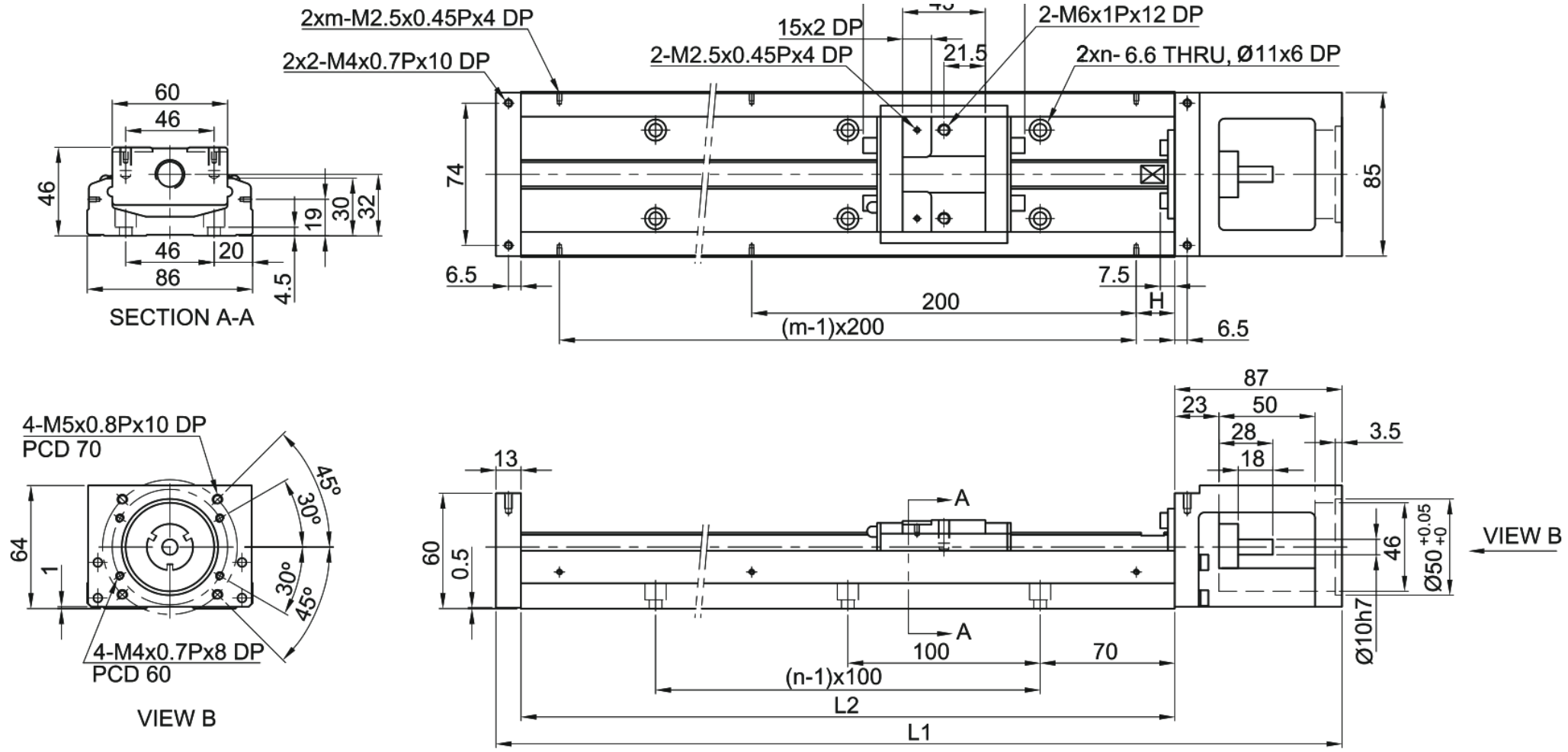

H0 · MKK86 بدون غطاء · لوحة 2

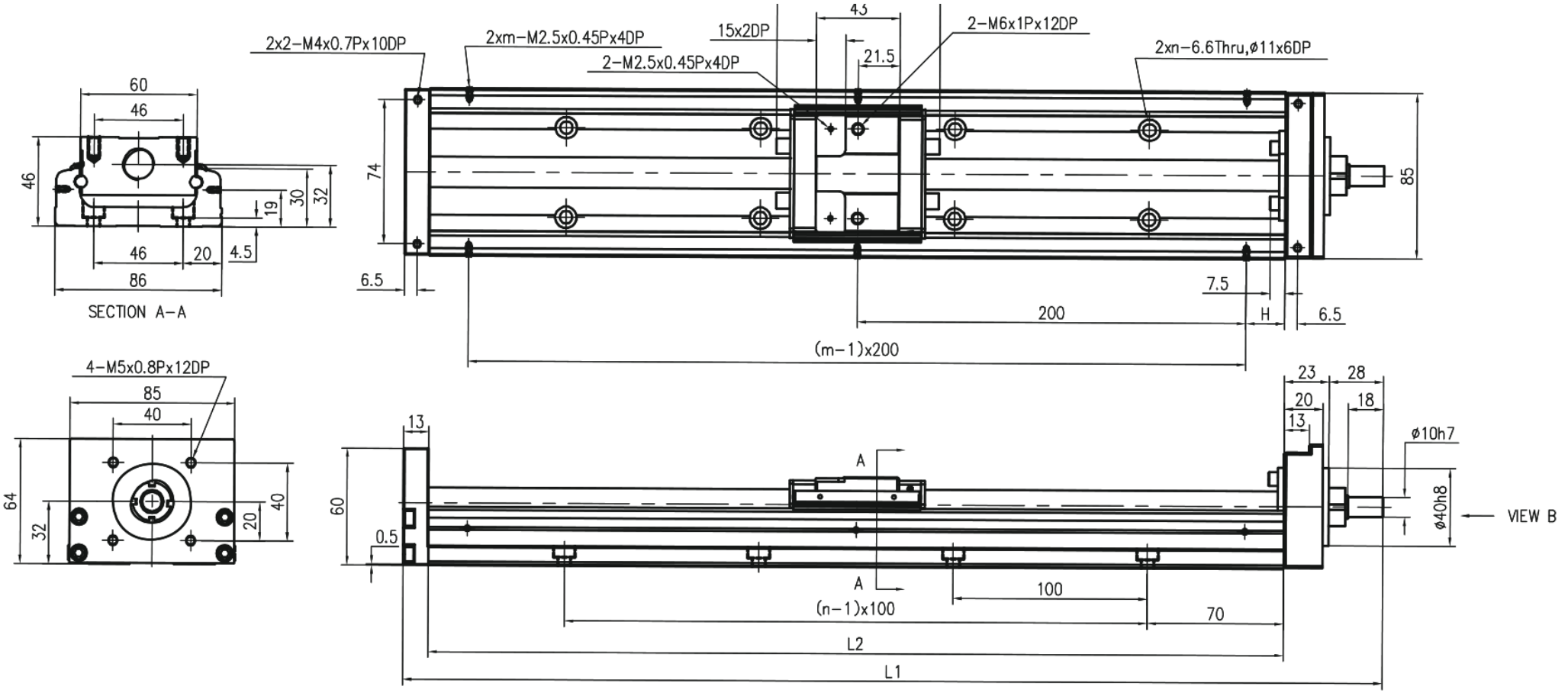

HR · MKK86 بدون غطاء · لوحة 1

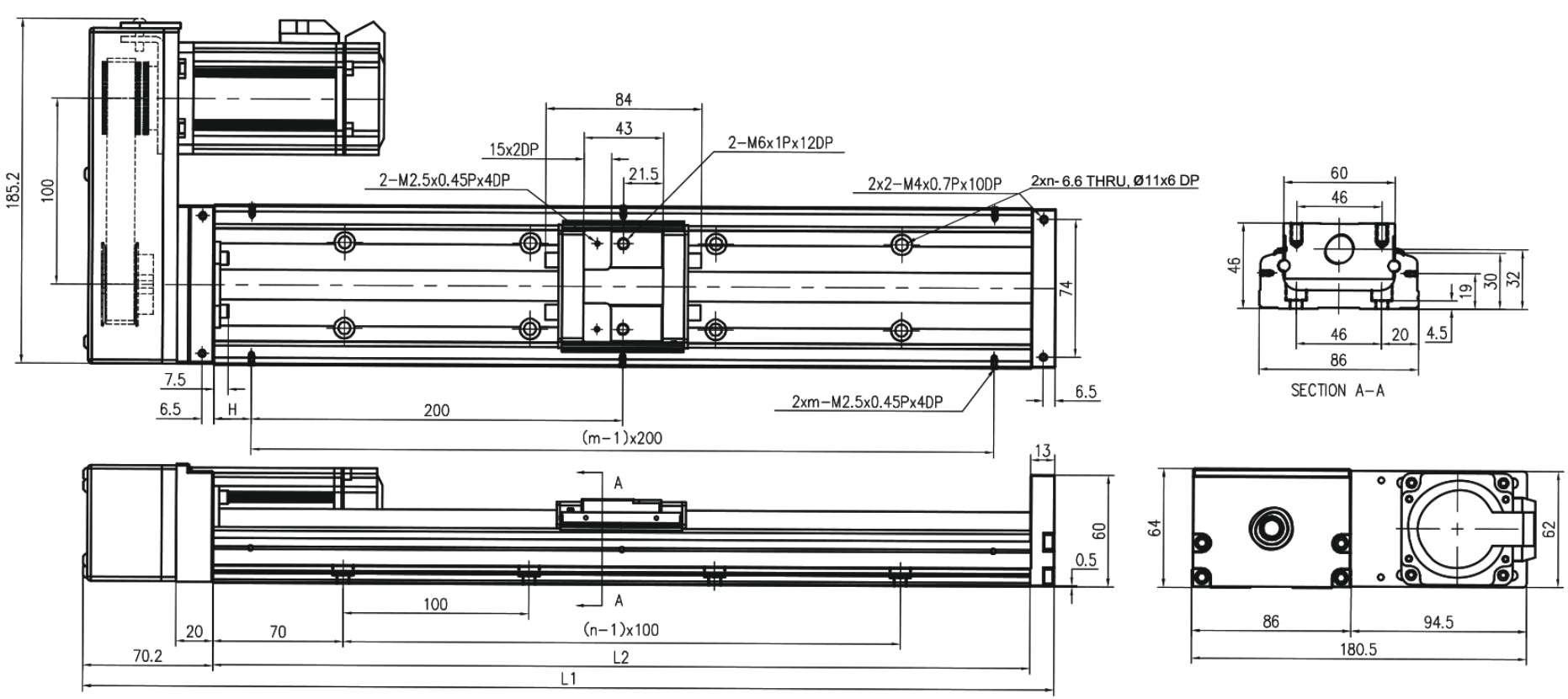

HL · MKK86 بدون غطاء · لوحة 2

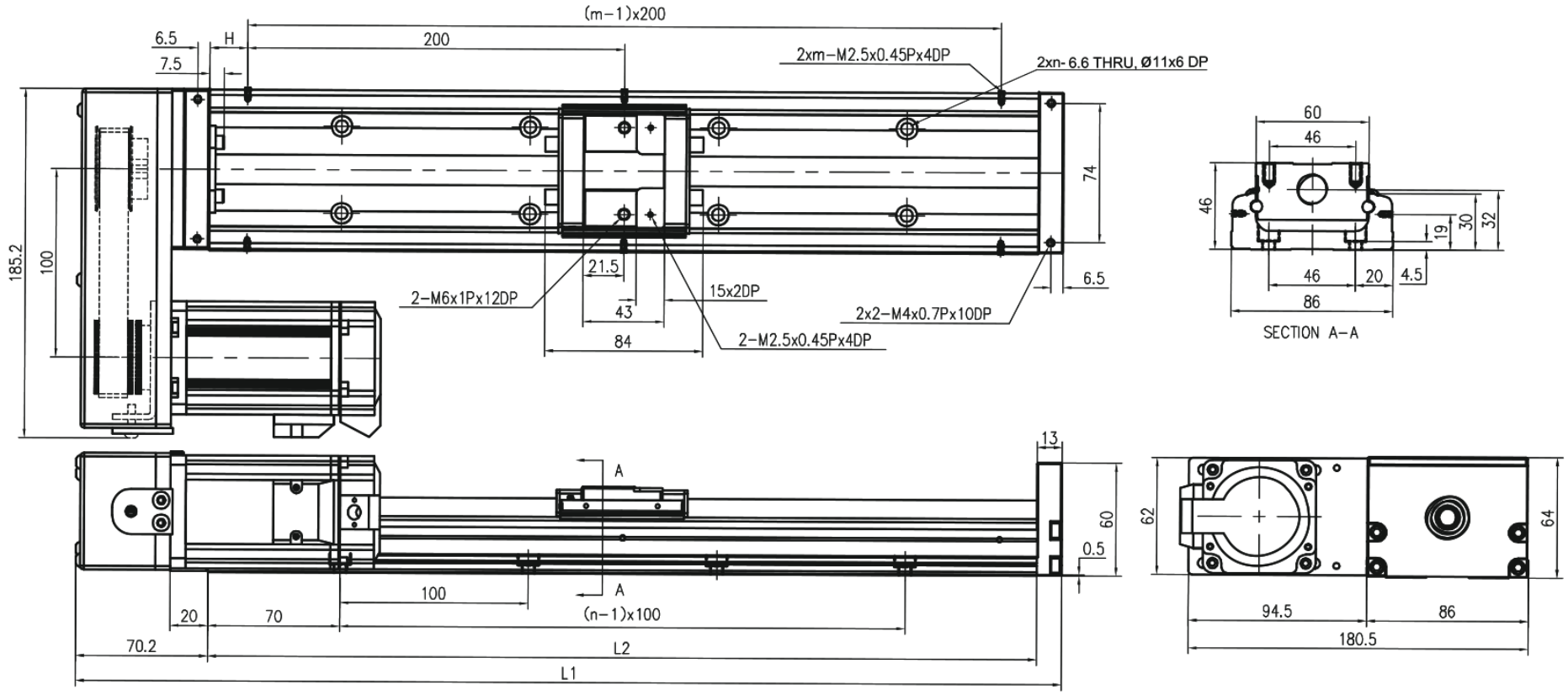

HS · MKK86 بدون غطاء · لوحة 1

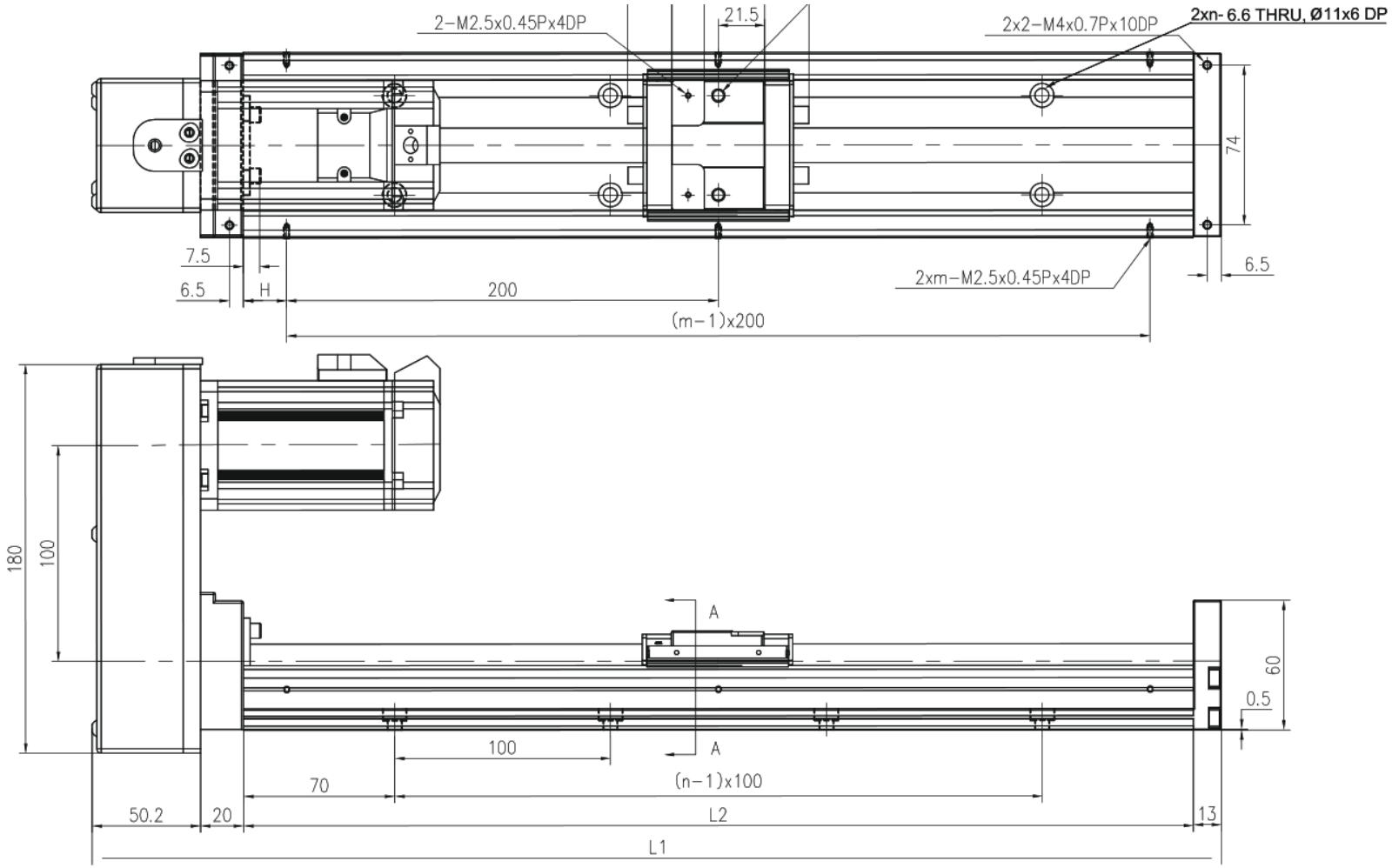

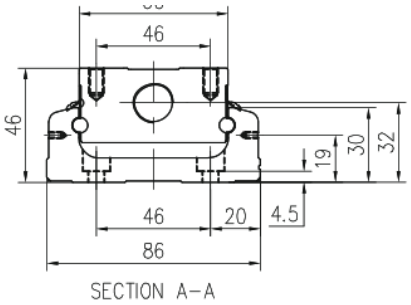

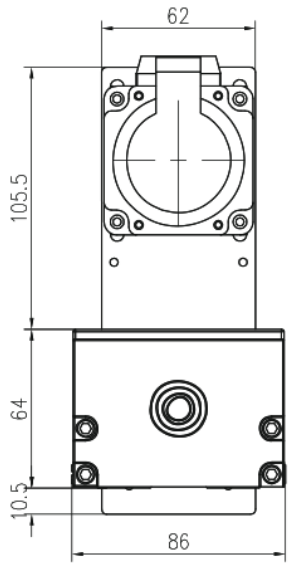

HM · MKK86 بدون غطاء · لوحة 2

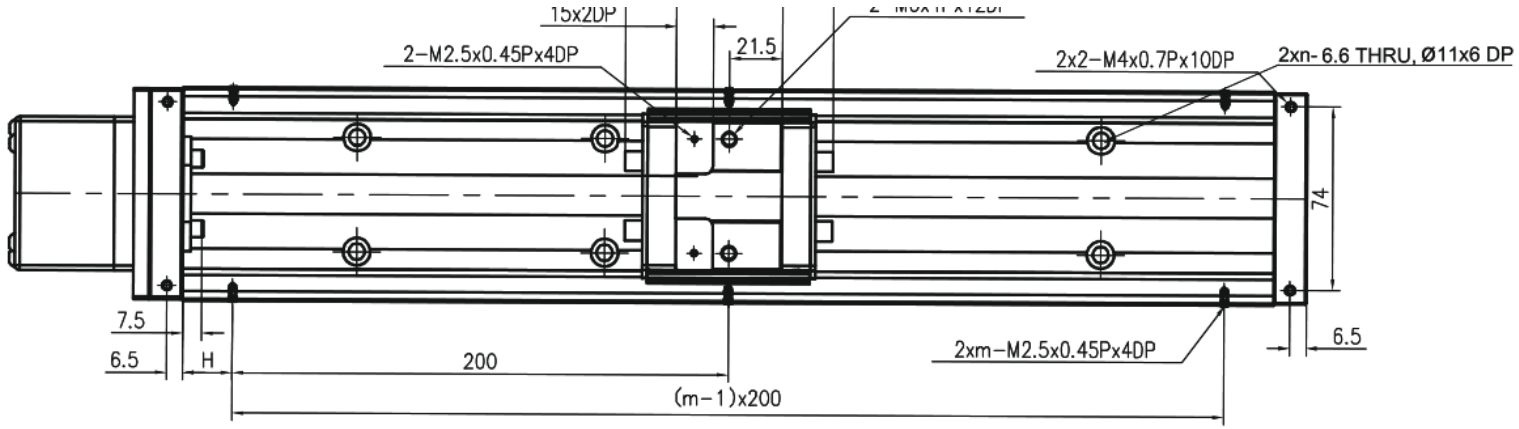

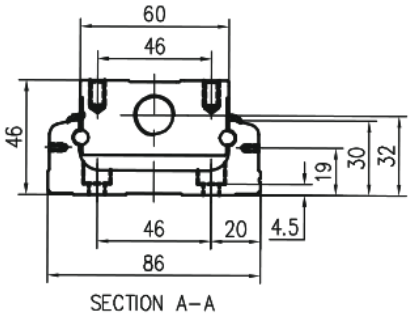

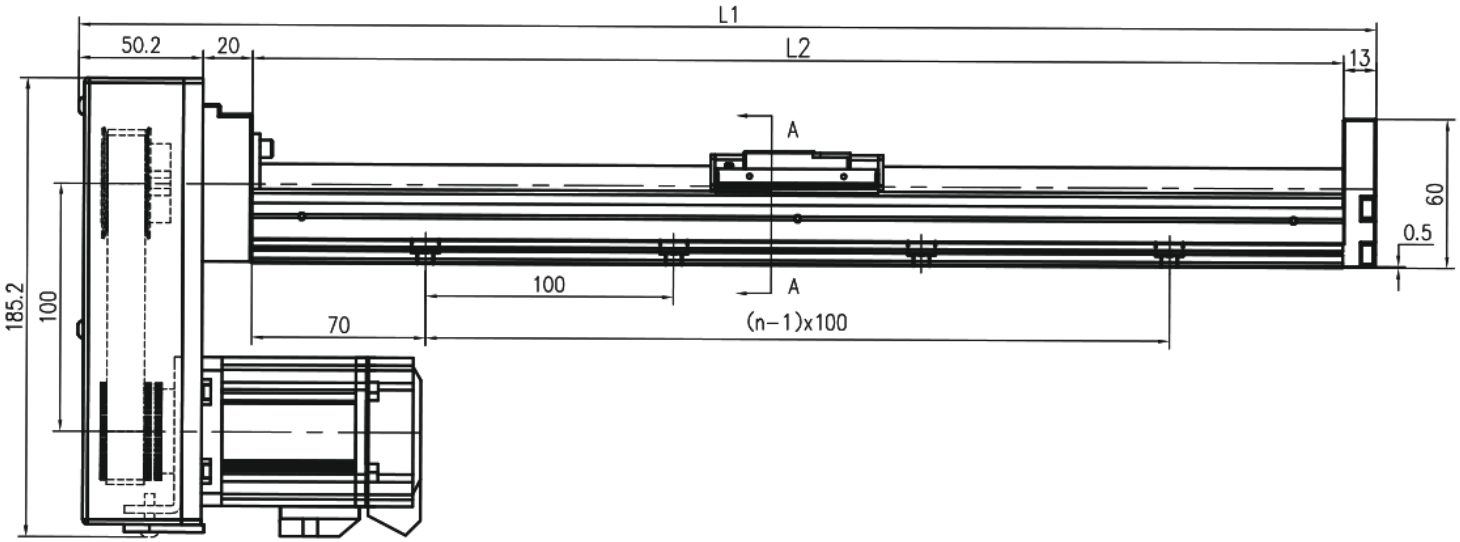

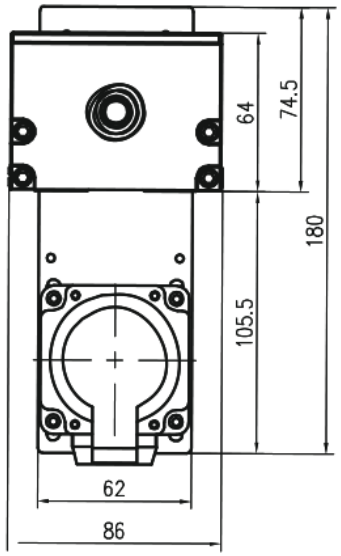

MKK86 · F0 · مع الغطاء · لوحة 1

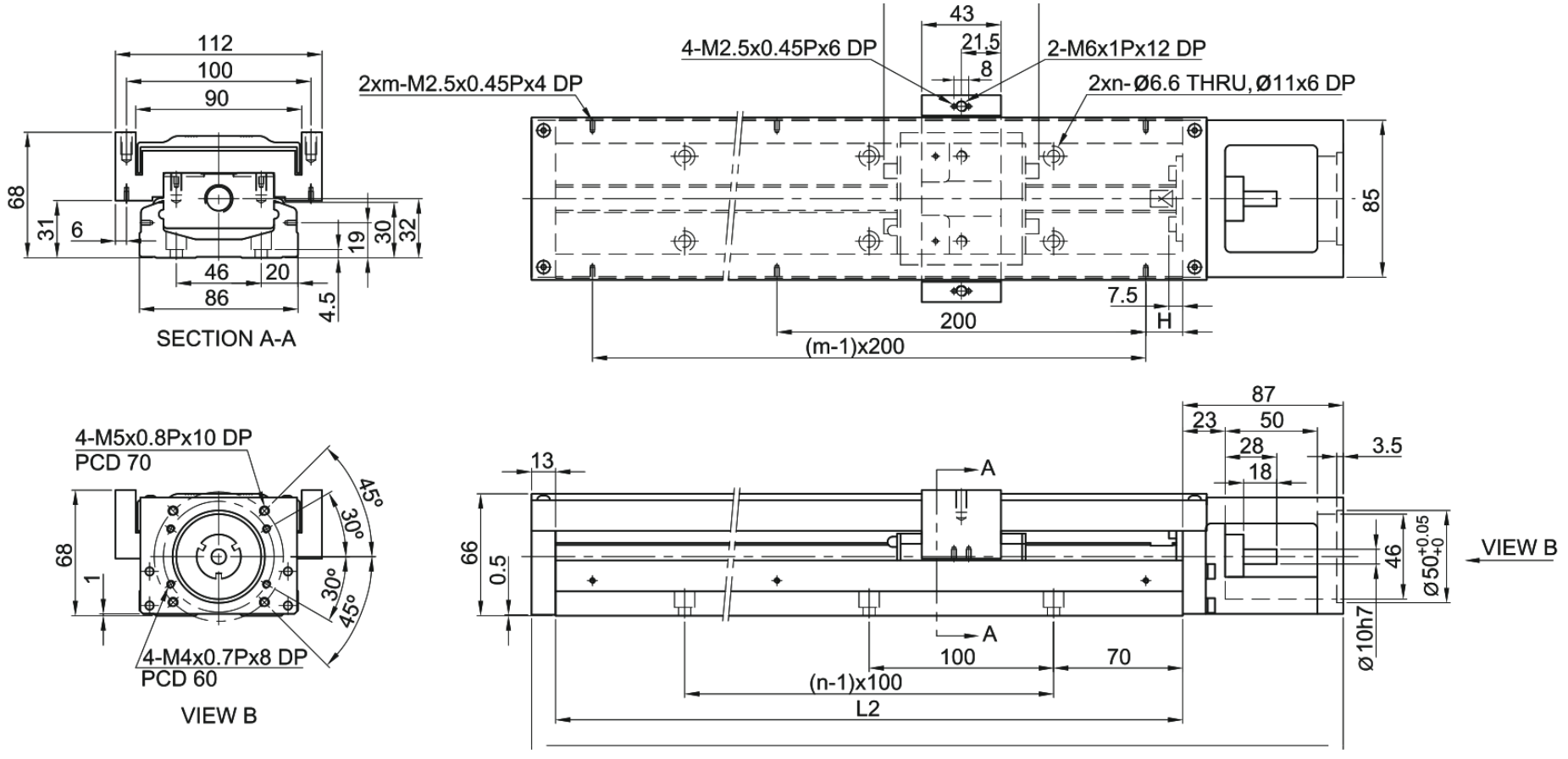

MKK86 · H0 · مع الغطاء · لوحة 2

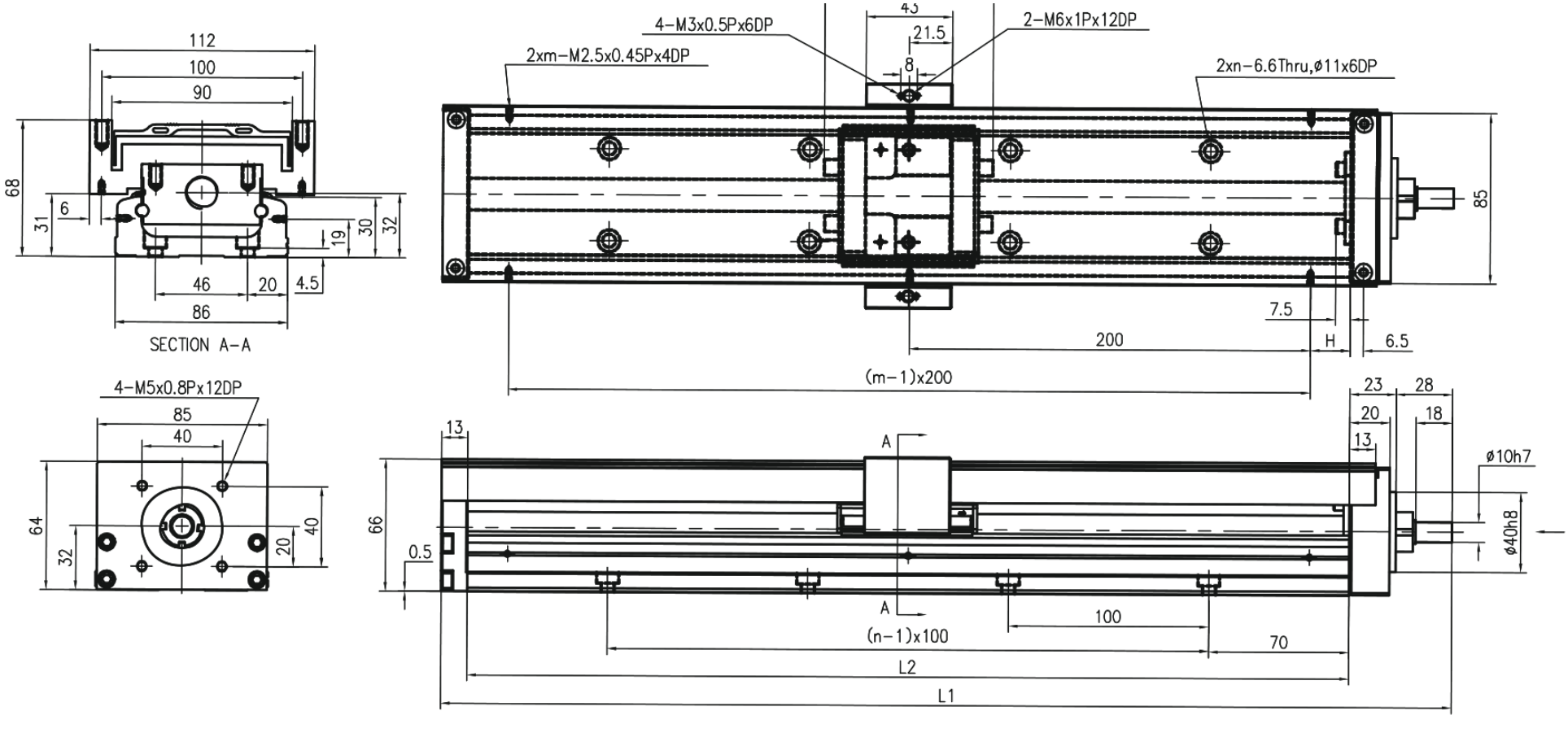

· HR · MKK86 مع الغطاء · لوحة 1

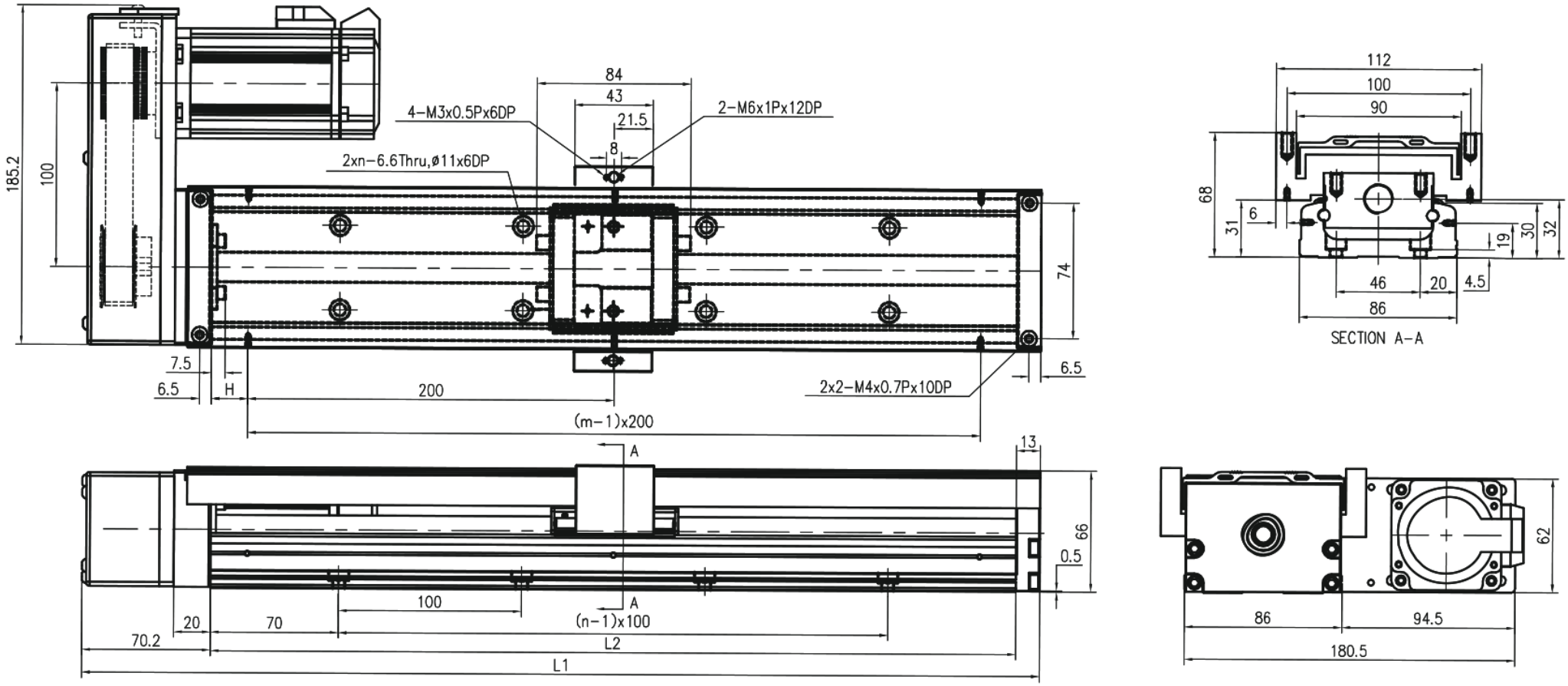

· HL · MKK86 مع الغطاء · لوحة 2

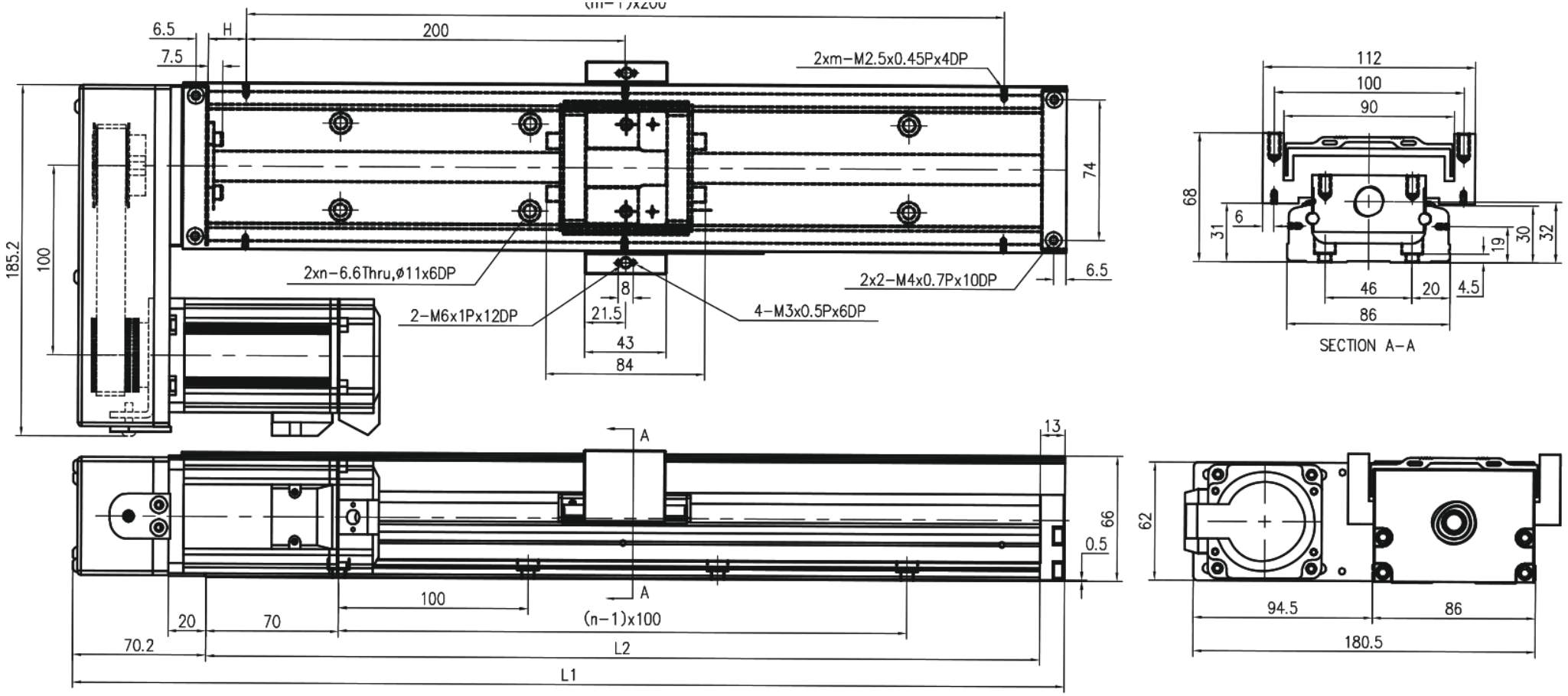

· HS · MKK86 مع الغطاء · لوحة 1

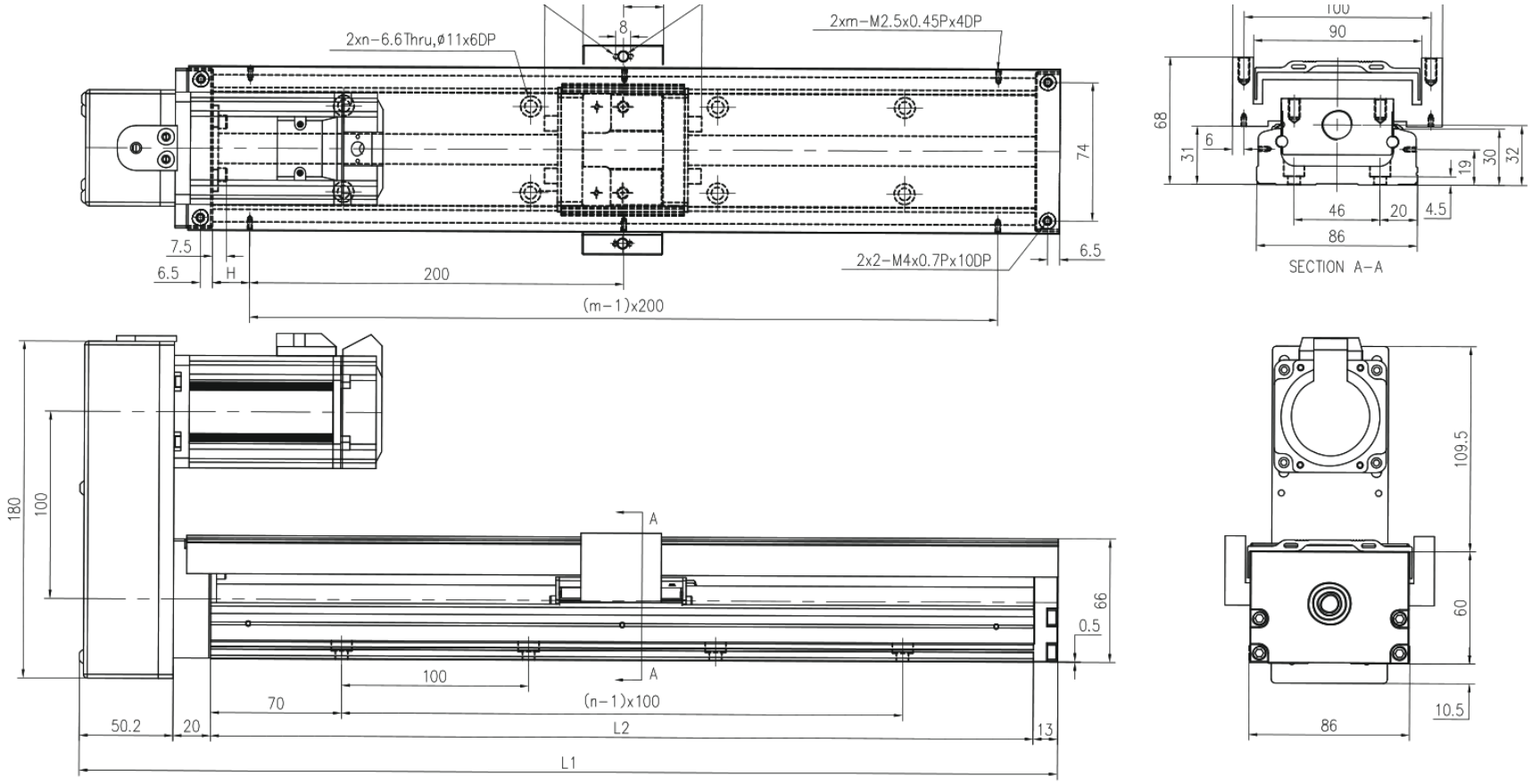

HM · MKK86 مع الغطاء · لوحة 2

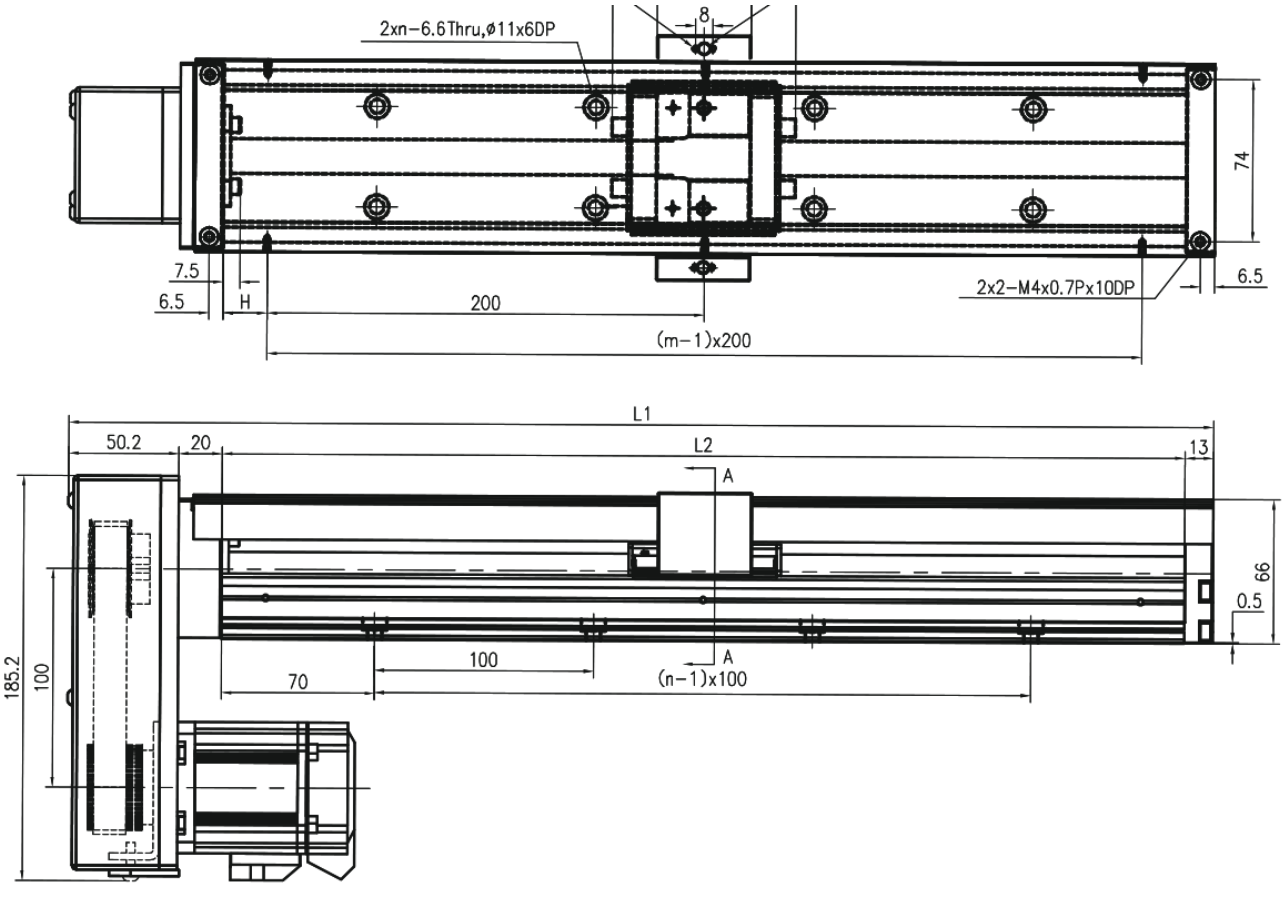

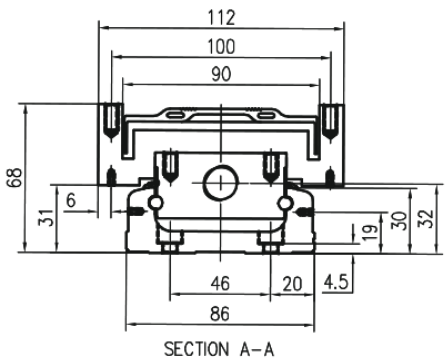

F0 · MKK86 غطاء تلسكوبي · لوحة 1

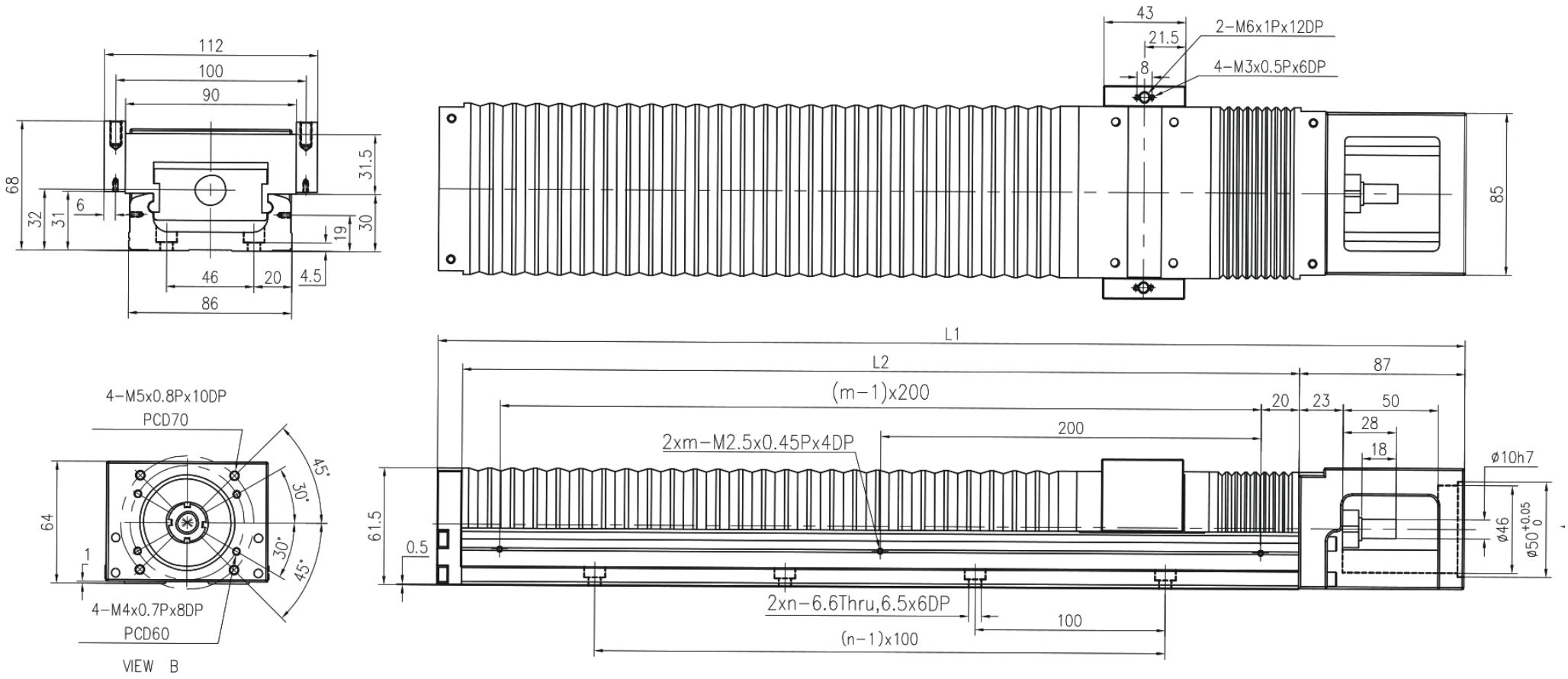

H0 · MKK86 غطاء تلسكوبي · لوحة 2

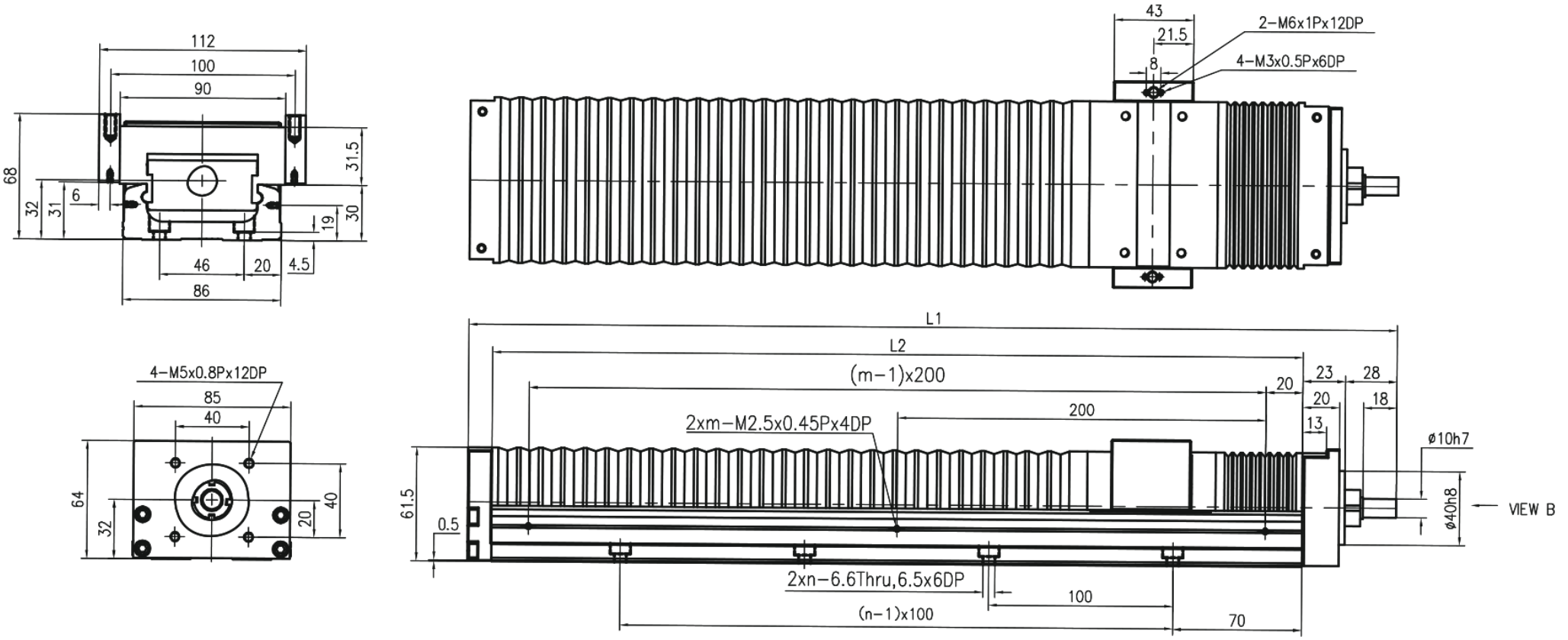

HR · MKK86 غطاء تلسكوبي · لوحة 1

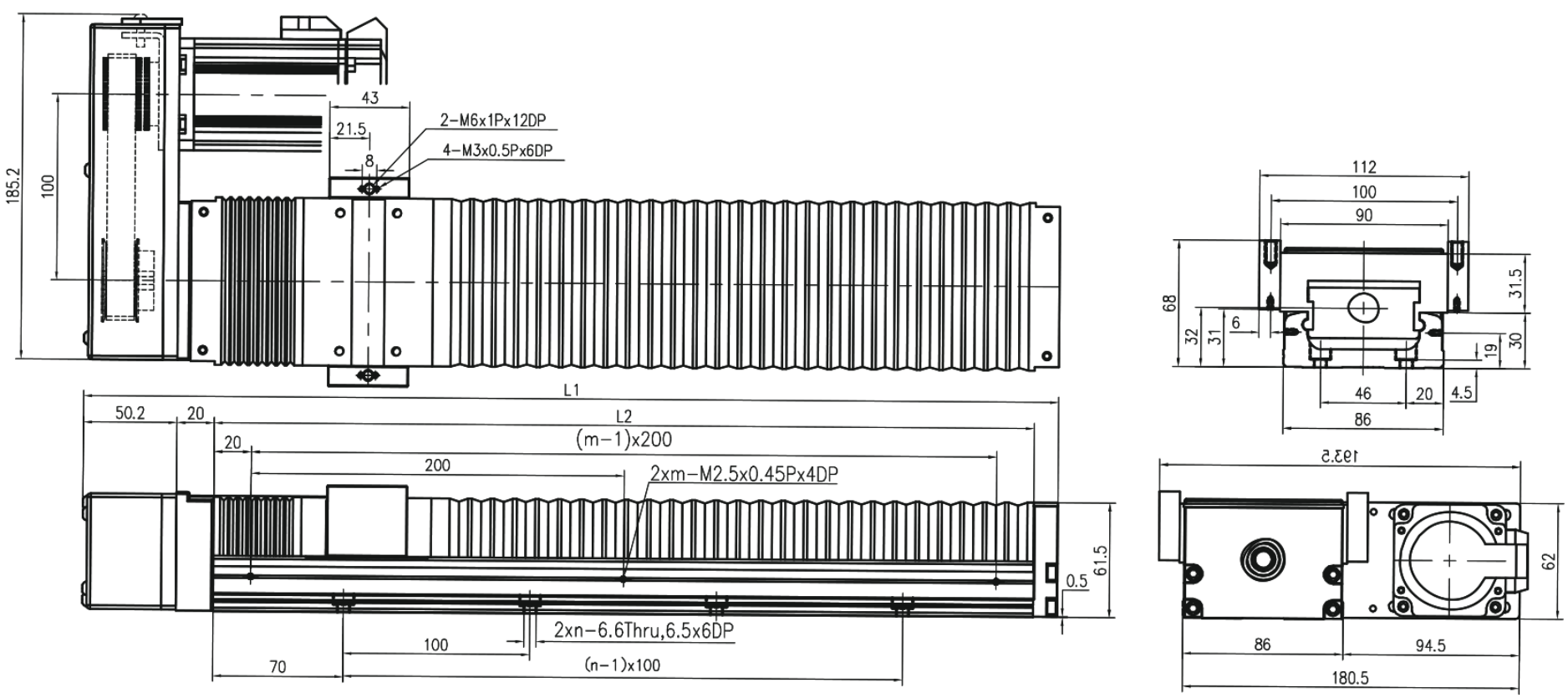

HL · MKK86 غطاء تلسكوبي · لوحة 2

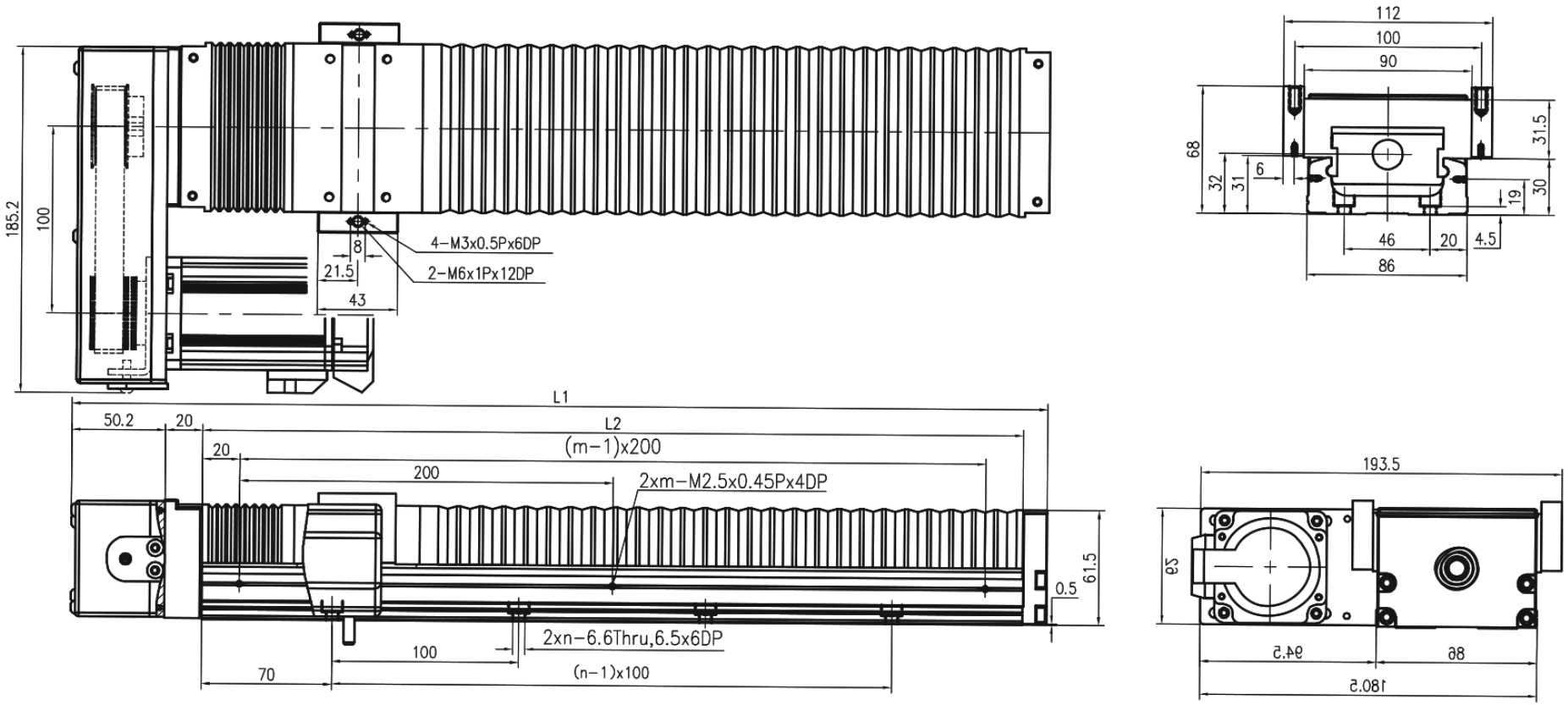

HS · MKK86 غطاء تلسكوبي · لوحة 1

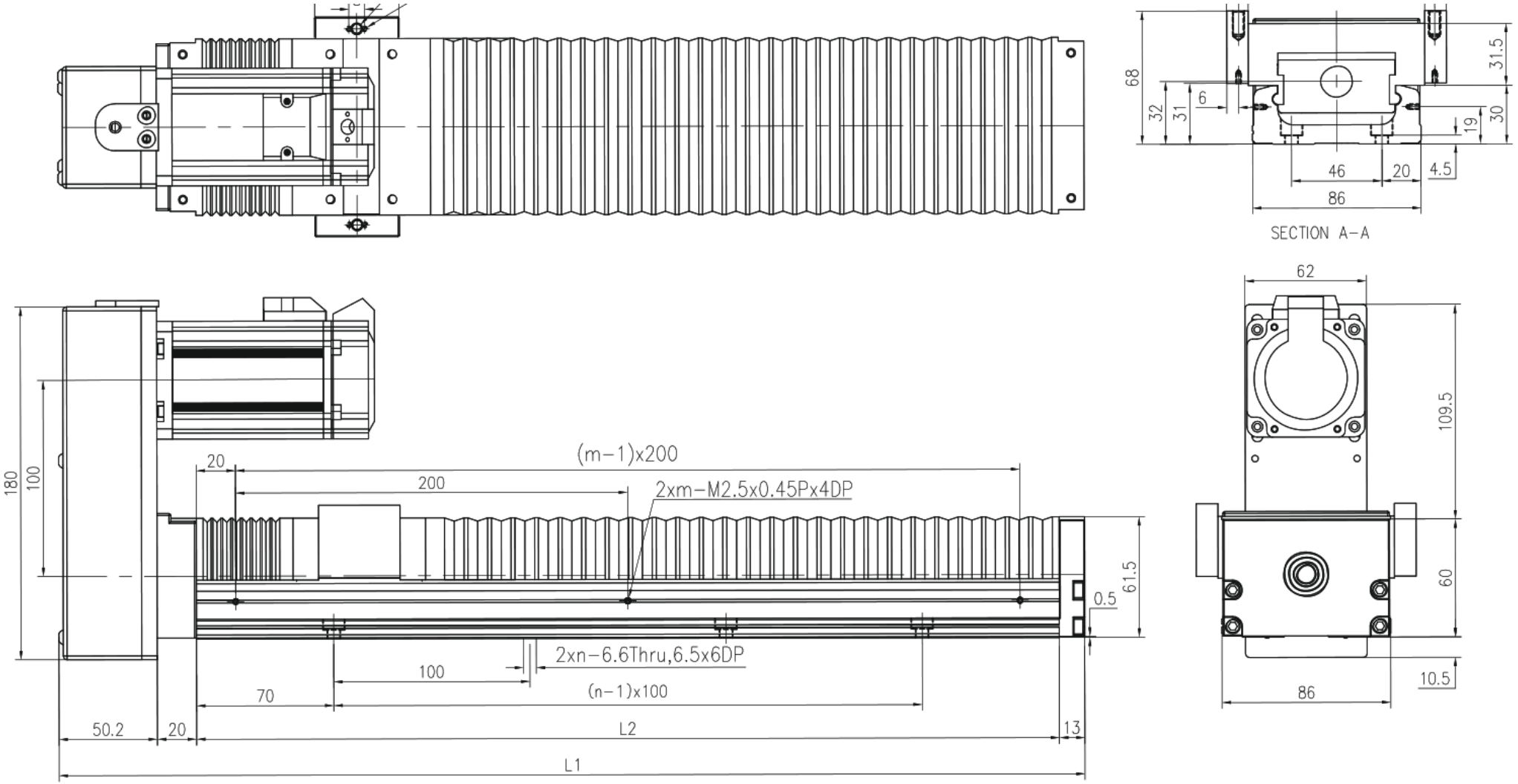

HM · MKK86 غطاء تلسكوبي · لوحة 2

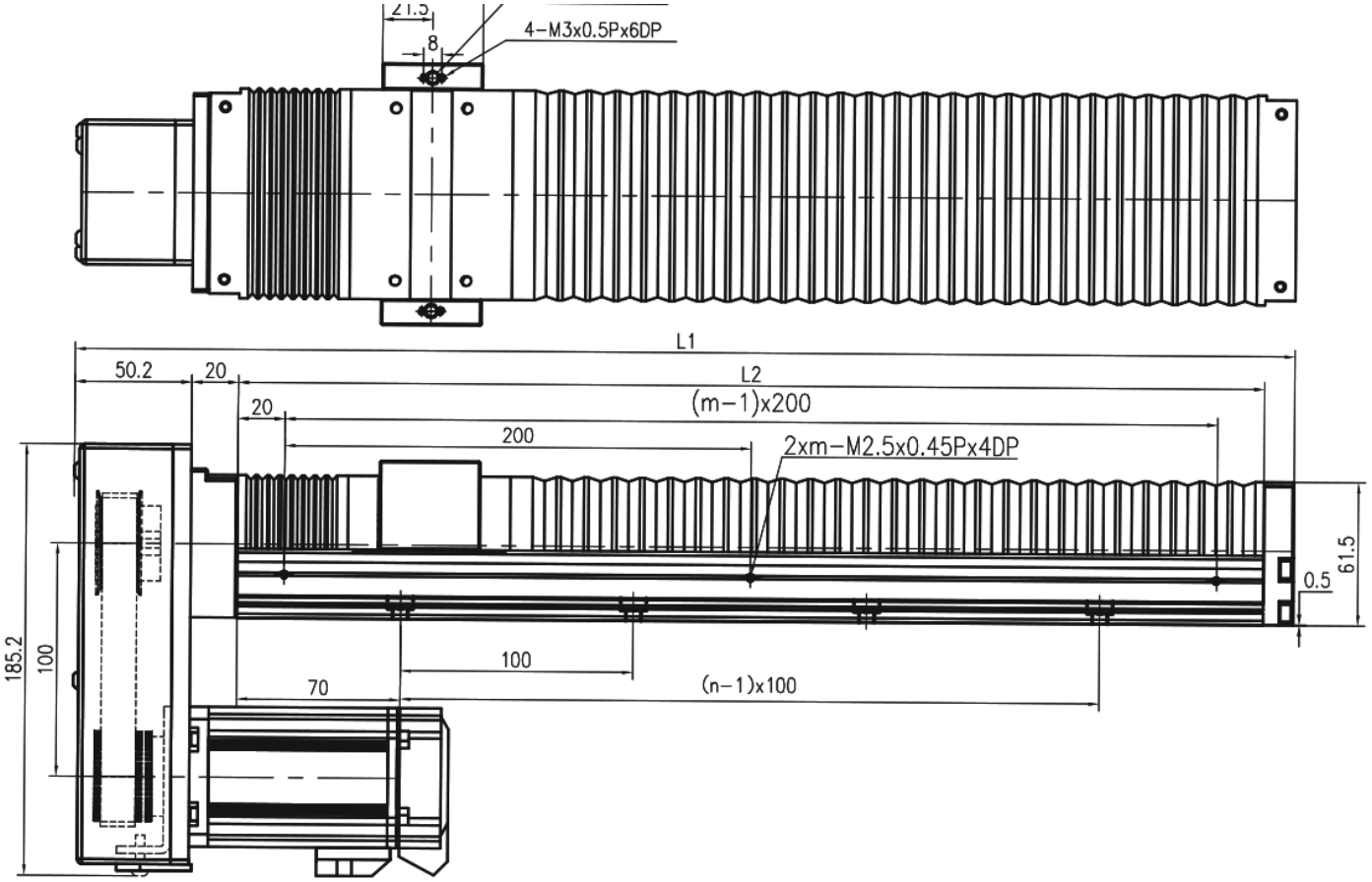

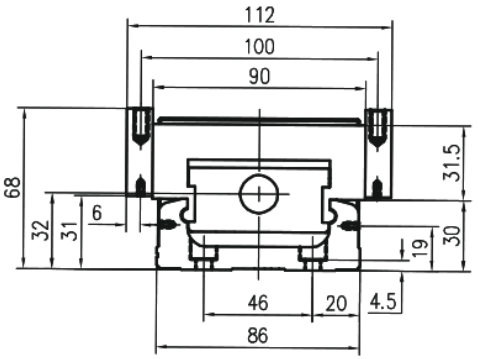

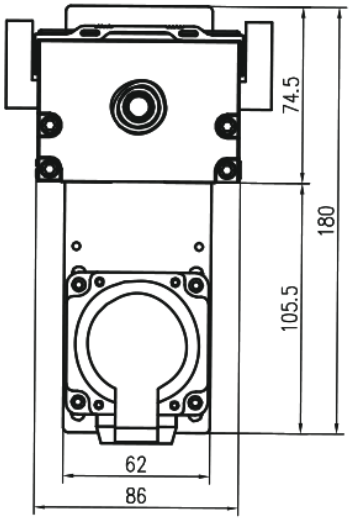

· F0 · MKK86 تركيب F0

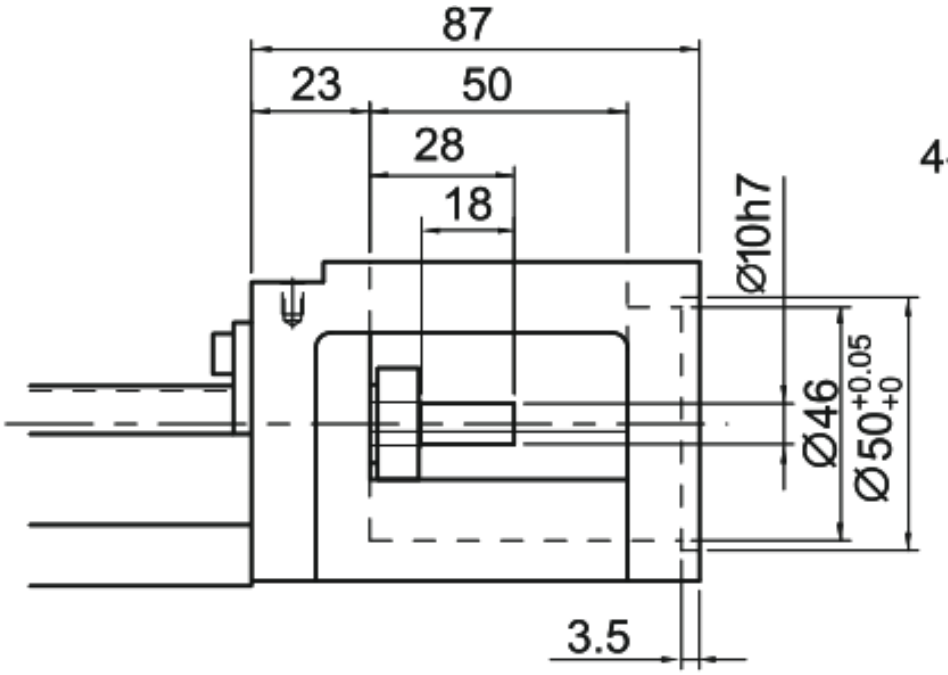

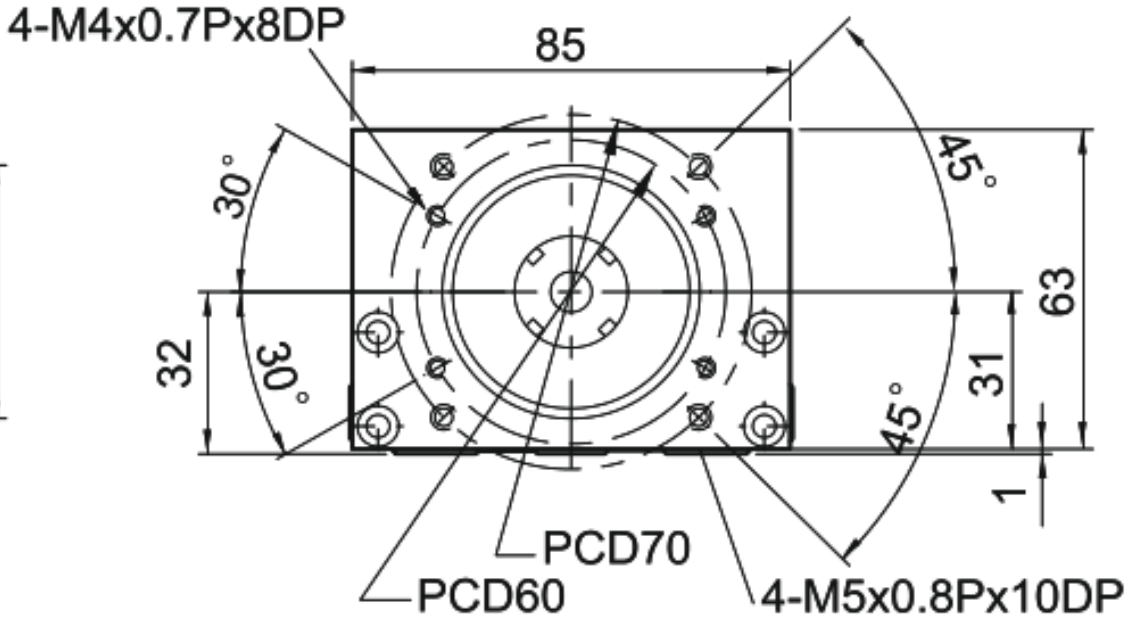

F1 تركيب MKK86 · F1 ·

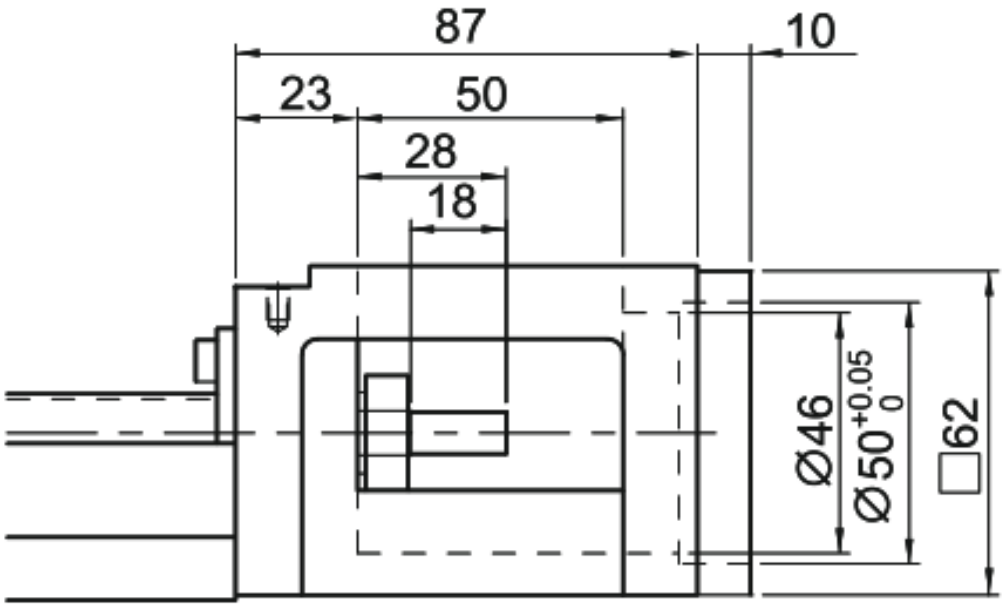

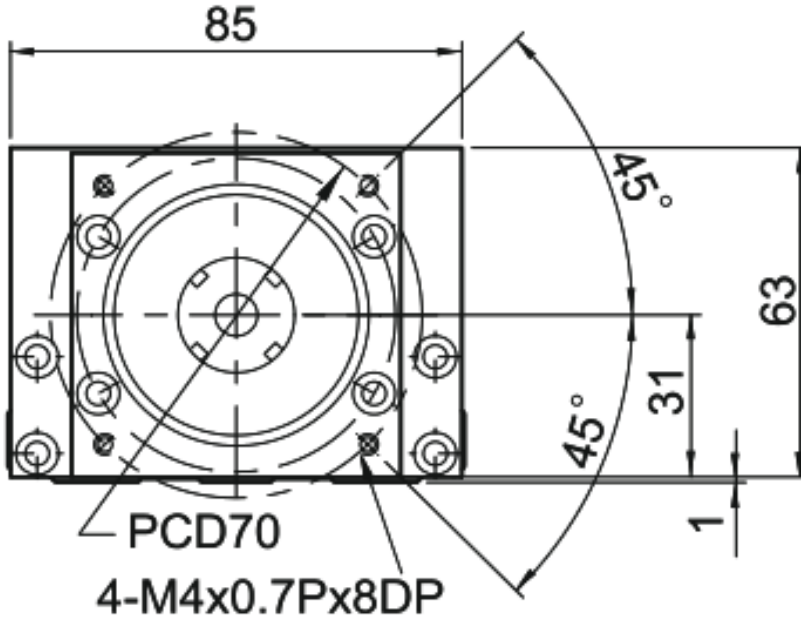

· F2 · MKK86 تركيب F2

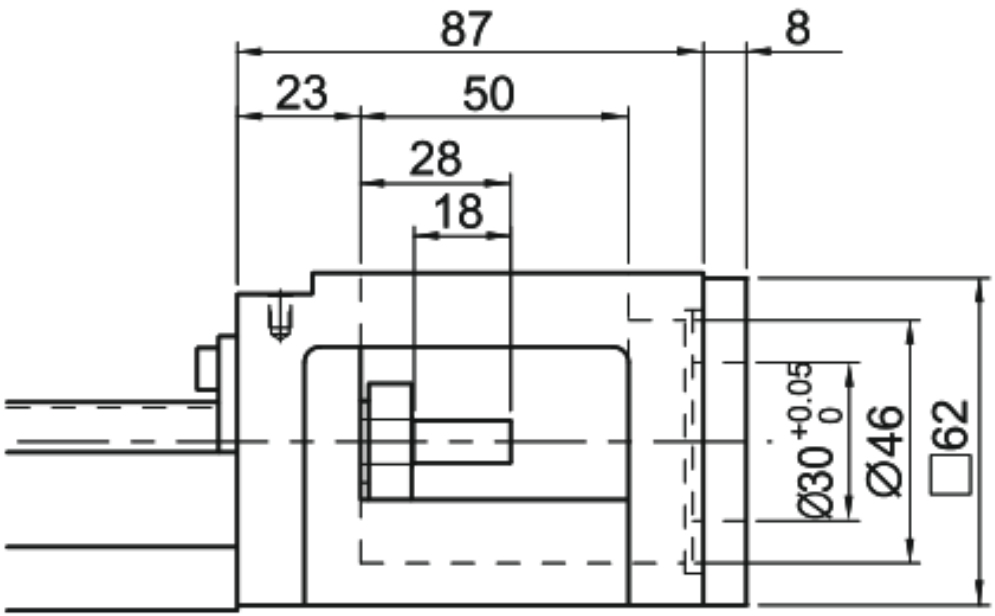

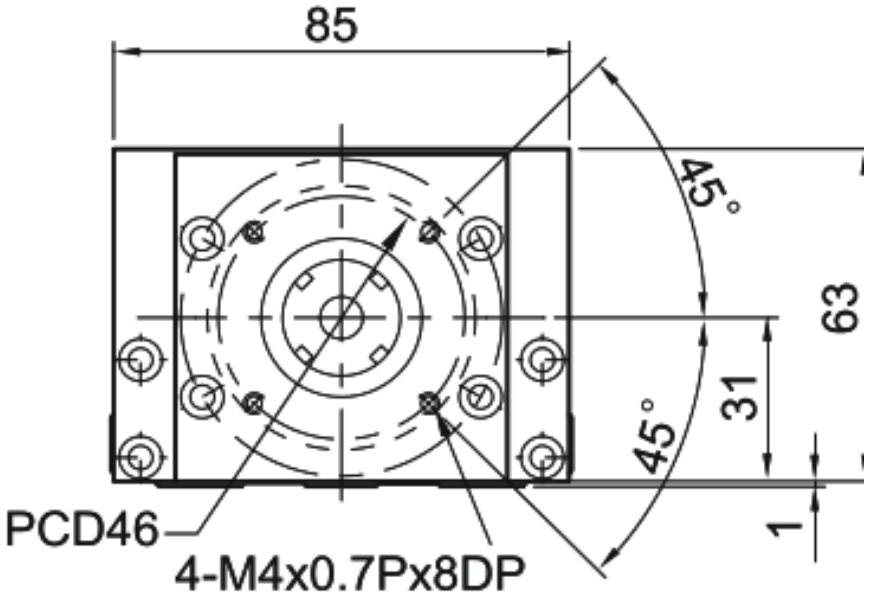

· F3 · MKK86 تركيب F3

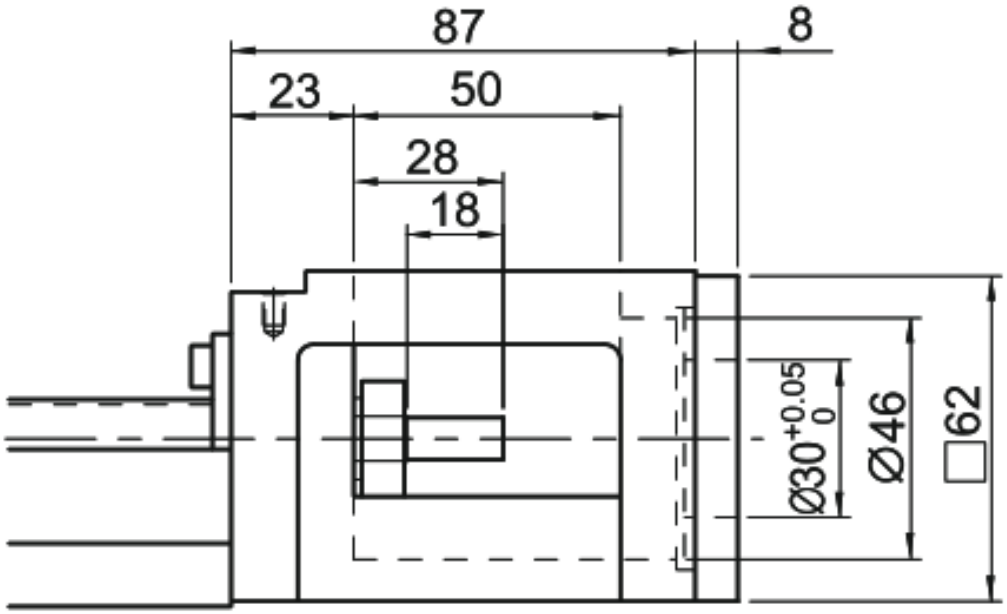

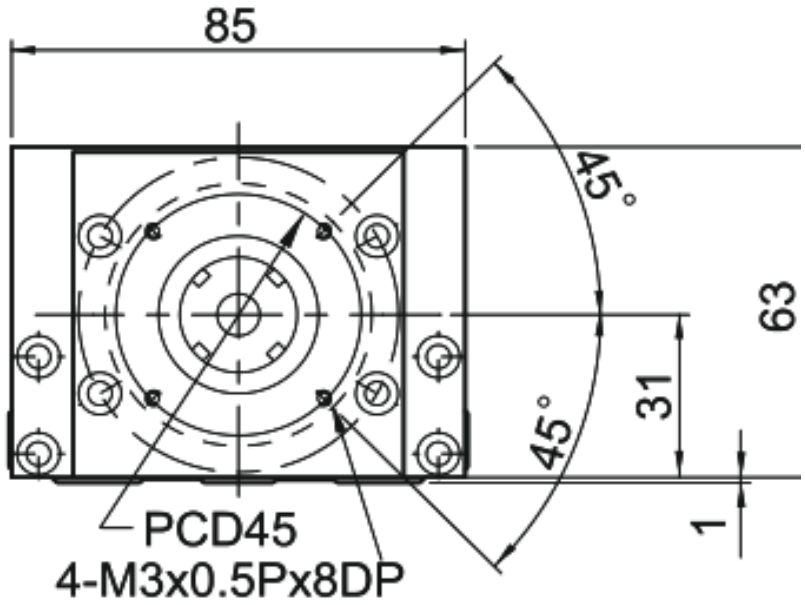

F4 · MKK86 تركيب F4 ·

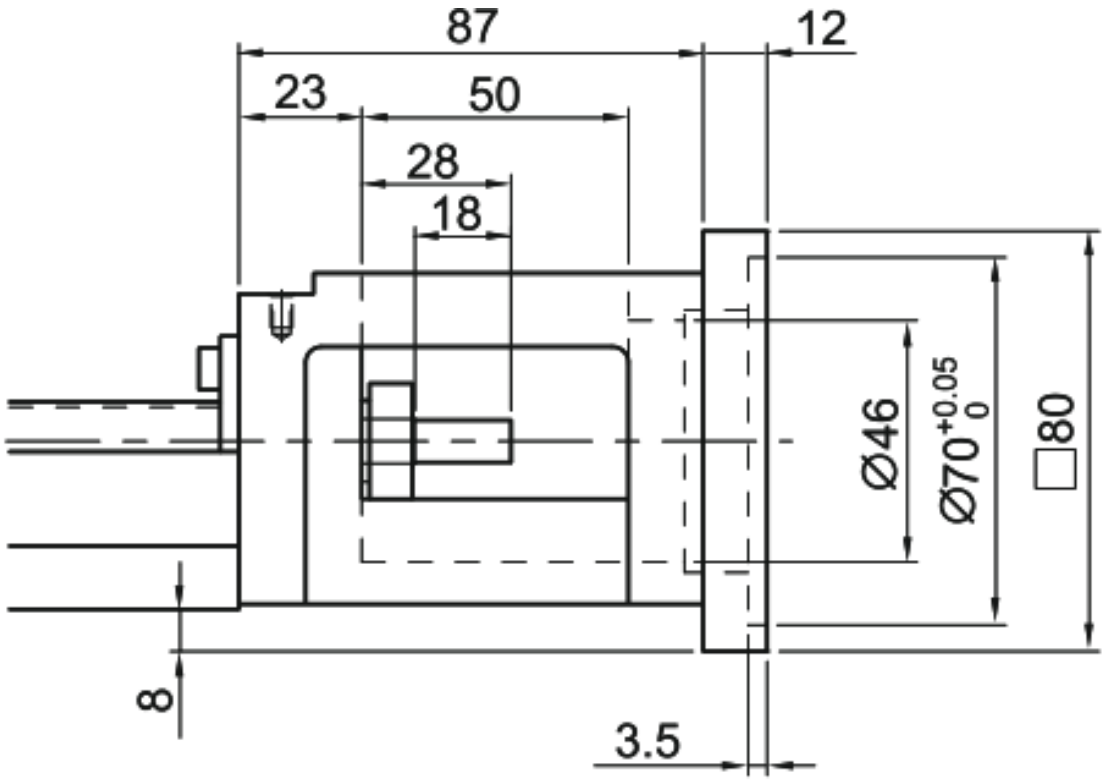

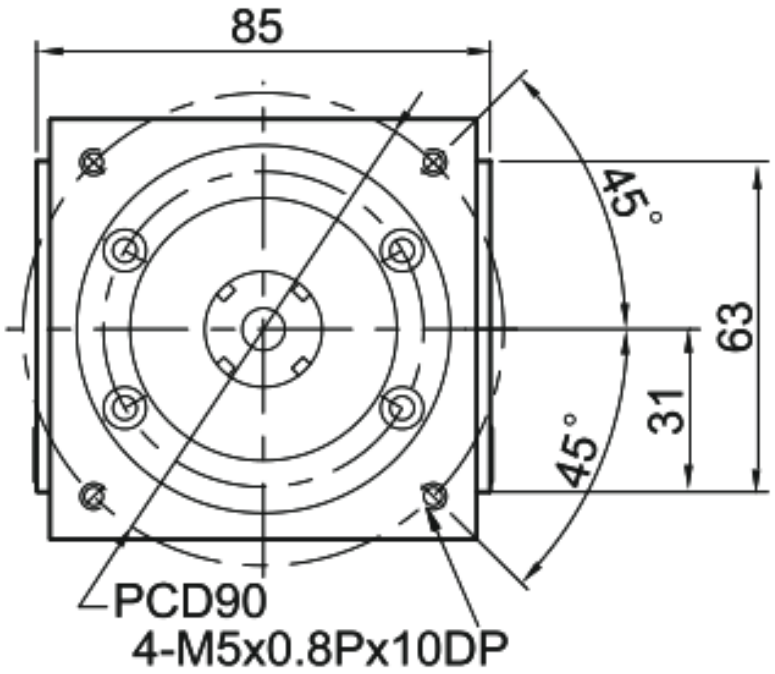

F5 · MKK86 · F5 تركيب

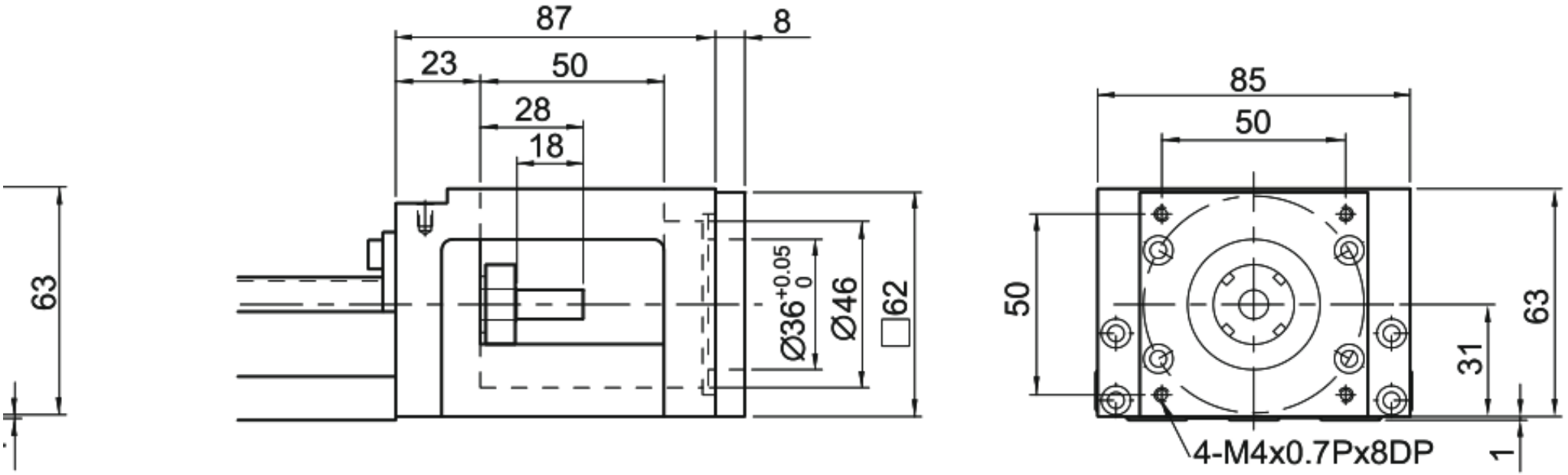

F6 · MKK86 تركيب F6 ·

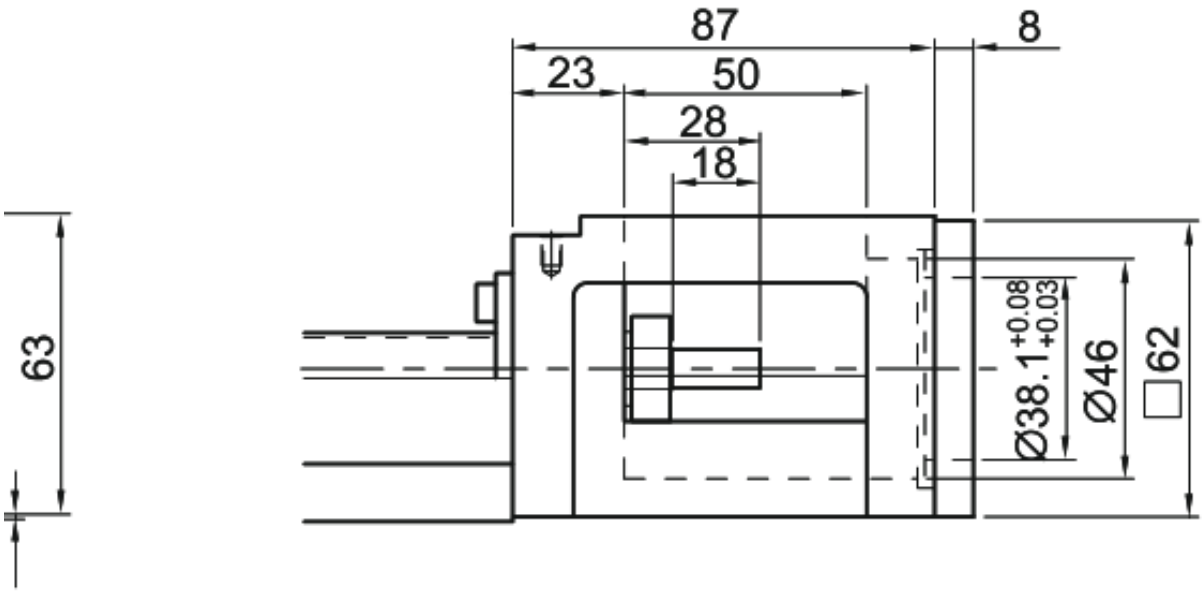

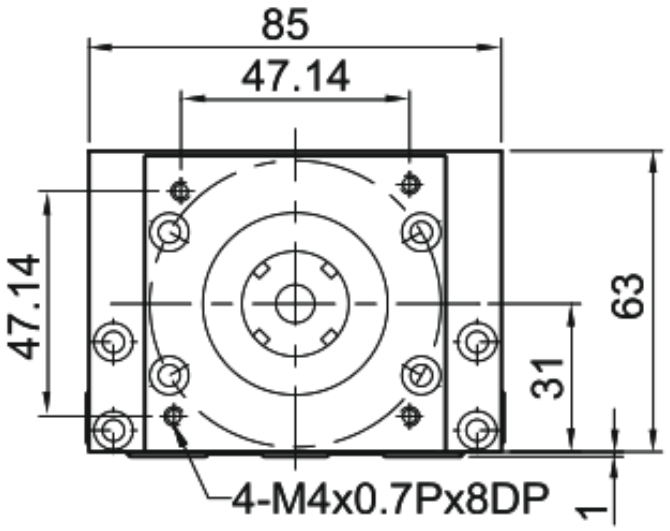

· H0 · MKK86 تركيب H0

