CARA MENGGUNAKAN ATLAS INI

Setiap pandangan ialah lukisan katalog untuk varian atau kumpulan nisbah yang dinyatakan. Gunakan label tercetak, bukan ukuran skala. Ini lukisan rujukan, bukan fail CAD.

EDA80 / Atlas lukisan

Kandungan

R01	1 pandangan | halaman 2-2
R02	1 pandangan | halaman 3-3
R05	1 pandangan | halaman 4-4
R04	1 pandangan | halaman 5-5
R07	1 pandangan | halaman 6-6
R03	1 pandangan | halaman 7-7
R06	1 pandangan | halaman 8-8
L04	1 pandangan | halaman 9-9
L03	1 pandangan | halaman 10-10
L07	1 pandangan | halaman 11-11
L01	1 pandangan | halaman 12-12
L06	1 pandangan | halaman 13-13

HUBUNGI HTROBOT

E-mel: emmy@htrobot.com

Laman web: www.htrobot.com

EDA80 | Lukisan dimensi

Lukisan katalog

EDA80 R01 lukisan dimensi jelaskan:apabila panjang boleh dilanjutkan <=400mm ; L1=panjang boleh dilanjutkan+120,L2=boleh dilanjutkan | R01

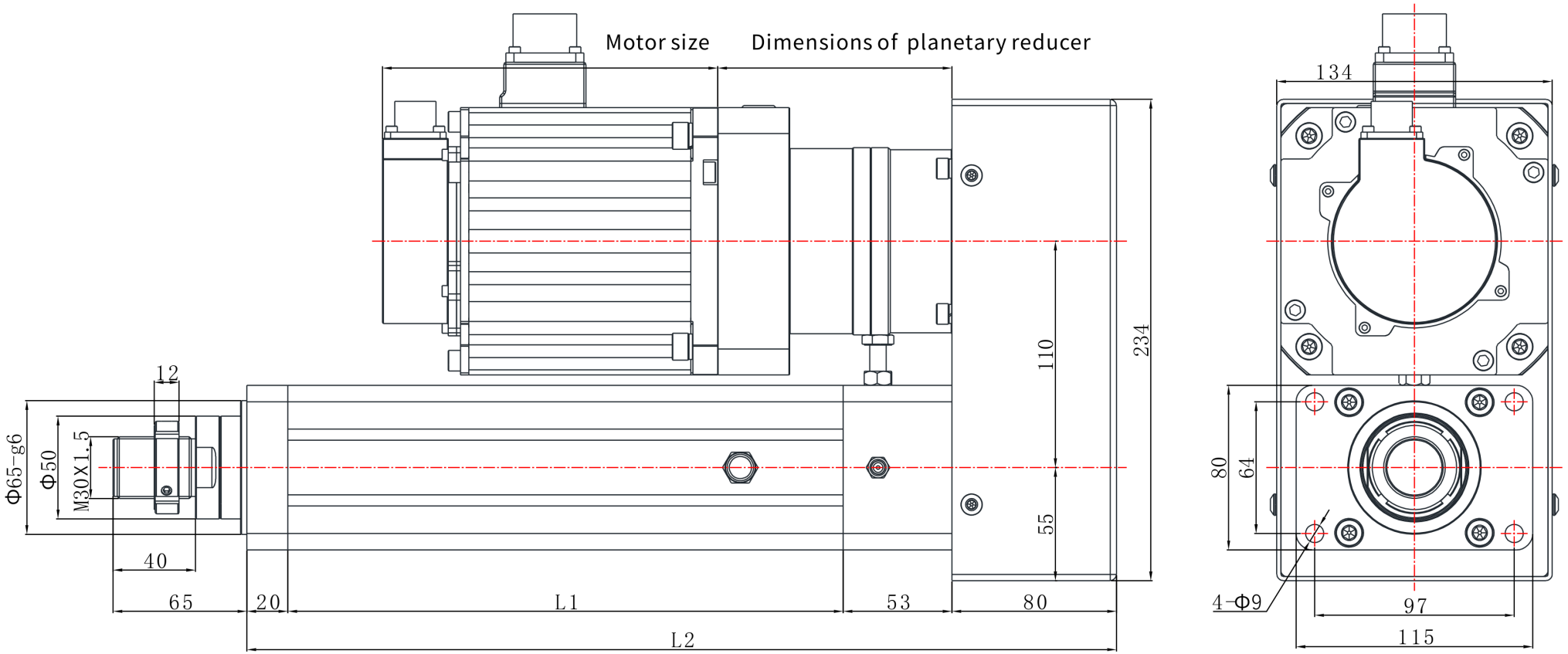

EDA80 | Lukisan dimensi

Lukisan katalog

EDA80 R02 lukisan dimensi jelaskan:apabila panjang boleh dilanjutkan <=400mm ;L1=panjang boleh dilanjutkan+120,L2=boleh dilanjutkan | R02

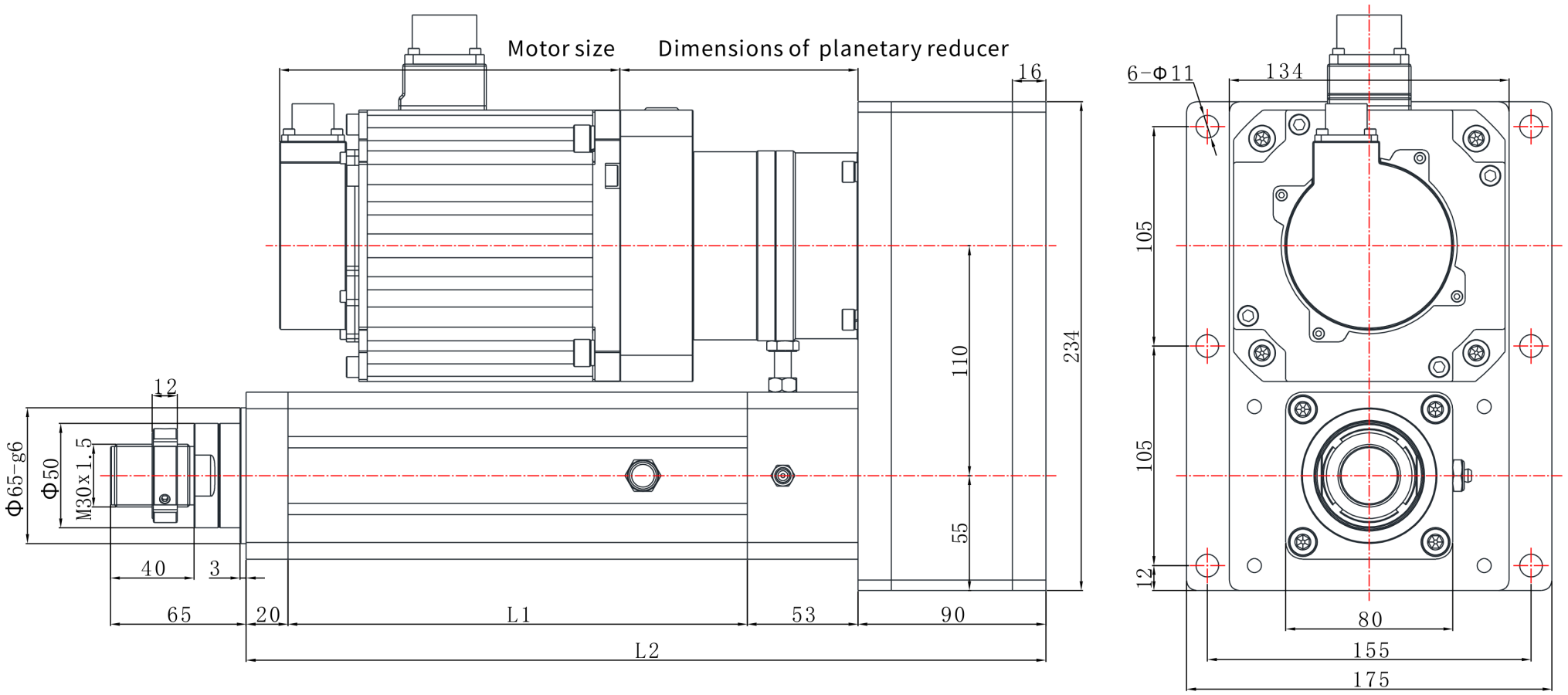

EDA80 | Lukisan dimensi

Lukisan katalog

EDA80 R05 lukisan dimensi jelaskan:apabila panjang boleh dilanjutkan <=400mm ; L1=panjang boleh dilanjutkan+120,L2=boleh dilanjutkan | R05

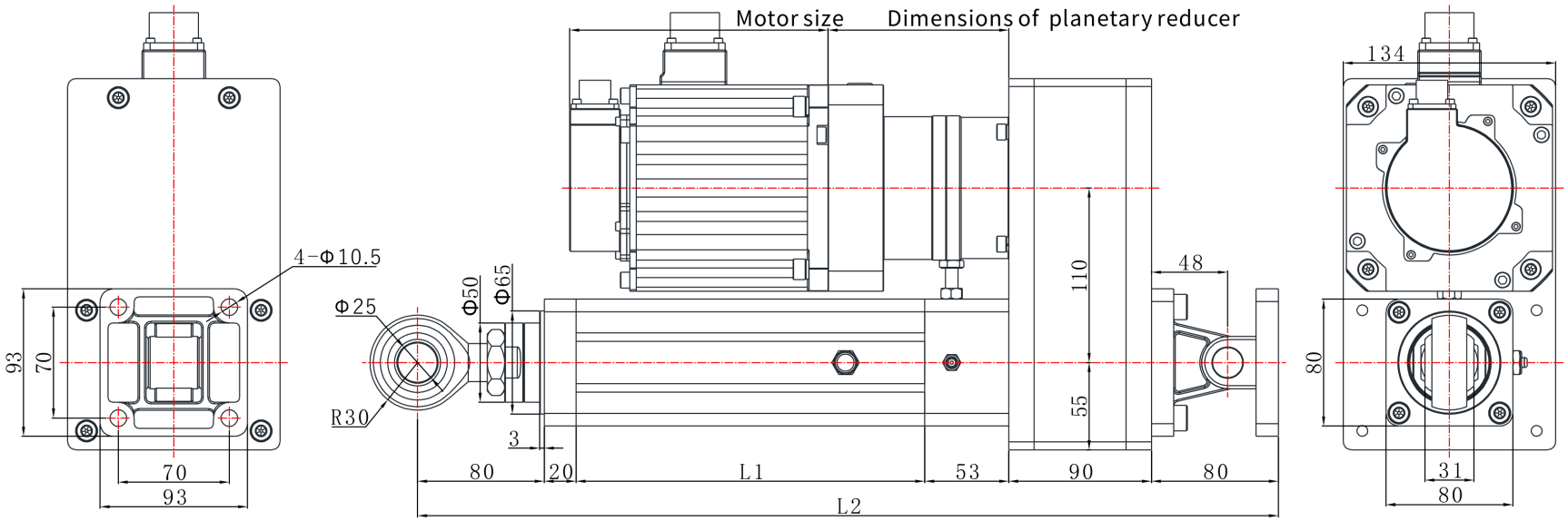

EDA80 | Lukisan dimensi

Lukisan katalog

EDA80 R04 lukisan dimensi jelaskan:apabila panjang boleh dilanjutkan <=400mm ; L1=panjang boleh dilanjutkan+120,L2=boleh dilanjutkan | R04

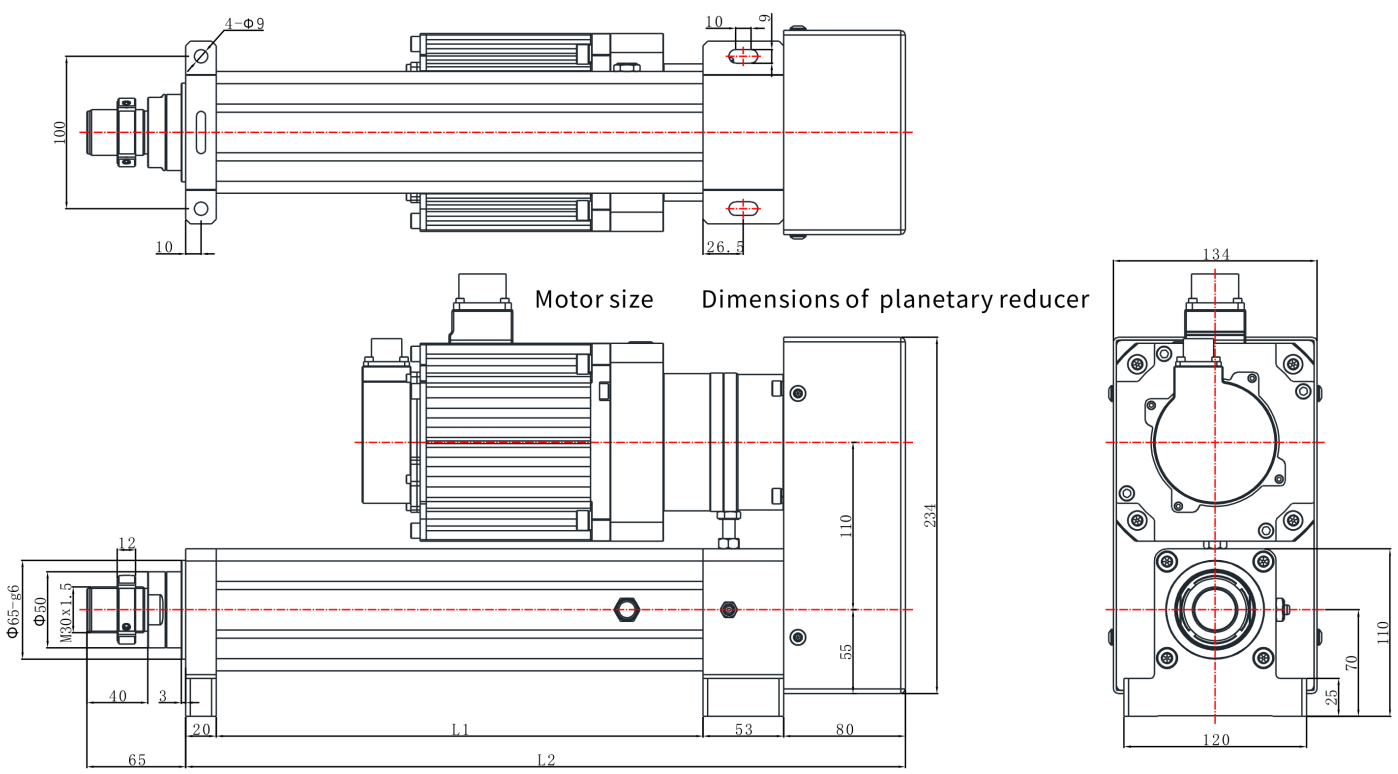

EDA80 | Lukisan dimensi

Lukisan katalog

EDA80 R07 lukisan dimensi jelaskan:apabila panjang boleh dilanjutkan <=400mm ; L1=panjang boleh dilanjutkan+120,L2=boleh dilanjutkan | R07

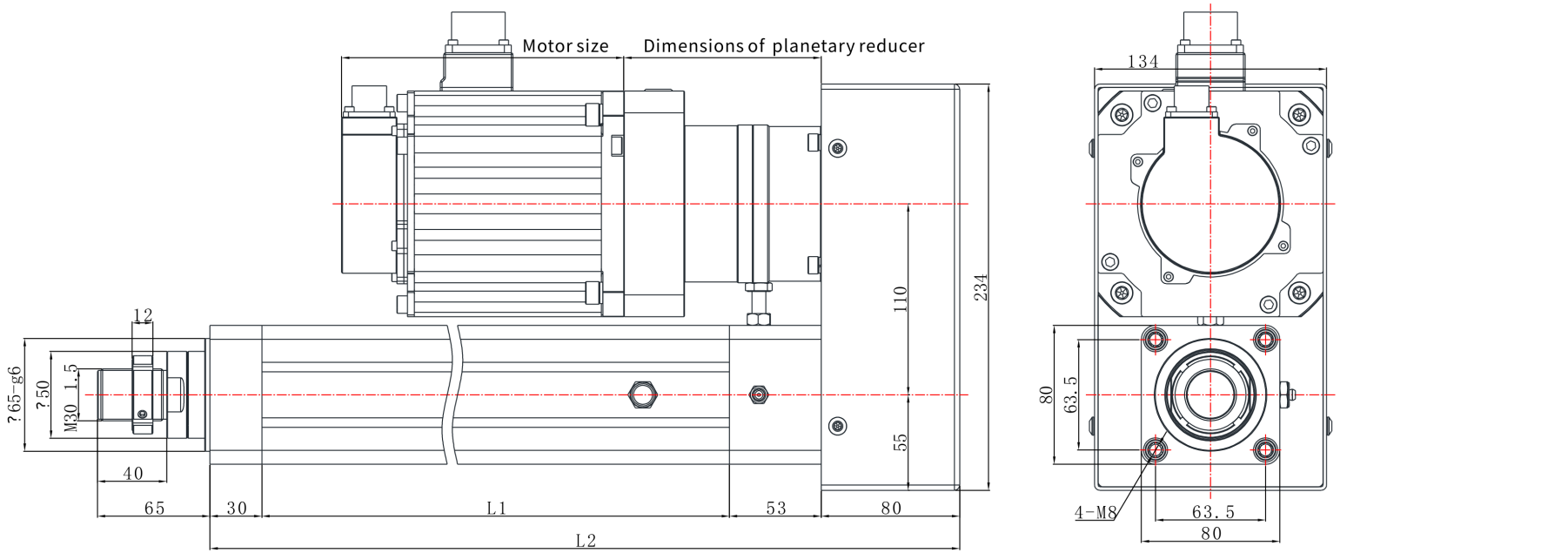

EDA80 | Lukisan dimensi

Lukisan katalog

EDA80 R03 lukisan dimensi jelaskan:apabila panjang boleh dilanjutkan <=400mm ; L1=panjang boleh dilanjutkan+120,L2=boleh dilanjutkan | R03

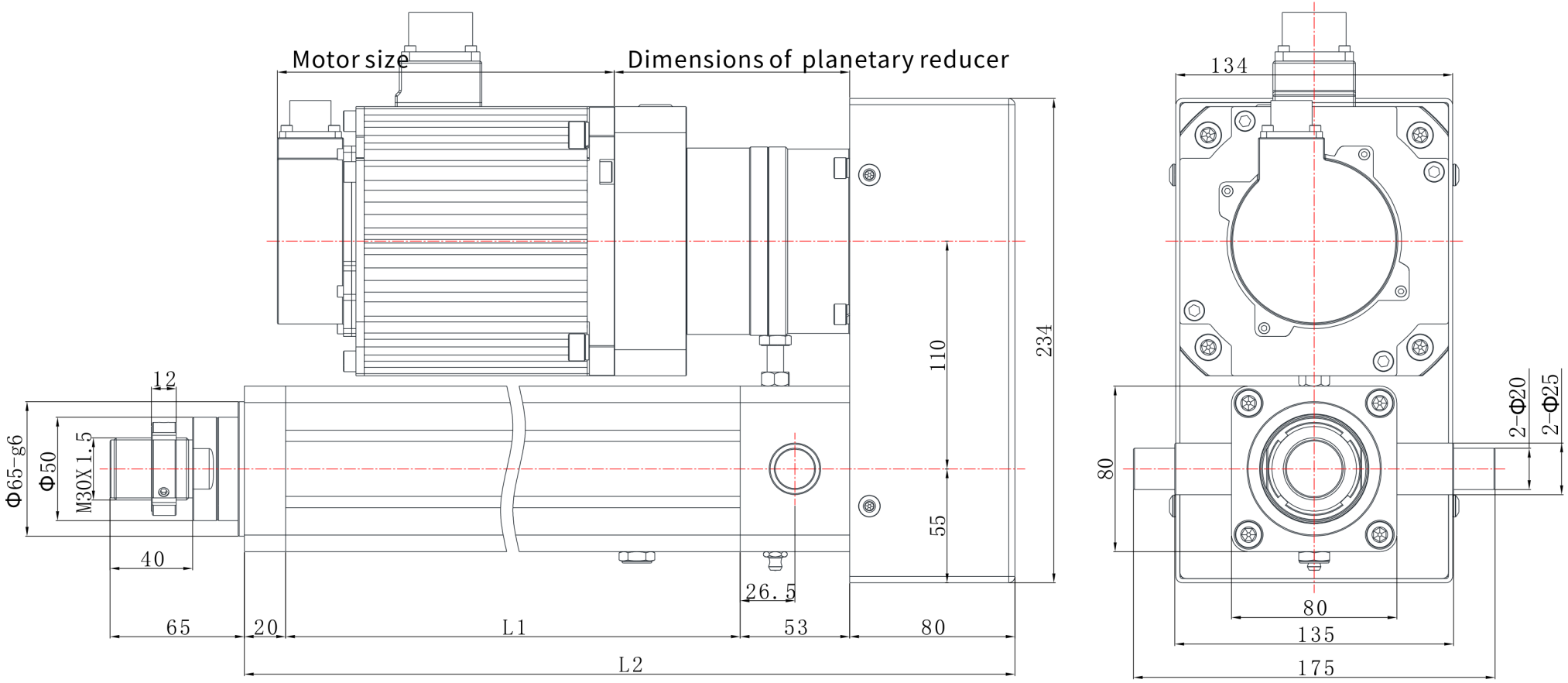

EDA80 | Lukisan dimensi

Lukisan katalog

EDA80 R06 lukisan dimensi jelaskan:L1=panjang boleh dilanjutkan+120,L2=panjang boleh dilanjutkan+342 | R06

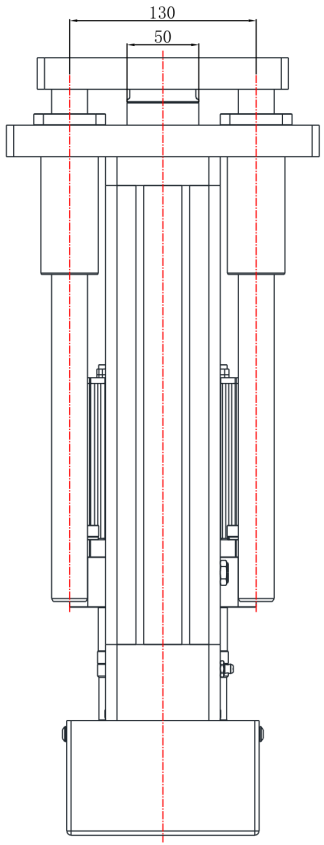

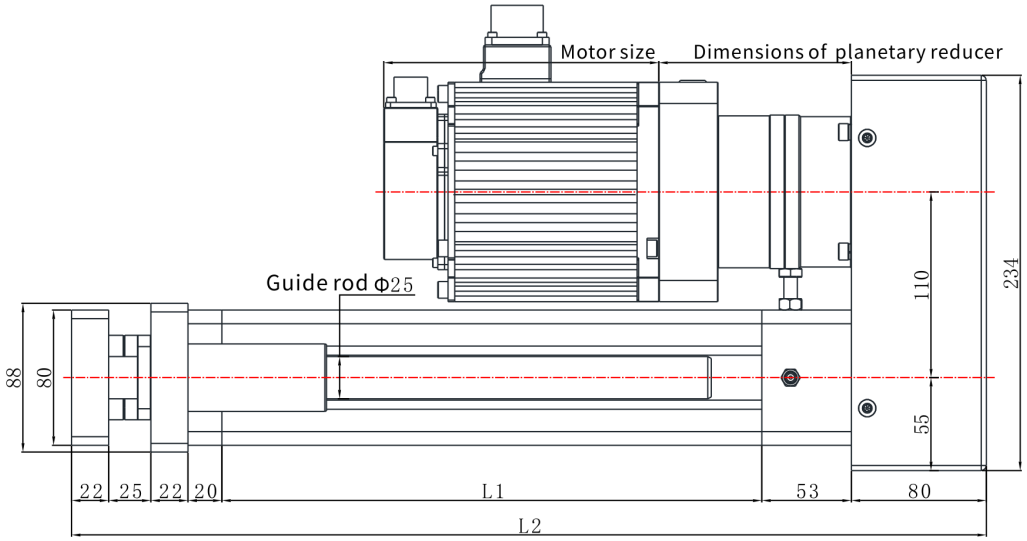

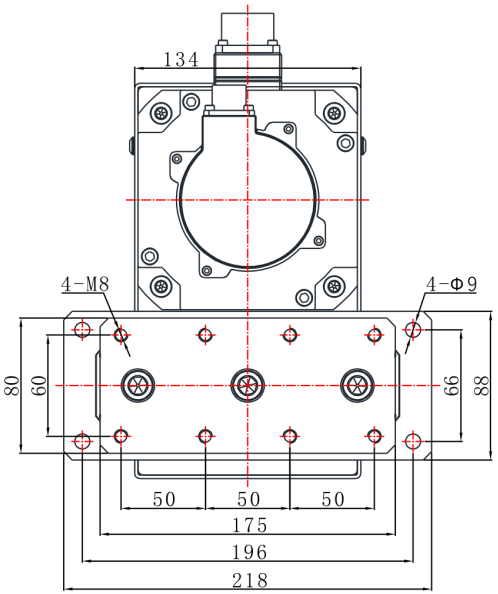

EDA80 | Lukisan dimensi

Lukisan katalog

EDA80 L04 lukisan dimensi jelaskan:apabila panjang boleh dilanjutkan <=400mm ; L1=panjang boleh dilanjutkan+120,L2=boleh dilanjutkan | L04

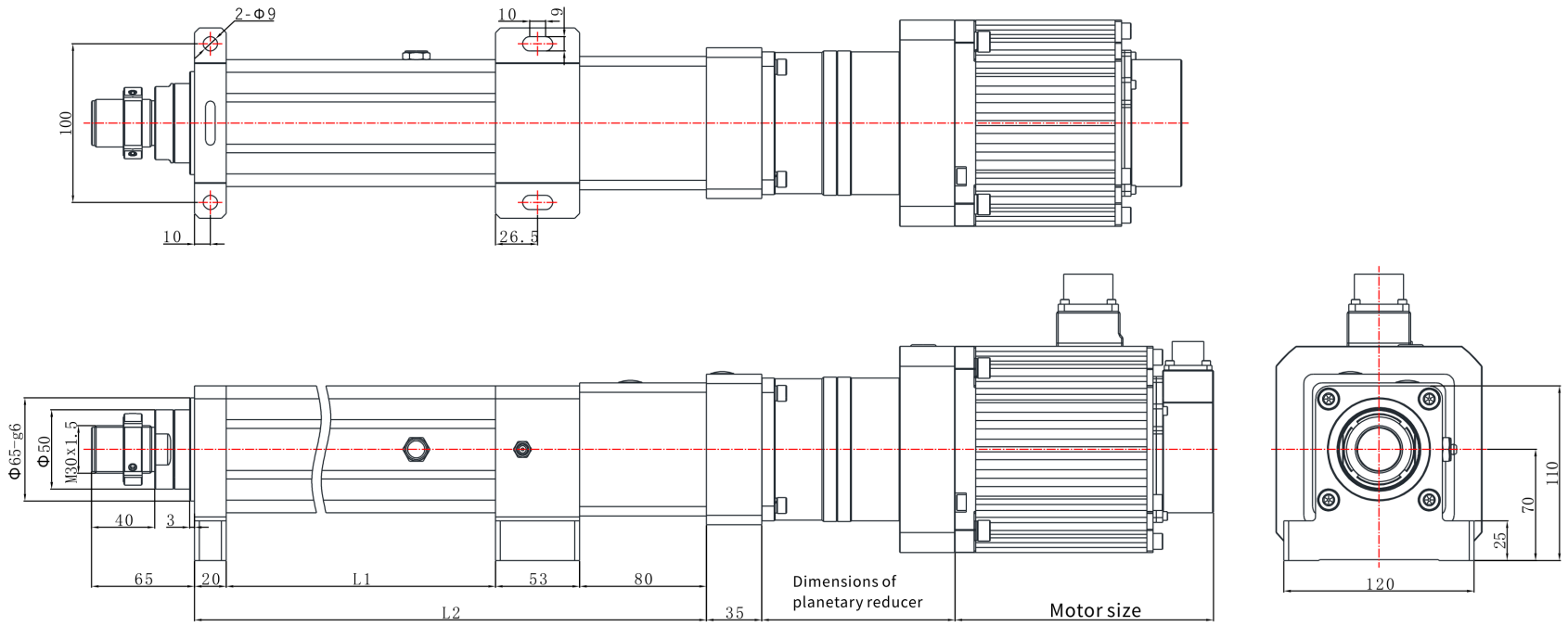

EDA80 | Lukisan dimensi

Lukisan katalog

EDA80 L03 lukisan dimensi jelaskan:apabila panjang boleh dilanjutkan <=400mm ; L1=panjang boleh dilanjutkan+120,L2=boleh dilanjutkan | L03

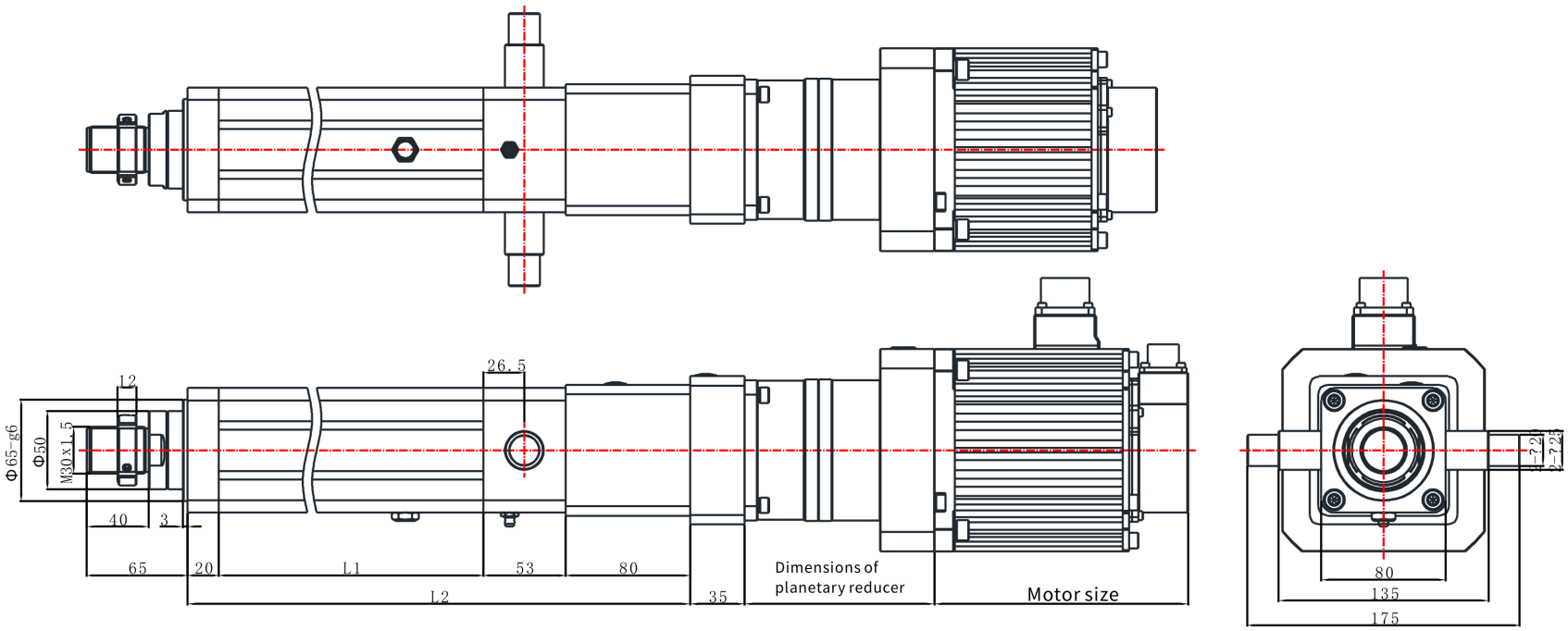

EDA80 | Lukisan dimensi

Lukisan katalog

EDA80 L07 lukisan dimensi jelaskan:apabila panjang boleh dilanjutkan <=400mm ; L1=panjang boleh dilanjutkan+120,L2=boleh dilanjutkan | L07

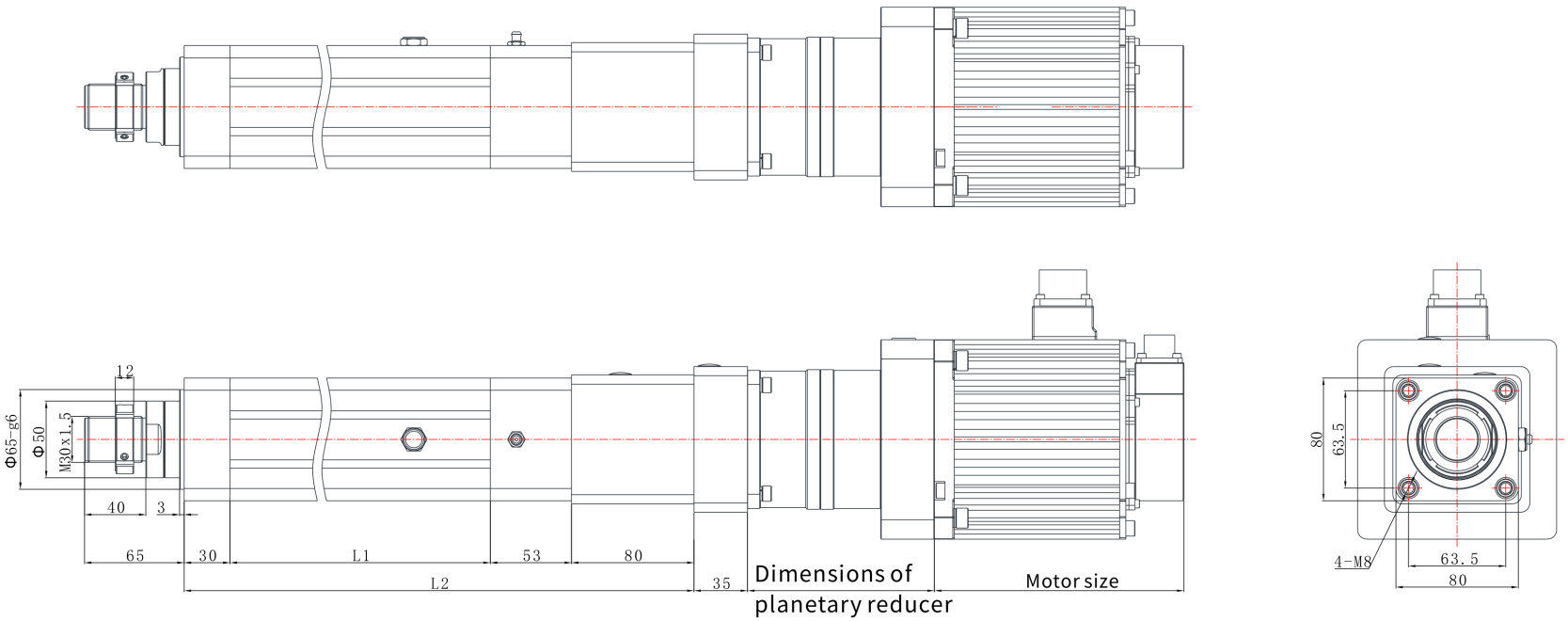

EDA80 | Lukisan dimensi

Lukisan katalog

EDA80 L01 lukisan dimensi jelaskan:apabila panjang boleh dilanjutkan <=400mm ; L1=panjang boleh dilanjutkan+120,L2=boleh dilanjutkan | L01

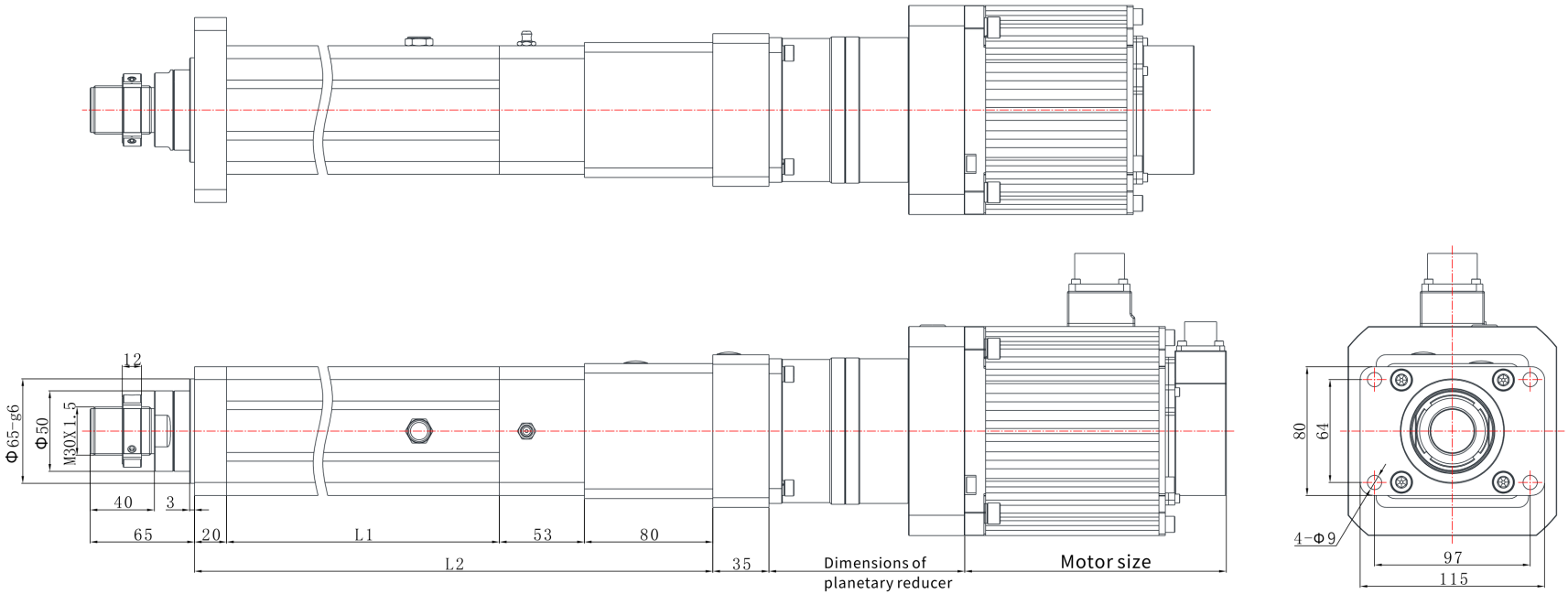

EDA80 | Lukisan dimensi

Lukisan katalog

EDA80 L06 lukisan dimensi jelaskan:L1=panjang boleh dilanjutkan+120,L2=panjang boleh dilanjutkan+342 | L06

