MY12T Dimensioni

Viste di dimensioni e installazione. Le unità sono le etichette stampate su ciascuna vista.

Questi disegni non selezionano una corsa. Confermare il montaggio rispetto alla configurazione ordinata.

C esterno: 3 viste. vista 1, flangia di sezione, panoramica tecnica

MY12T · C esterno · vista 1

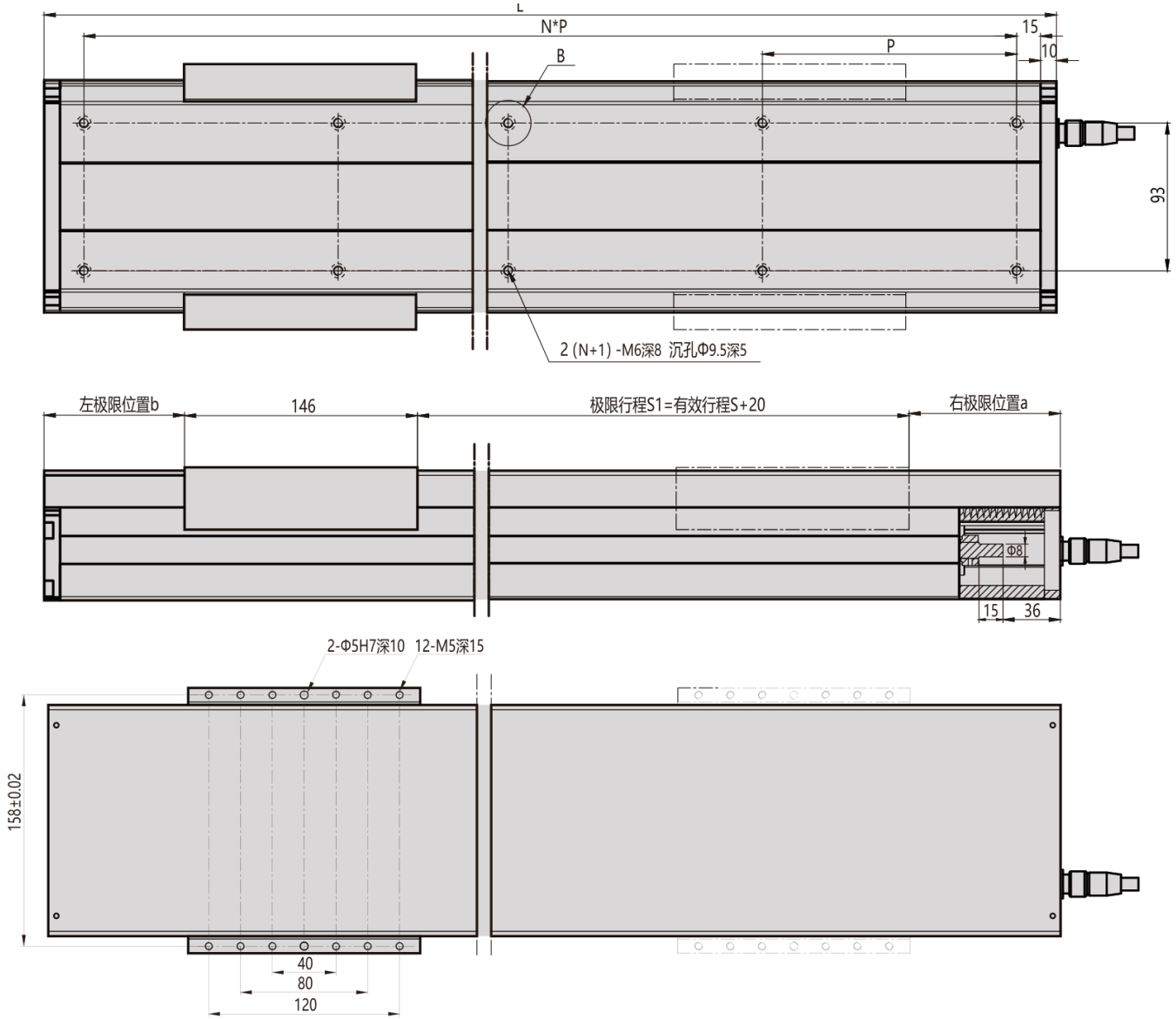

MY12T · C esterno · flangia di sezione

B向视图

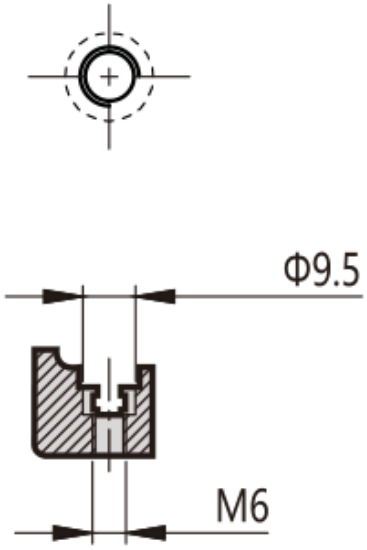

传感器航插接线图

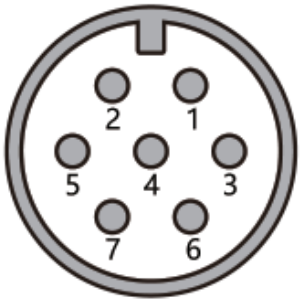

针脚定义：
针脚1： V+(5V-24V)
针脚2:V-
针脚3:远极限位点
针脚4:近极限位点
针脚5:零点位置

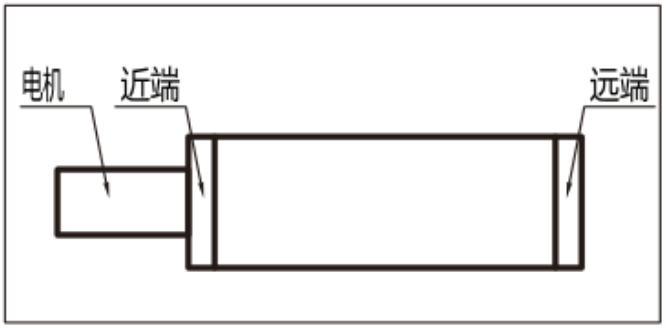

电机法兰视图

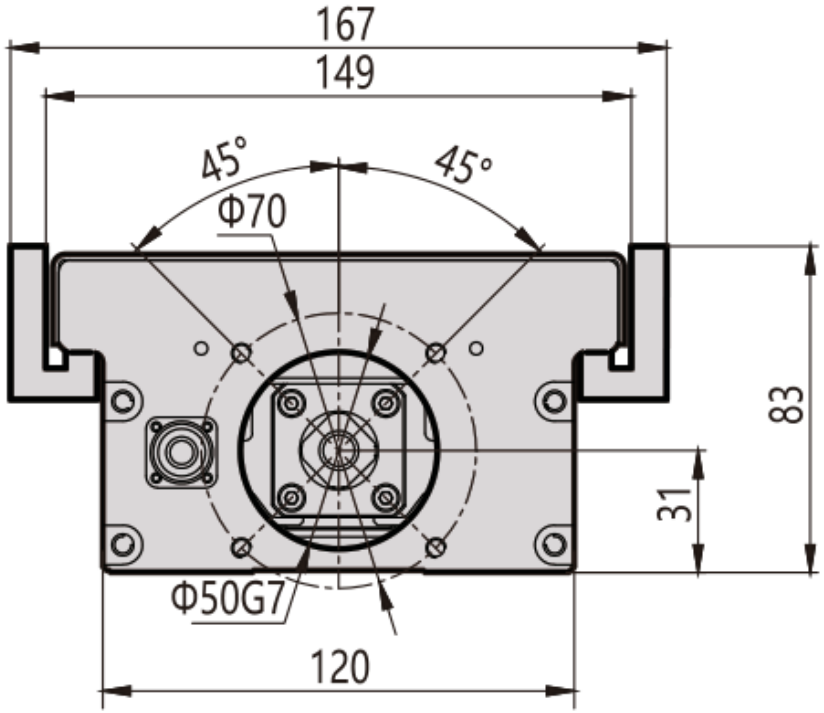

MY12T · C esterno · panoramica tecnica

