EDA94Z

ກະບອກໄຟຟ້າເຊີ່ໂວຄວາມແມ່ນຍໍາສູງ ຮັບນ້ໍາໜັກສູງ ຊີດຊະໂກສັ້ງເຮັດໄດ້ EDA94Z

ຜະລິດຕະພັນ

ກະບອກໄຟຟ້າເຊີ່ໂວສໍາລັບການເຄື່ອນທີ່ເສັ້ນຊື່ທີ່ມີການນໍາໃນເຄື່ອງຫຸ່ນຍົນ

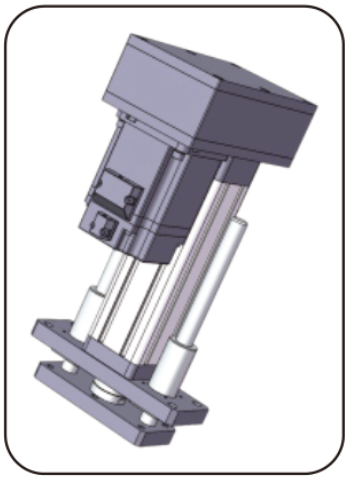

ຮູບຜະລິດຕະພັນ

ຂໍ້ມູນຈໍາເພາະທາງເຕັກນິກ

ລາຍລະອຽດ	ສະເພາະ
ຄວາມໄວສູງສຸດທີ່ອະນຸຍາດ	**<=1000 mm/s**
ແຮງຜັກດັນສູງສຸດທີ່ອະນຸຍາດ	**<=30kN**
ມຸມຫມຸນຂອງແກນລູກສູບ	**+/-0.3 deg**
ຄວາມຍາວຍືດໄດ້	**<=960 mm**
ເສັ້ນຜ່າສູນກາງພາຍໃນ	**phi80mm**

ການເລືອກ

ເລືອກແຮງຍູ້ ຊະໂກ ແລະຄວາມໄວເປ້ນດ້ວຕ້ດ້ງ3. ຄ່າສູງສຸດໃນລາຍການບ້ໍ່ໝາຍຄວາມວ່າຄ່າສູງສຸດອື່ນໃຊ້ພ້ອມກັ້ນ. ຢ່ືນຢັ້ນລ້ດສະກຣູ ການຕ້ດ້ຽ່ມ'ເຕ ການຫ_ຸດຄວາມໄວ ແລະການເຊື່ອມຕ"ການໂຫ_ດກ'ອນສ້ັ.

ພາລາມ້ເຕ້ພ້ັ້ນຖານ

(ໝາຍເຫດ: ແຮງຍູ້, ຊະໂກ ແລະຄວາມໄວຕ້ອງຮ'ວມກ້ັນການໃຊ້ຈ້ງ ແລະຄ່າຊ້ດຈ'ກັດສາມຢ່າງບ'ສາມາດໃຊ້ຮ'ວມກ້ັນໄດ້.)

ເສັ້ນຜ່າສູນກາງນອກ	ເສັ້ນຜ່າສູນກາງພາຍໃນ	ແຮງຜັກດັນສູງສຸດທີ່ອະນຸຍາດ	ຄວາມຍາວຍືດໄດ້	ຄວາມໄວສູງສຸດທີ່ອະນຸຍາດ	ຄວາມໄວສູງສຸດທີ່ອະນຸຍາດ ມຸມໝຸນກ້ານລູກສູບ ສະເ້ດຈ'ກັດ	ລ້ມ້ດສະເ້ດ
94x94 mm	phi80mm	<=30KN	<=960 mm	<=1000 mm/s	+/-0.3 deg	ສະເ້ດແມ່ເຫ_ັ້ກ

ຕ້ວເລືອກຂ້ັ ແລະມ'ເຕ

ໄລຍະນ'ຂອງສະກ_ູບານ	ອ້ັດຕາສ'ວນຄວາມໄວຂອງລ້ັ ຊ້ົງໂຄຣນ້ັສ (ຂາເຂ້ົ້າ: ຂາອອກ)	ອ້ັດຕາສ'ວນຄວາມໄວຂອງລ້ັ ຊ້ົງໂຄຣນ້ັສ (ຂາເຂ້ົ້າ: ຂາອອກ)	ອ້ັດຕາສ'ວນຄວາມໄວຂອງລ້ັ ຊ້ົງໂຄຣນ້ັສ (ຂາເຂ້ົ້າ: ຂາອອກ)	ຂ້ັ້ນຈ'ໍາເພາະມ'ເຕ້ທ້ີ ້ດ້ັ້ງກ້ັ້ງໄດ້	ເກຍຫ_ຸດຄວາມໄວທ້ີ ສາມາດຈ້ັຍຄ_ູ້ໄດ້	ເກຍຫ_ຸດຄວາມໄວທ້ີ ສາມາດຈ້ັຍຄ_ູ້ໄດ້
05mm	1:1	1.5:1	2:1	180A	85A	60A, 80A, 130A
10mm	1:1	1.5:1	2:1	180A	85A	60A, 80A, 130A
10mm	1:1	1.5:1	2:1	180A	90A	60A, 80A, 100A, 130A
20mm	1:1	1.5:1	2:1	180A	90A	60A, 80A, 100A, 130A
20mm	1:1	1.5:1	2:1	180A	115A	80 A , 100A , 130A, 180A
32mm	1:1	1.5:1	2:1	180A	115A	80 A , 100A , 130A, 180A

EDA94Z

ກະບອກໄຟຟ້າ

ພາລາມິເຕີບານສະກຣູ

(ໝາຍເຫດ: ການໂຫຼດສະກຣູສົ່ງກຳລັງໃຊ້ກັບຊະໂກ <= 300mm, ແລະຊະໂກຫຼາຍກວ່າ 300mm ກະລຸນາຢຶກສາພະນັກງານວິຊາການ.)

ຮຸ່ນສະກູບານ	ປະເພດ	ເສັ້ນຜ່າສູນກາງ	ໄລຍະນຳຂອງສະກູບານ	Ca (KN)	Coa (KN)	ຄຸນສົມບັດເຫຼັກ	ເສັ້ນຜ່າສູນກາງລູກບານ	ແກນສະກູ	ອັດຕາສ່ວນຄວາມຊະລູດ	ຄວາມແມ່ນຍຳຂອງການກຳນົດຕຳແໜ່ງ | ລະດັບຄວາມແມ່ນຍຳ	ຄວາມແມ່ນຍຳຂອງການກຳນົດຕຳແໜ່ງ | ລະດັບຄວາມແມ່ນຍຳ
SFNU3205-4	ສະກູລູກຢຶນ	32 mm	05mm	18.8 KN	62.2 KN	54Kgf/um	3.175mm	32K10	1:30	C5/+/-0.01	C7/+/-0.02
SFNU3210-4	ສະກູລູກຢຶນ	32 mm	10mm	47.1 KN	119.7 KN	61Kgf/um	6.35mm	32K10	1:30	C5/+/-0.01	C7/+/-0.02
SFA3220-2.8	ສະກູລູກຢຶນ	32 mm	25mm	18.7 KN	53.7 KN	43Kgf/um	3.969mm	32K10	1:30	C5/+/-0.01	C7/+/-0.02
SFA3232-1.8	ສະກູລູກຢຶນ	32 mm	32mm	12.3 KN	33.5 KN	27Kgf/um	3.969mm	32K10	1:30	C5/+/-0.01	C7/+/-0.02

ພາລາມິເຕີລູກຢຶນ

ຮຸ່ນລູກຢຶນ	Cr (KN)	Cor (KN)
ລູກຢຶນແຖວເລີກ 6007-ZZx2	15.9 KN	10.3 KN
ລູກຢຶນຍູ້ແຢ 51207	39 KN	78 KN

ລໍ້ສາຍພານໄທມິງ ແລະ ສາຍພານ

ອັດຕາສ່ວນຄວາມໄວຂອງລໍ້ຊິງໂຄຣນັສ	ຂໍ້ກຳນົດເກຍຂັບ	ຂໍ້ກຳນົດເກຍຖືກຂັບ	ຈຳນວນແຂ້ວຂອງເຟືອງຂັບ	ຈຳນວນແຂ້ວຂອງລໍ້ທີ່ຖືກຂັບ	ໄລຍະລະຫວ່າງຈຸດສູນກາງຂອງລໍ້ຊິງໂຄຣນັສ	ເສັ້ນຮອບວົງຂອງສາຍພານຊິງໂຄຣນັສ	ຄວາມກວ້າງຂອງສາຍພານຊິງໂຄຣນັສ
1:1	8M30T47	8M30T47	45	45	155mm	672	30mm
1.5:1	8M30T47	8M30T47	30	45	155mm	608	30mm
2:1	8M30T47	8M30T47	30	60	155mm	680	30mm

ຕາຕະລາງທຽບຂະໜາດ (mm)

ປະເພດການເຊື່ອມຕໍ່ໂຫຼດ	phiA	phiB	phiC	C	D	E	F	H	G	M
ກະທູ້ນອກ	phi80	phi60	-	50	80	3	14	-	55	M40x1.5
ກະທູ້ໃນ	phi80	phi60	-	40	30	3	-	-	55	M24
ຕົວເຊື່ອມປະເພດ I	phi80	phi60	phi35	-	195	3	35	55	55	-
ລູກຢຶນຕາປາ	phi80	phi60	phi30	-	94	3	37	-	55	-
ຂໍ້ຕໍ່ Y	phi80	phi60	phi35	-	195	3	35	73	70	-