# MKK60 寸法

寸法および取付ビュー。単位は各ビューに印刷されたラベルです。

これらの図面はストロークを選定しません。発注する構成に対して取付を確認してください。

F0 カバーなし：1 図。パネル 1

H0 カバーなし：1 図。パネル 2

HR カバーなし：1 図。パネル 1

HL カバーなし：1 図。パネル 2

HS カバーなし：1 図。パネル 1

HM カバーなし：1 図。パネル 2

F0 カバー付き：1 図。パネル 1

H0 カバー付き：1 図。パネル 2

HR カバー付き：1 図。パネル 1

HL カバー付き：1 図。パネル 2

HS カバー付き：1 図。パネル 1

HM カバー付き：1 図。パネル 2

F0 テレスコピックカバー：1 図。パネル 1

H0 テレスコピックカバー：1 図。パネル 2

HR テレスコピックカバー：1 図。パネル 1

HL テレスコピックカバー：1 図。パネル 2

HS テレスコピックカバー：1 図。パネル 1

HM テレスコピックカバー：1 図。パネル 2

F0 カバーなし：1 図。パネル 1

H0 カバーなし：1 図。パネル 2

HR カバーなし：1 図。パネル 1

HL カバーなし：1 図。パネル 2

HS カバーなし：1 図。パネル 1

HM カバーなし：1 図。パネル 2

F0 カバー付き：1 図。パネル 1

H0 カバー付き：1 図。パネル 2

HR カバー付き：1 図。パネル 1

HL カバー付き：1 図。パネル 2

HS カバー付き：1 図。パネル 1

HM カバー付き：1 図。パネル 2

F0 テレスコピックカバー：1 図。パネル 1

H0 テレスコピックカバー：1 図。パネル 2

HR テレスコピックカバー：1 図。パネル 1

HL テレスコピックカバー：1 図。パネル 2

HS テレスコピックカバー：1 図。パネル 1

HM テレスコピックカバー：1 図。パネル 2

F0：1 図。取付 F0

F1：1 図。取付 F1

F2：1 図。取付 F2

F3：1 図。取付 F3

F4：1 図。取付 F4

F5：1 図。取付 F5

F6：1 図。取付 F6

F7：1 図。取付 F7

H0：1 図。取付 H0

H1：1 図。取付 H1

## MKK60 · F0 カバーなし · パネル 1

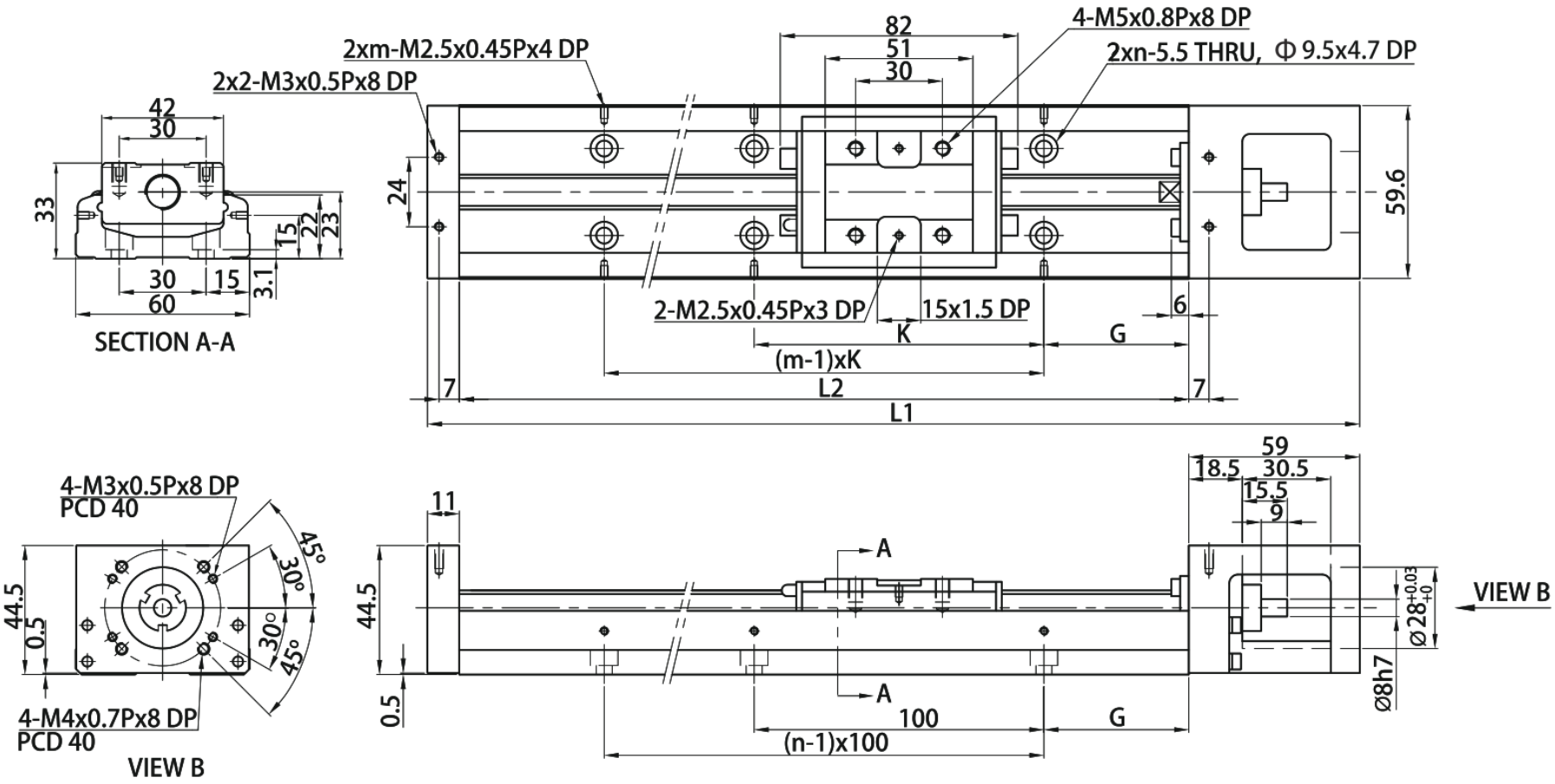

# MKK60 · H0 カバーなし · パネル 2

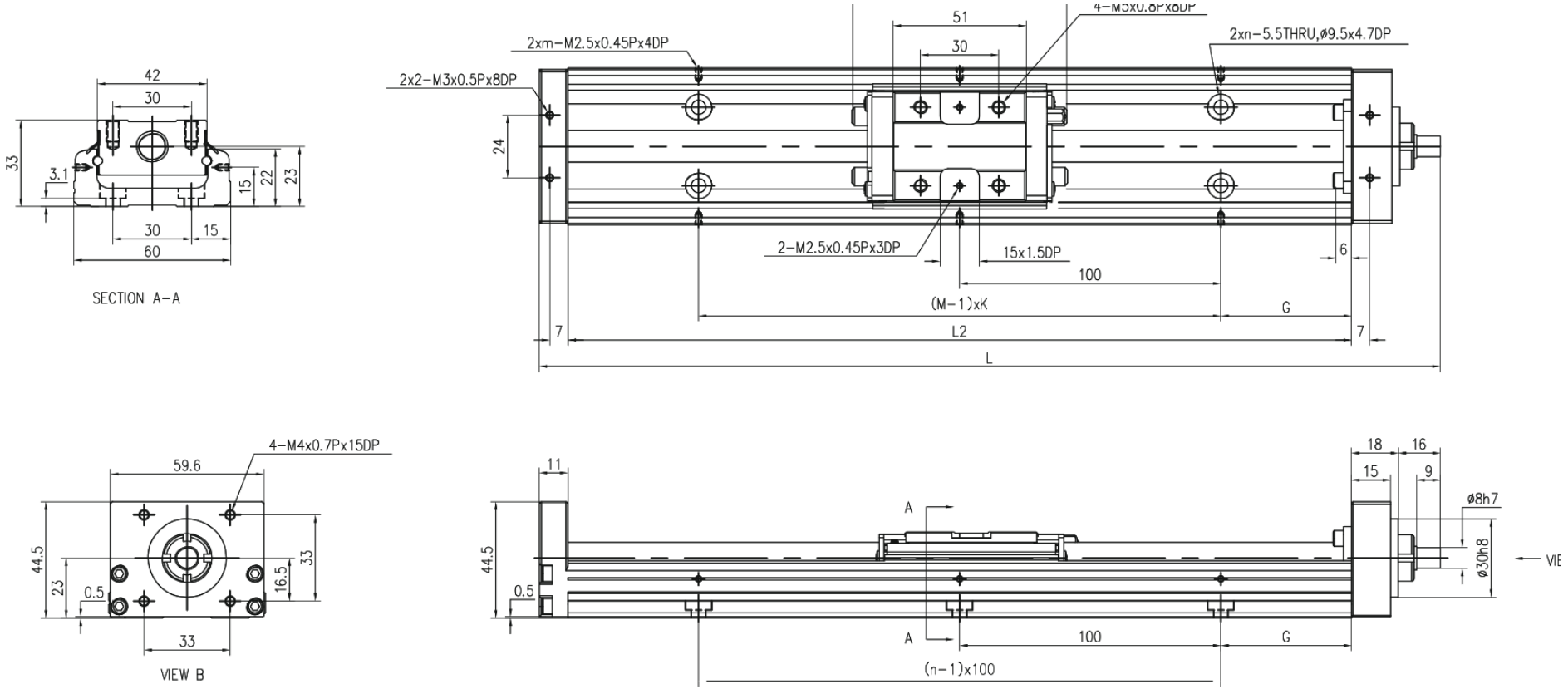

## MKK60 · HR カバーなし · パネル 1

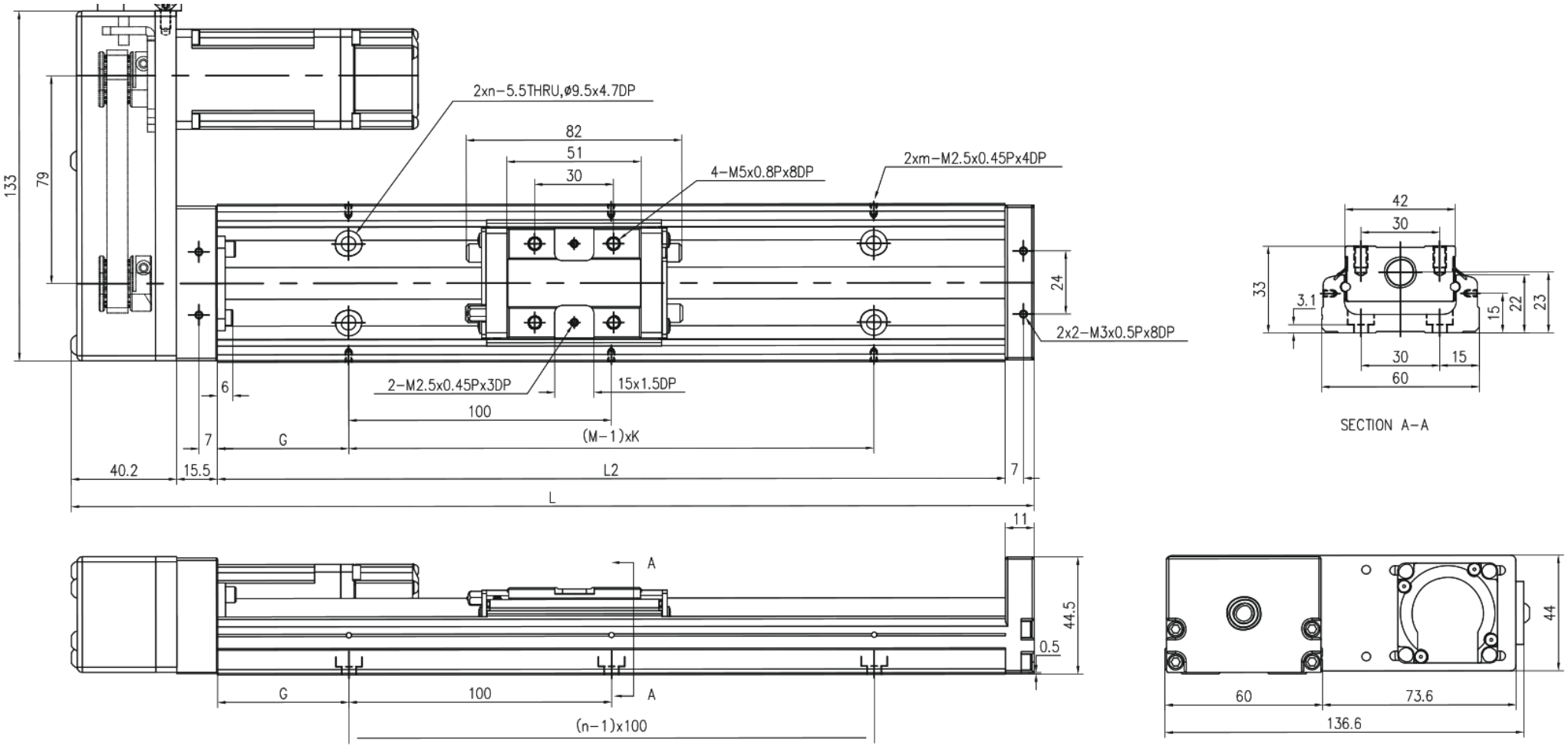

## MKK60 · HL カバーなし · パネル 2

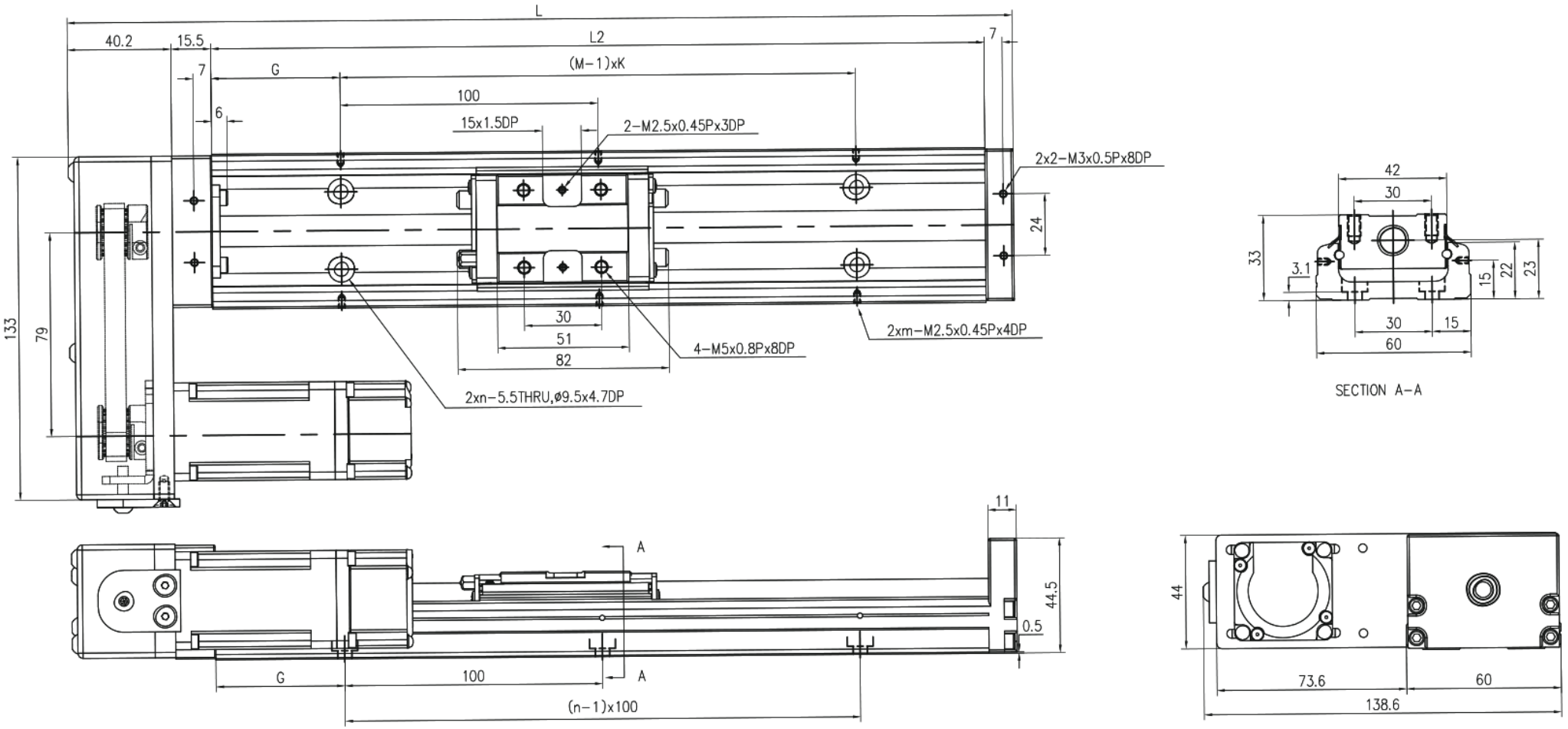

## MKK60 · HS カバーなし · パネル 1

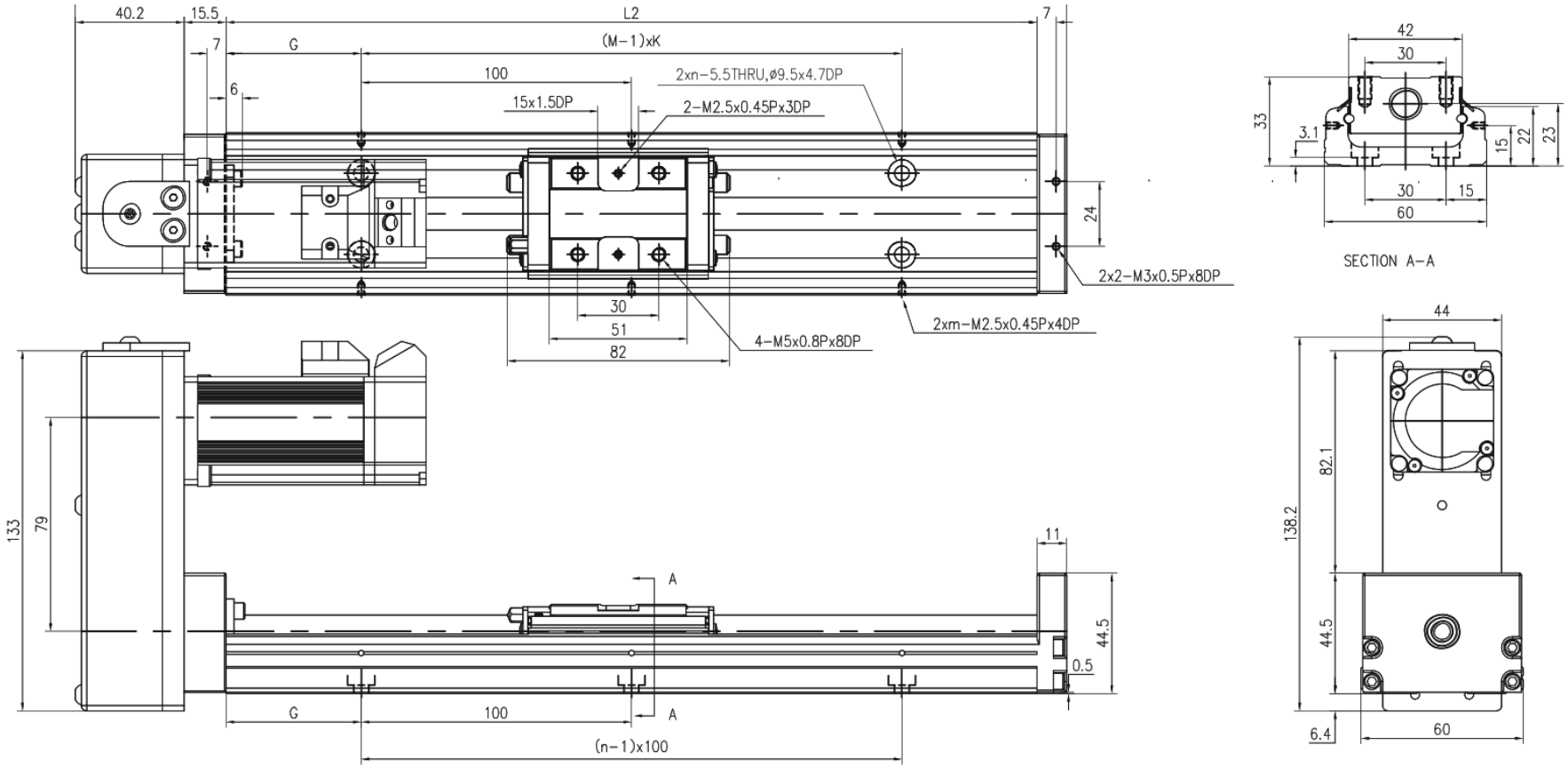

## MKK60 · HM カバーなし · パネル 2

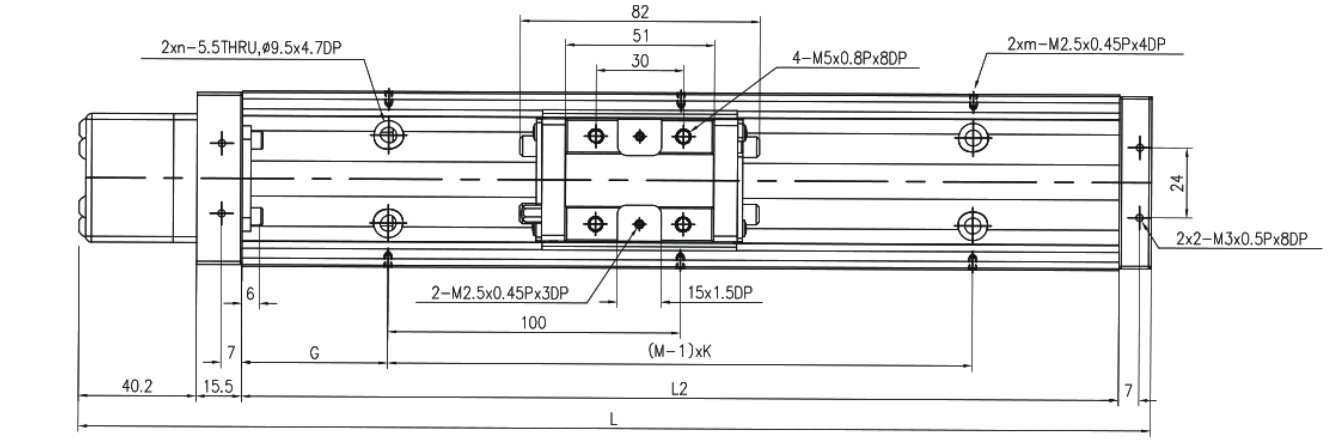


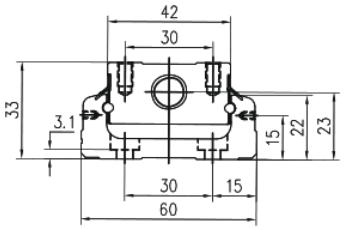


SECTION A-A

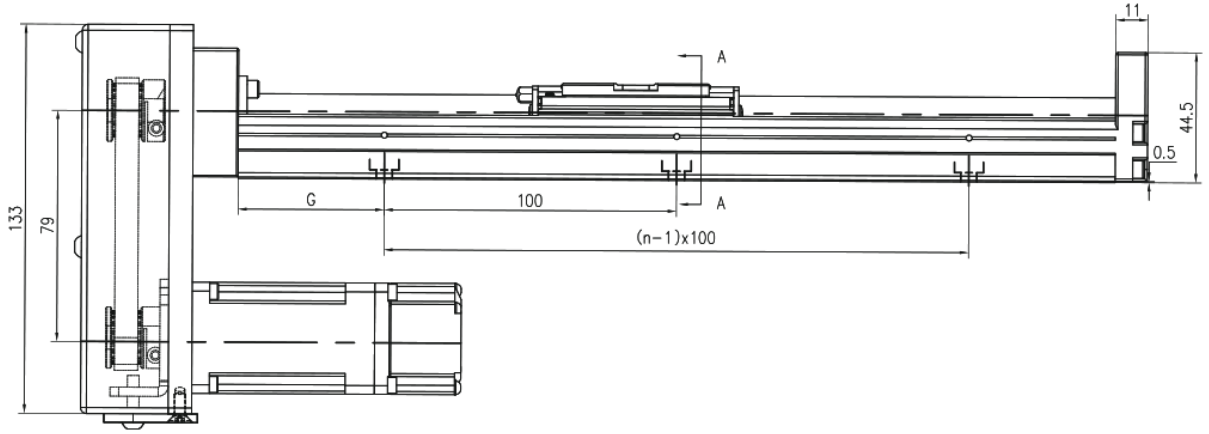


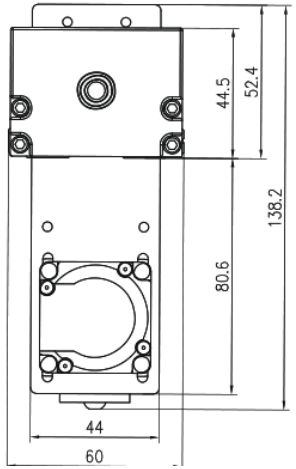

## MKK60 · F0 · カバー付き · パネル 1

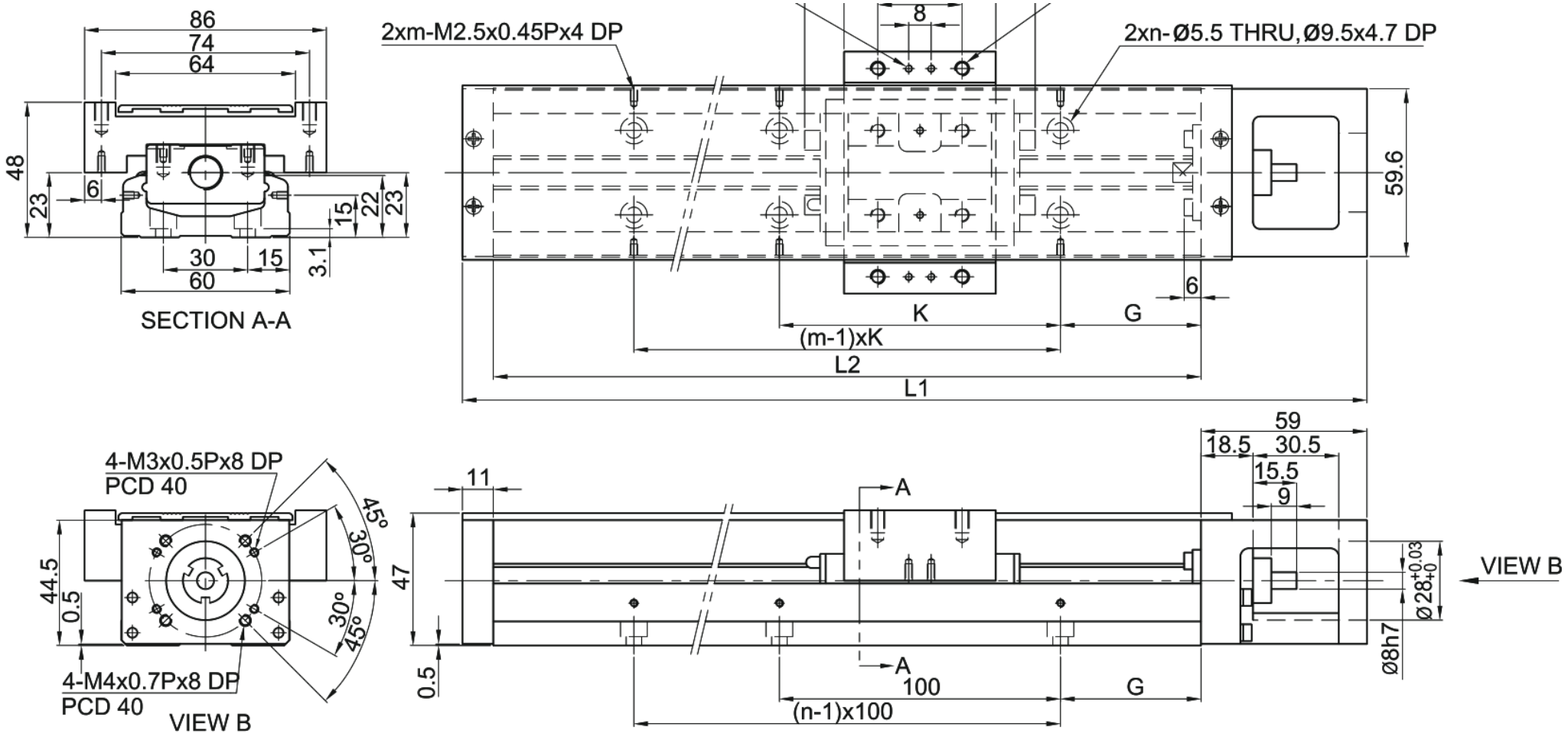

## MKK60・H0・カバー付き・パネル 2

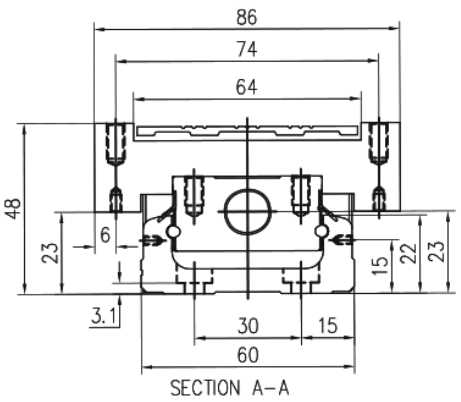


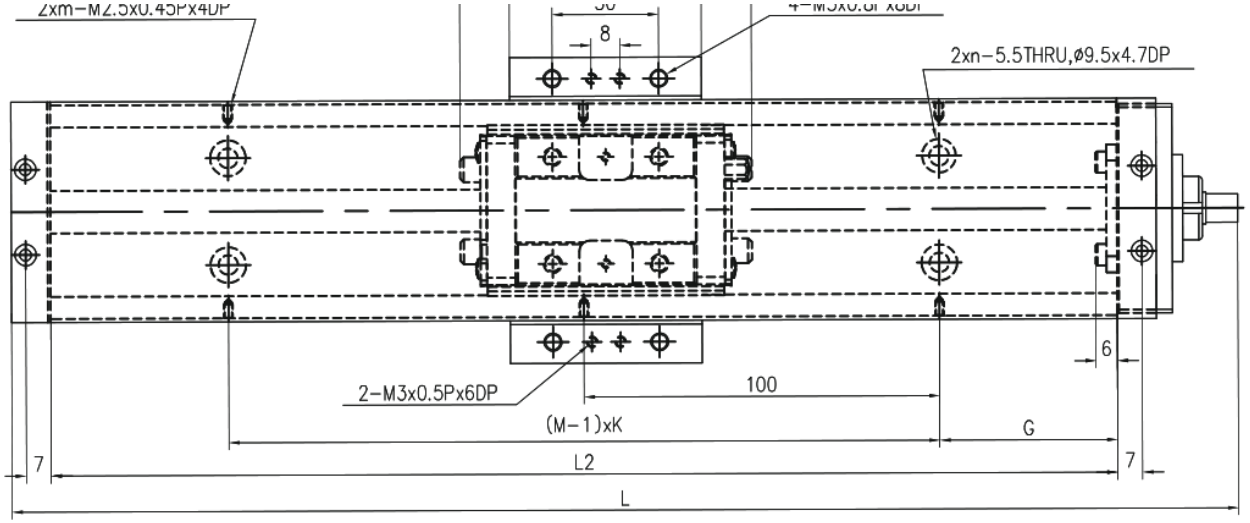


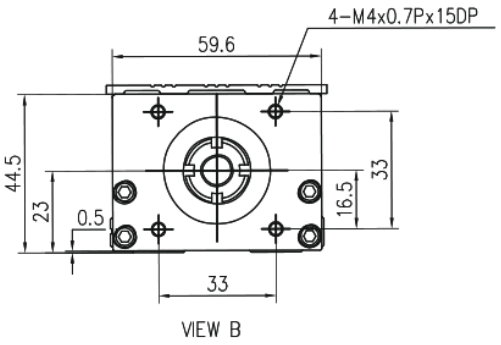


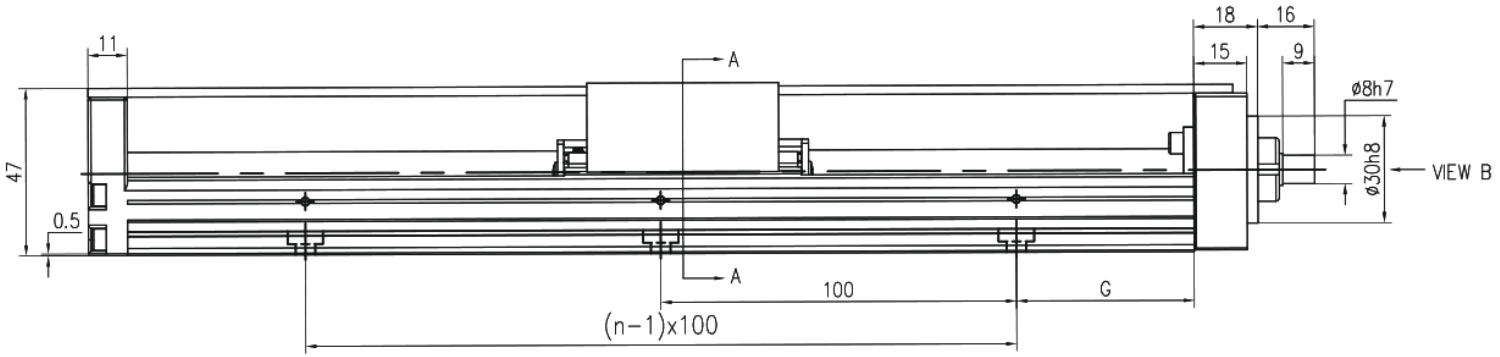

# MKK60・HR・カバー付き・パネル 1

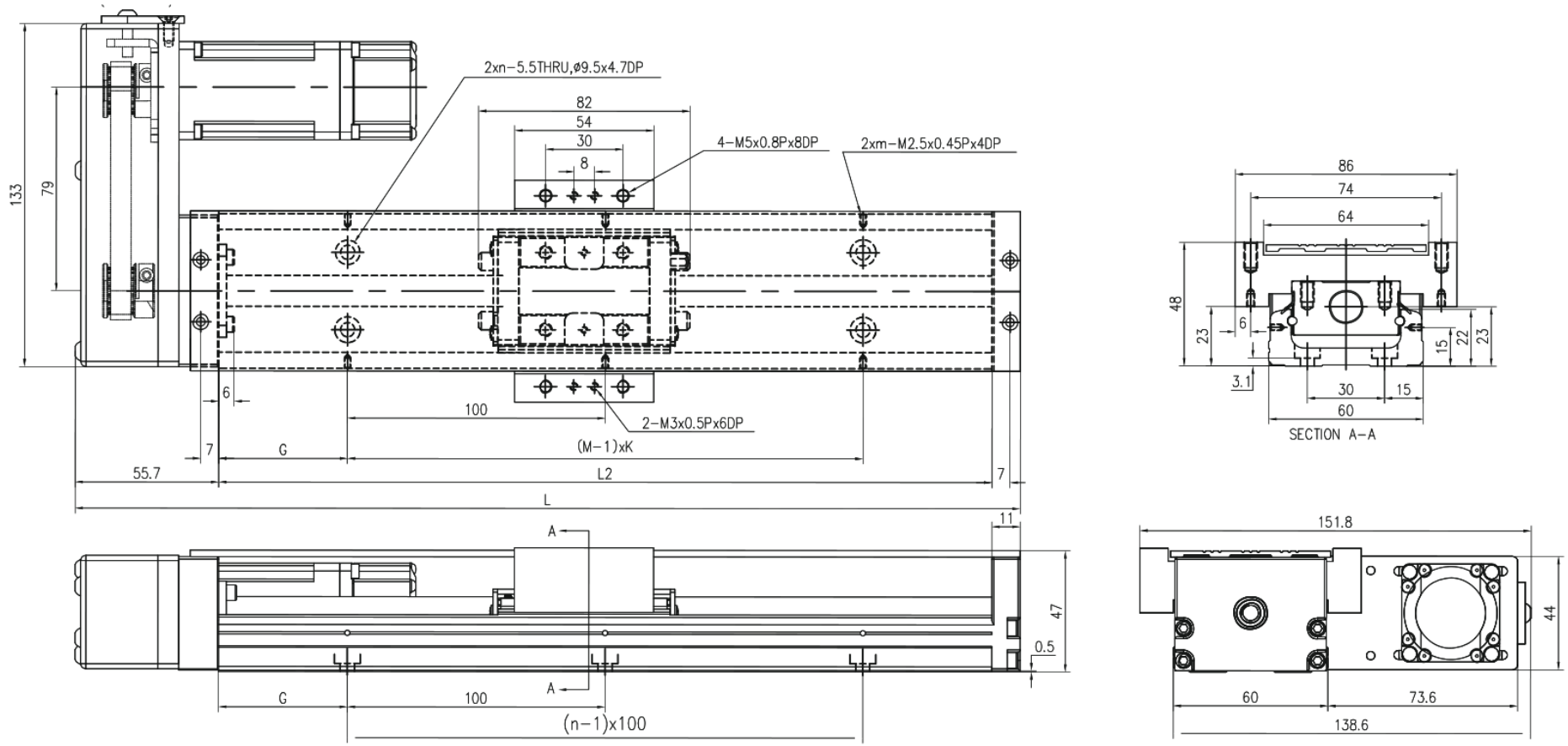

# MKK60・HL・カバー付き・パネル 2

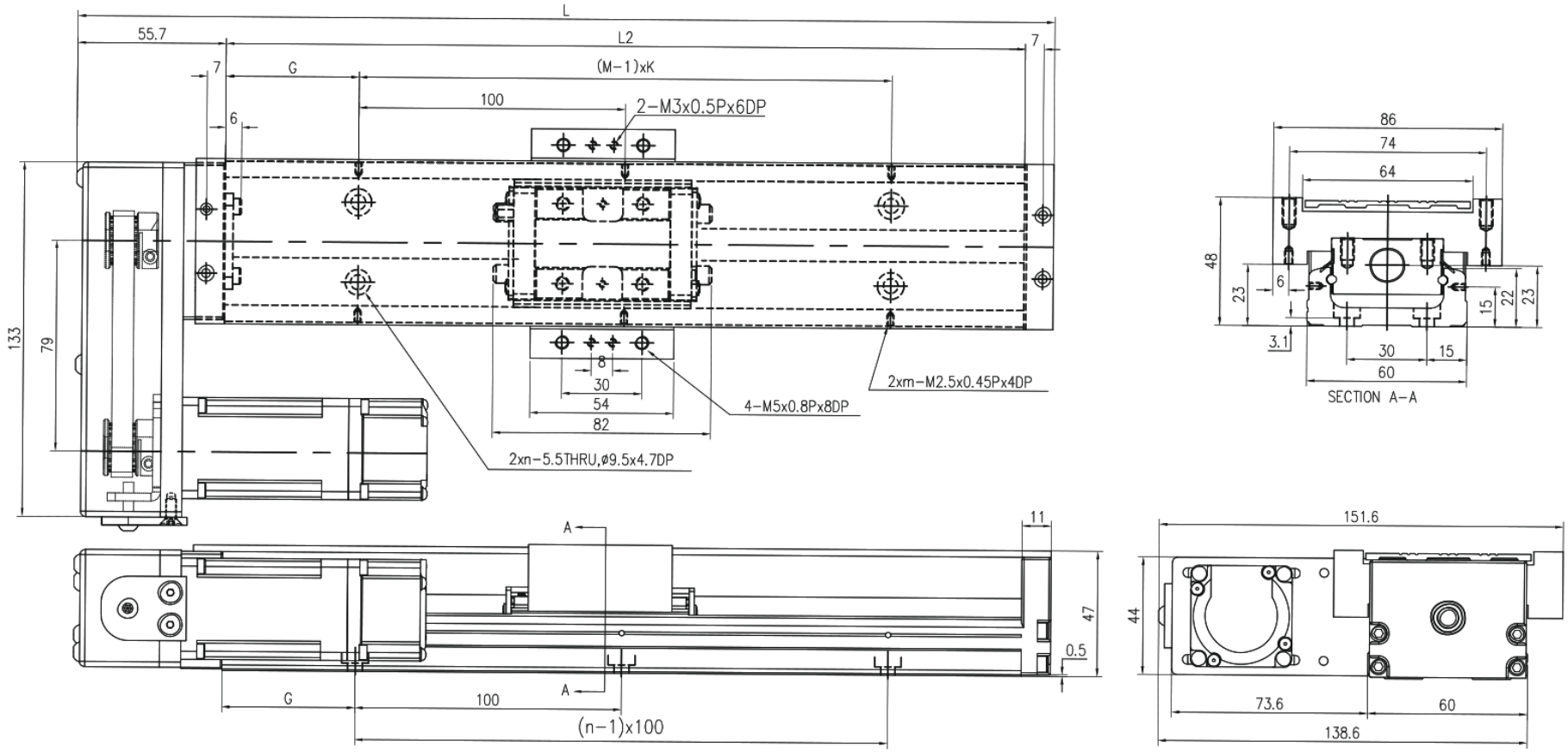

## MKK60・HS・カバー付き・パネル 1

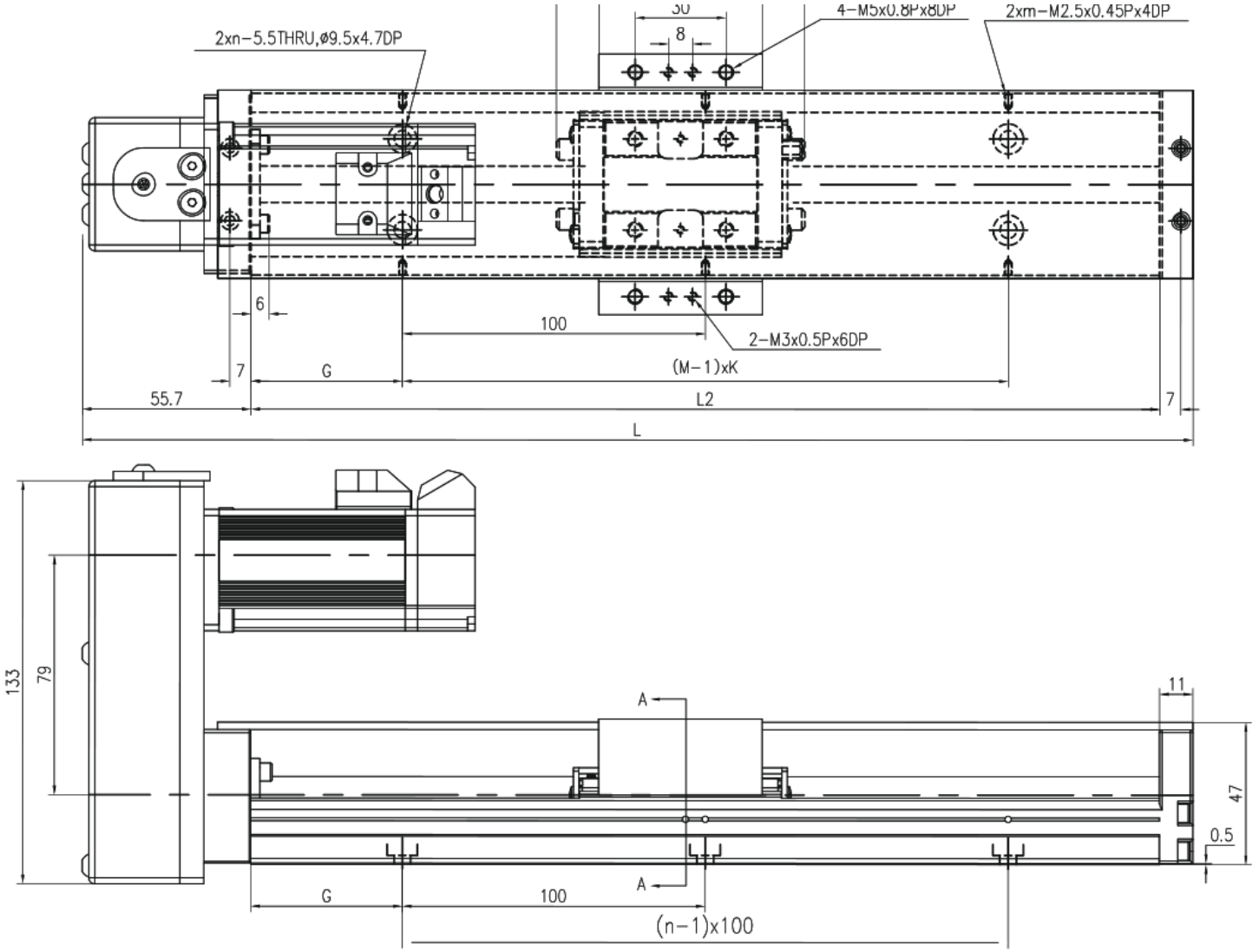


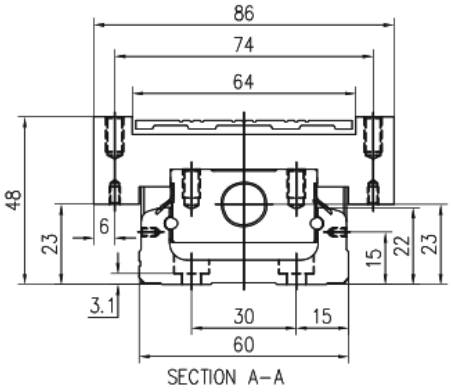


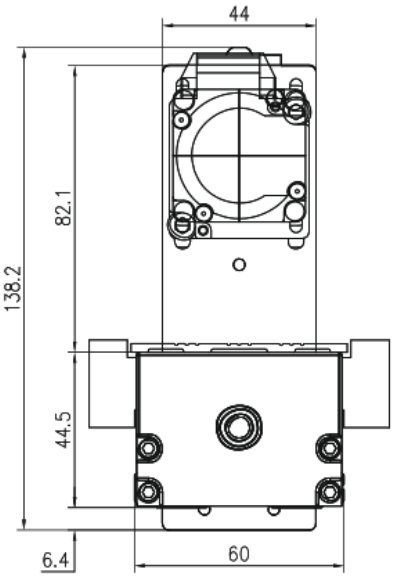

## MKK60・HM・カバー付き・パネル 2

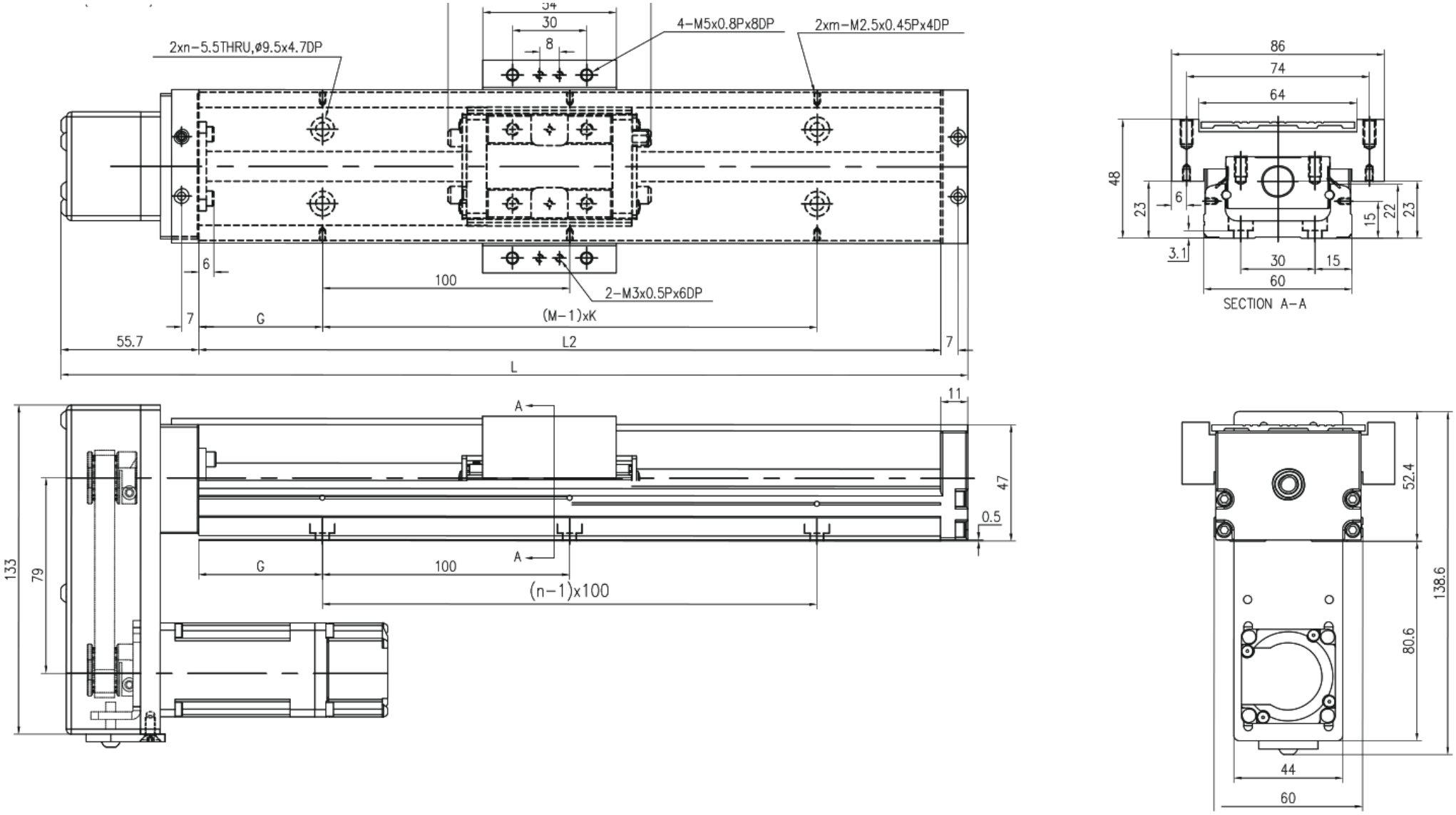

# MKK60 · F0 テレスコピックカバー · パネル 1

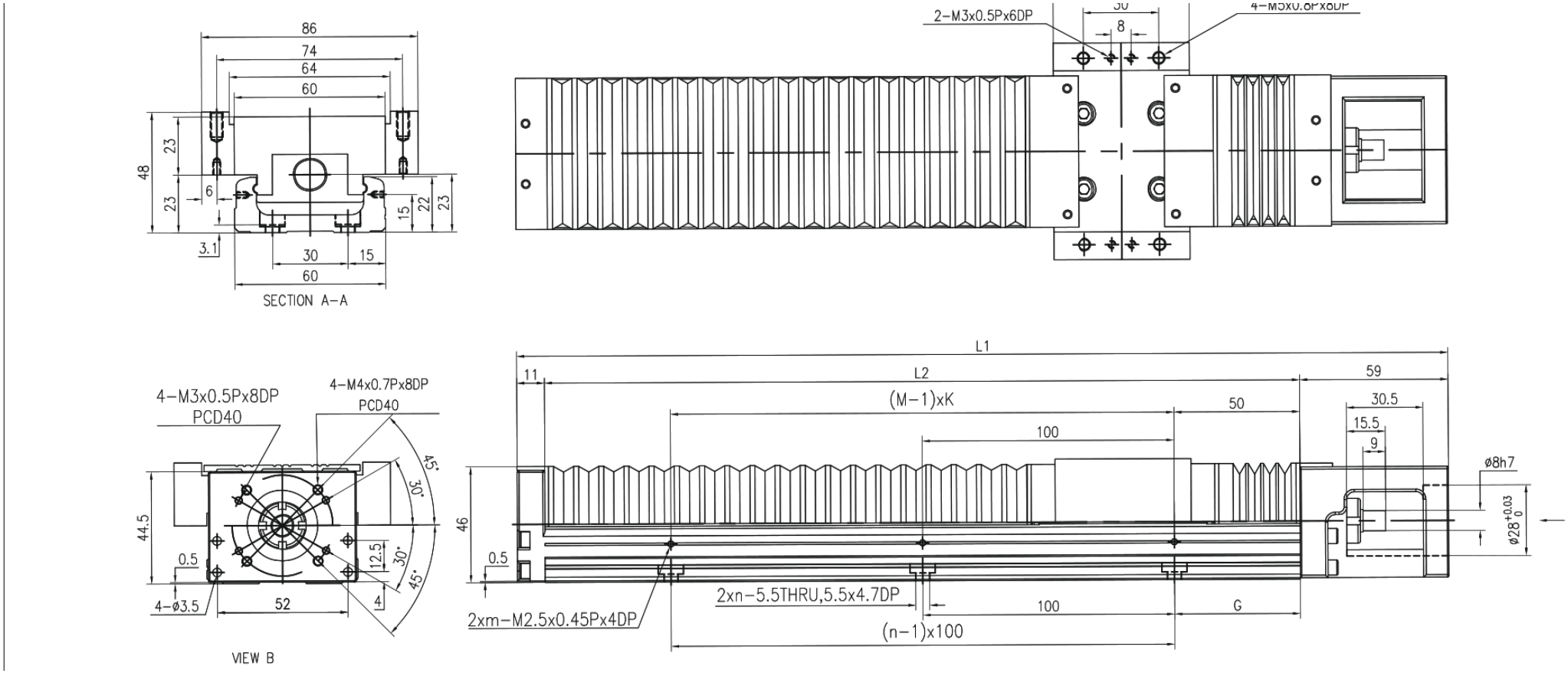

# MKK60 · H0 テレスコピックカバー · パネル 2

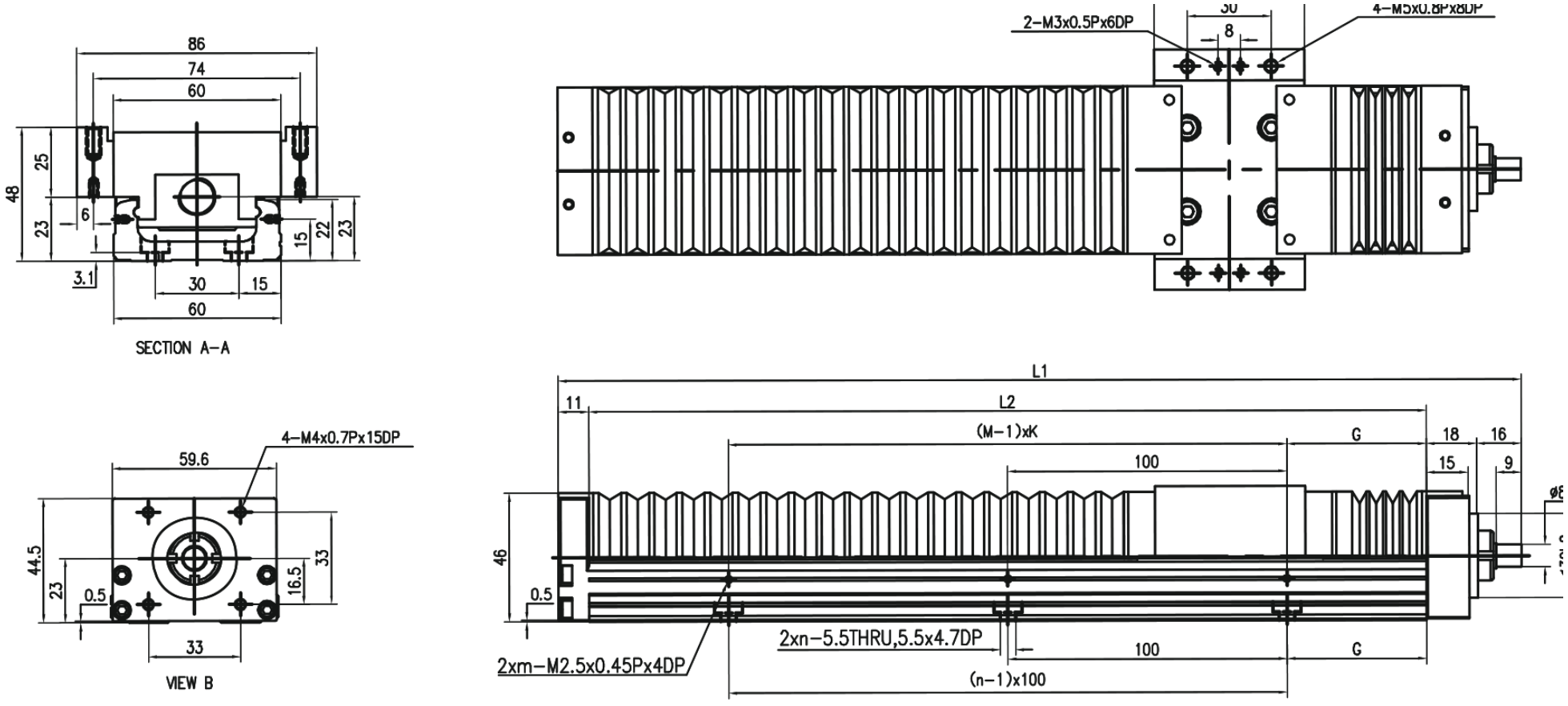

## MKK60 · HR テレスコピックカバー · パネル 1

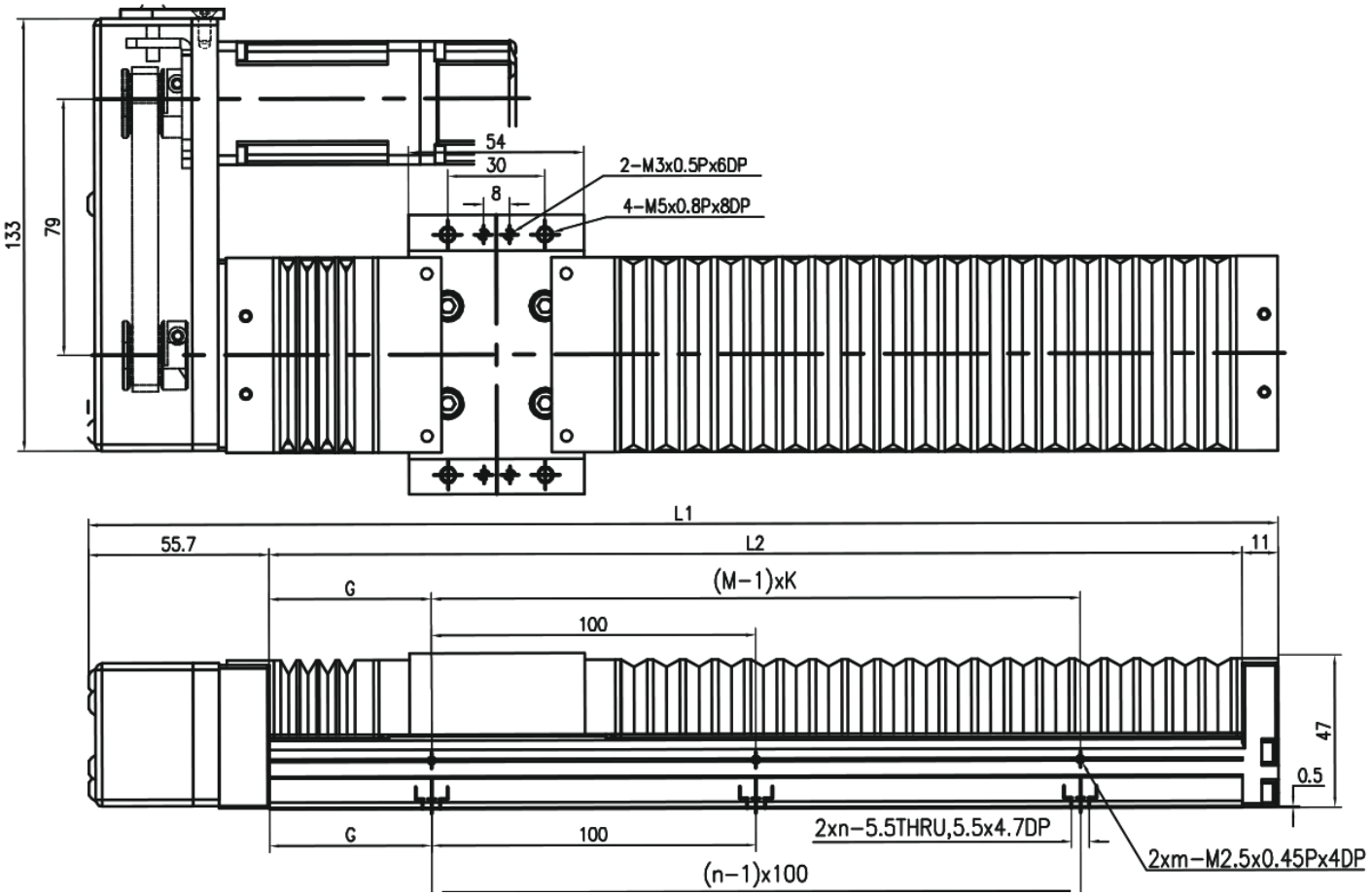


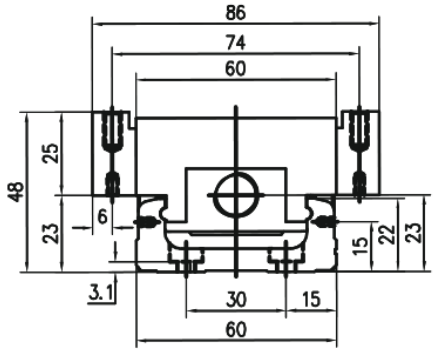


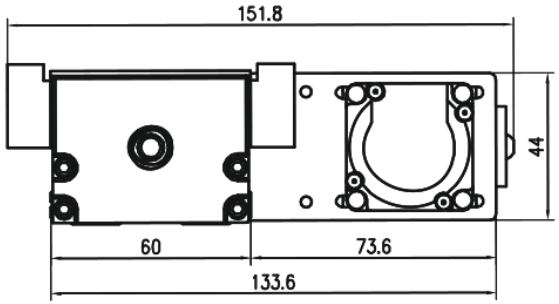

## MKK60 · HL テレスコピックカバー · パネル 2

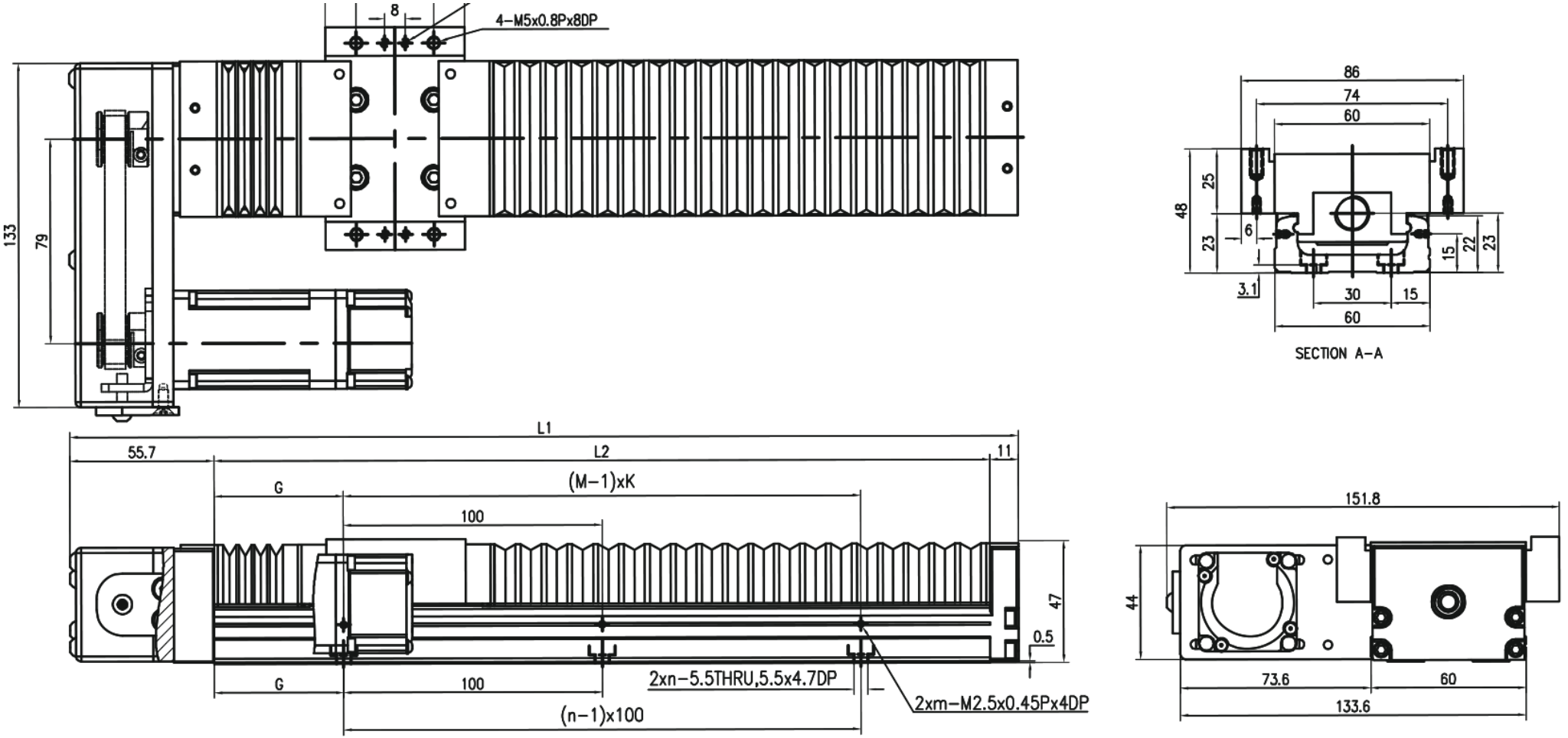

# MKK60 · HS テレスコピックカバー · パネル 1

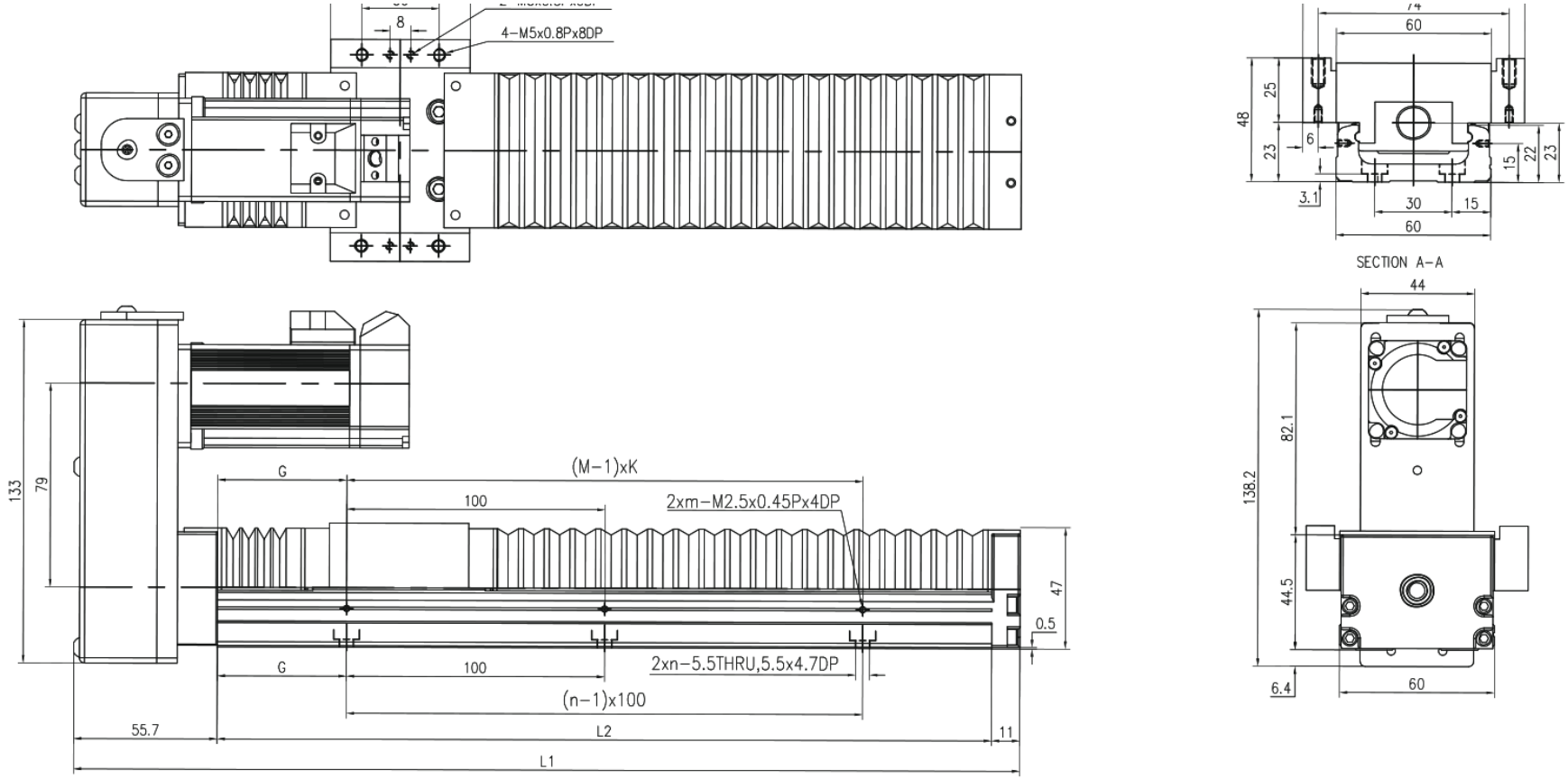

# MKK60 · HM テレスコピックカバー · パネル 2

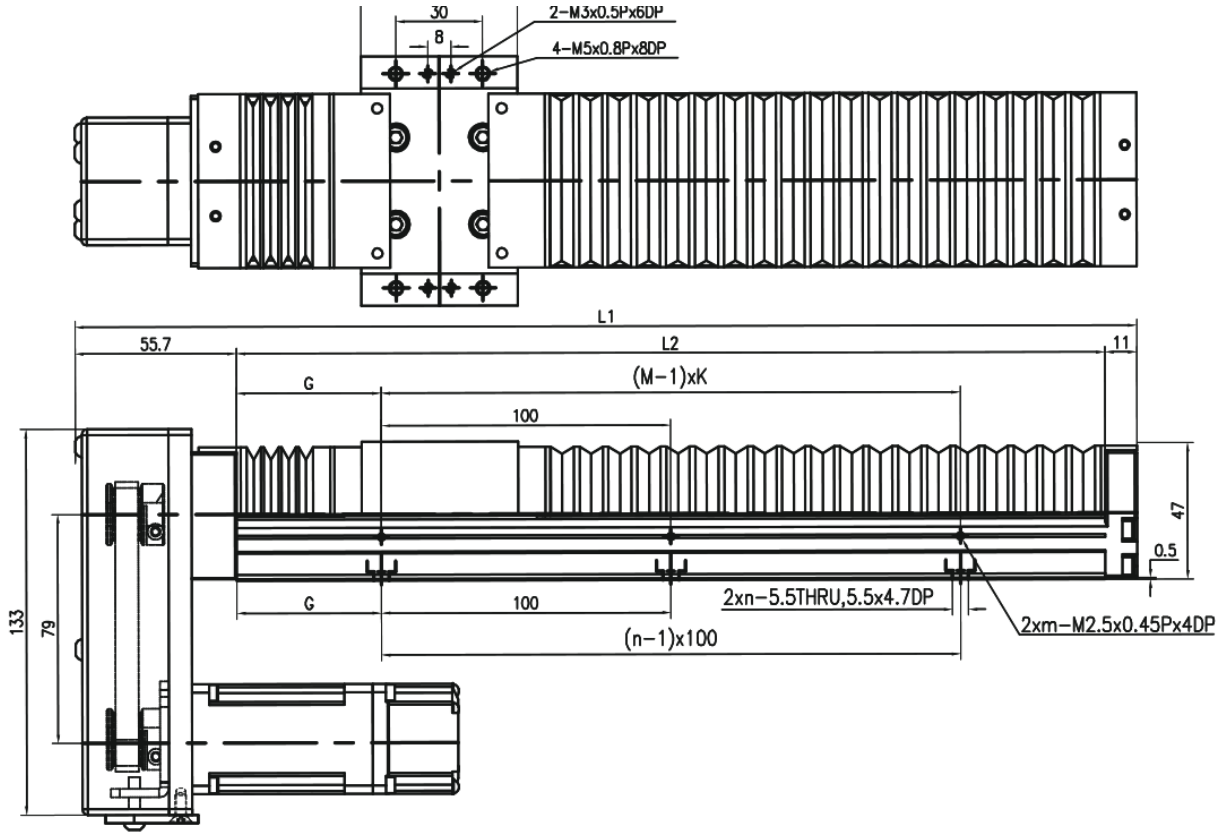


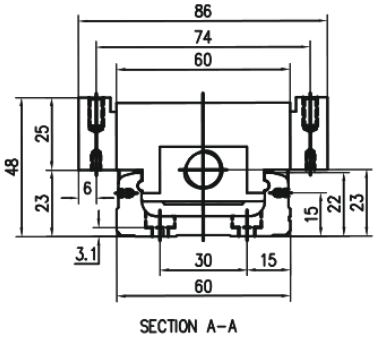


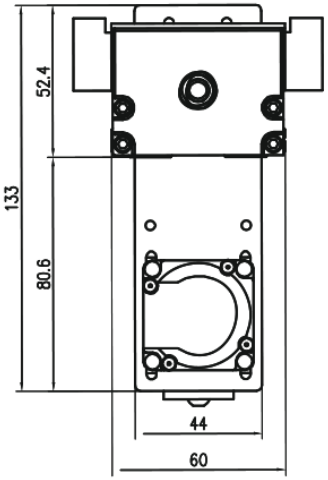

## MKK60 · F0 カバーなし · パネル 1

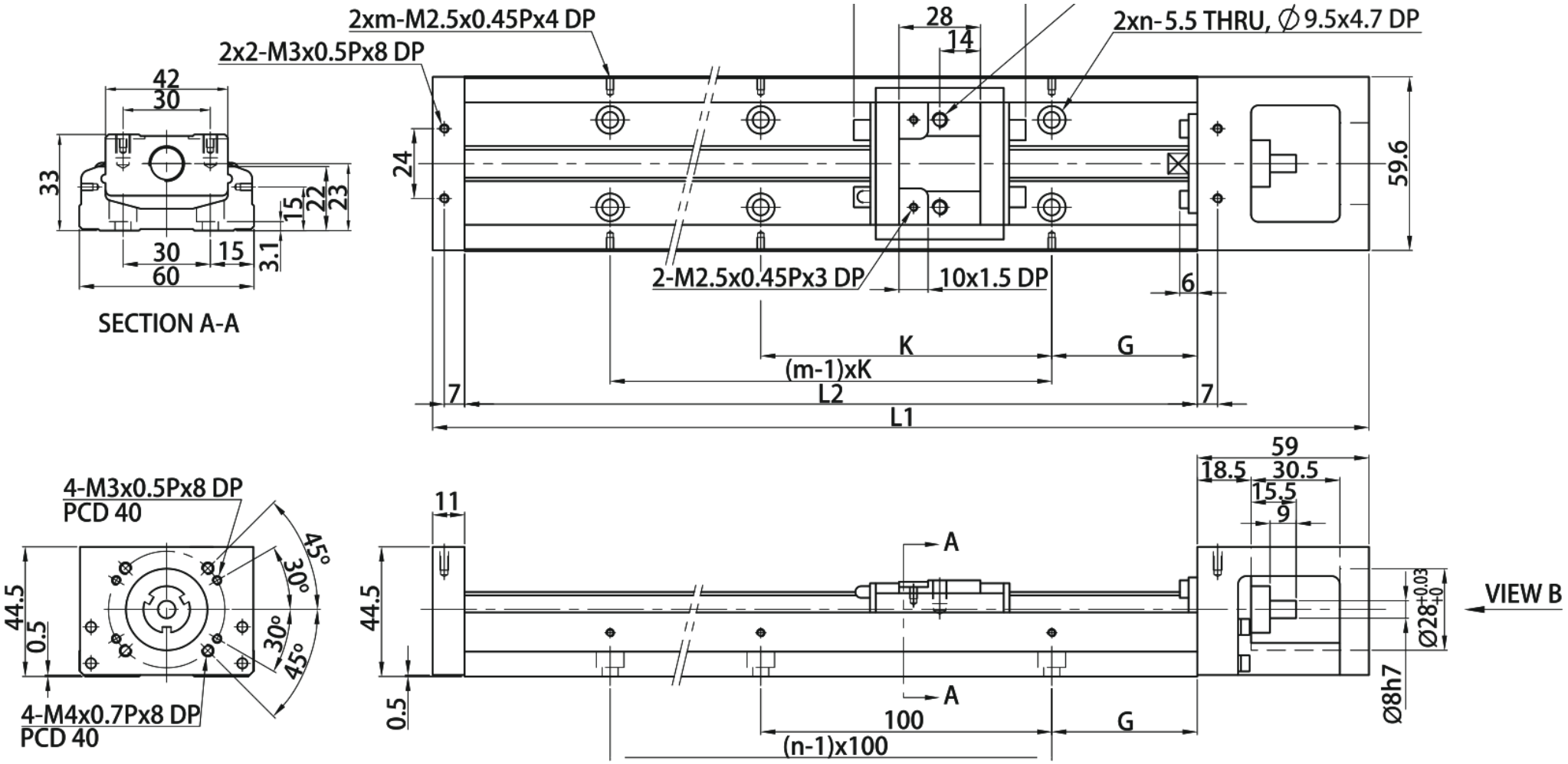

## MKK60 · H0 カバーなし · パネル 2

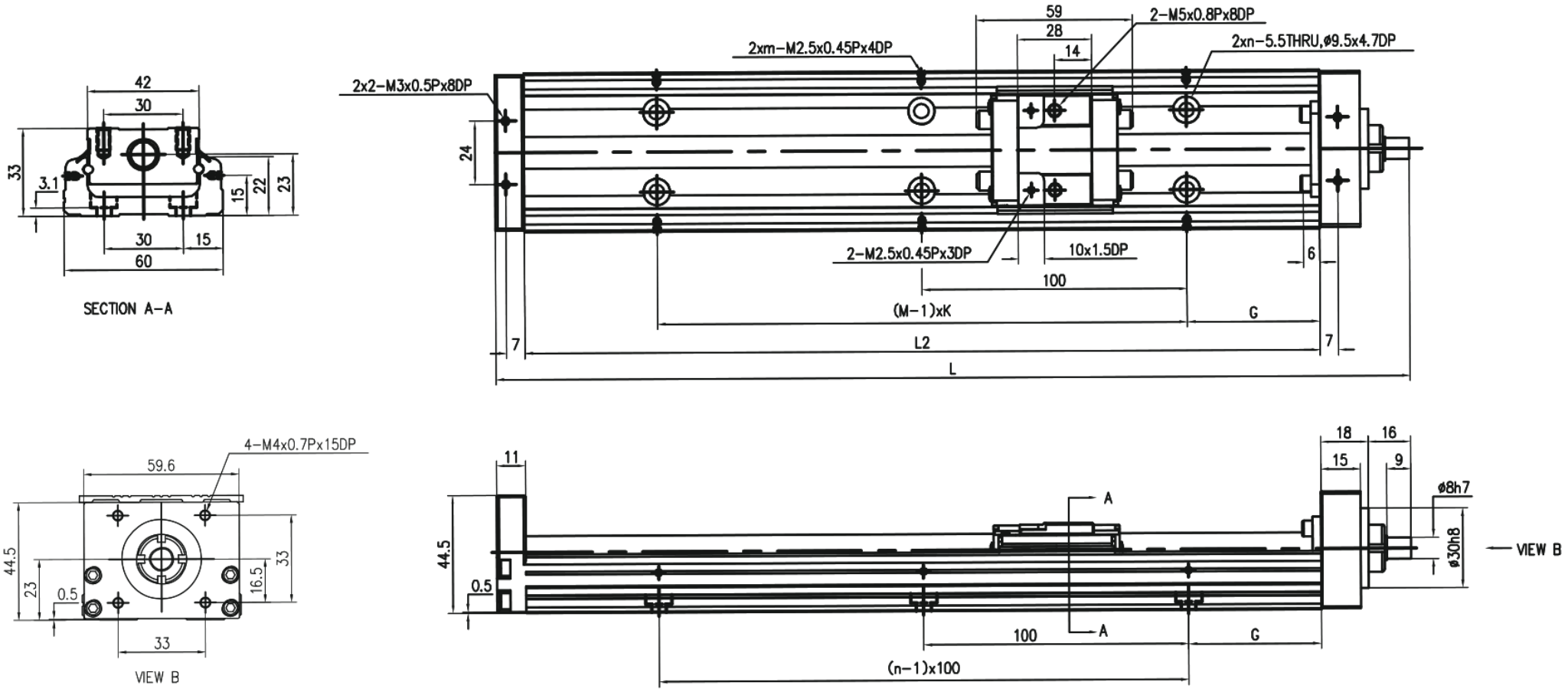

## MKK60 · HR カバーなし · パネル 1

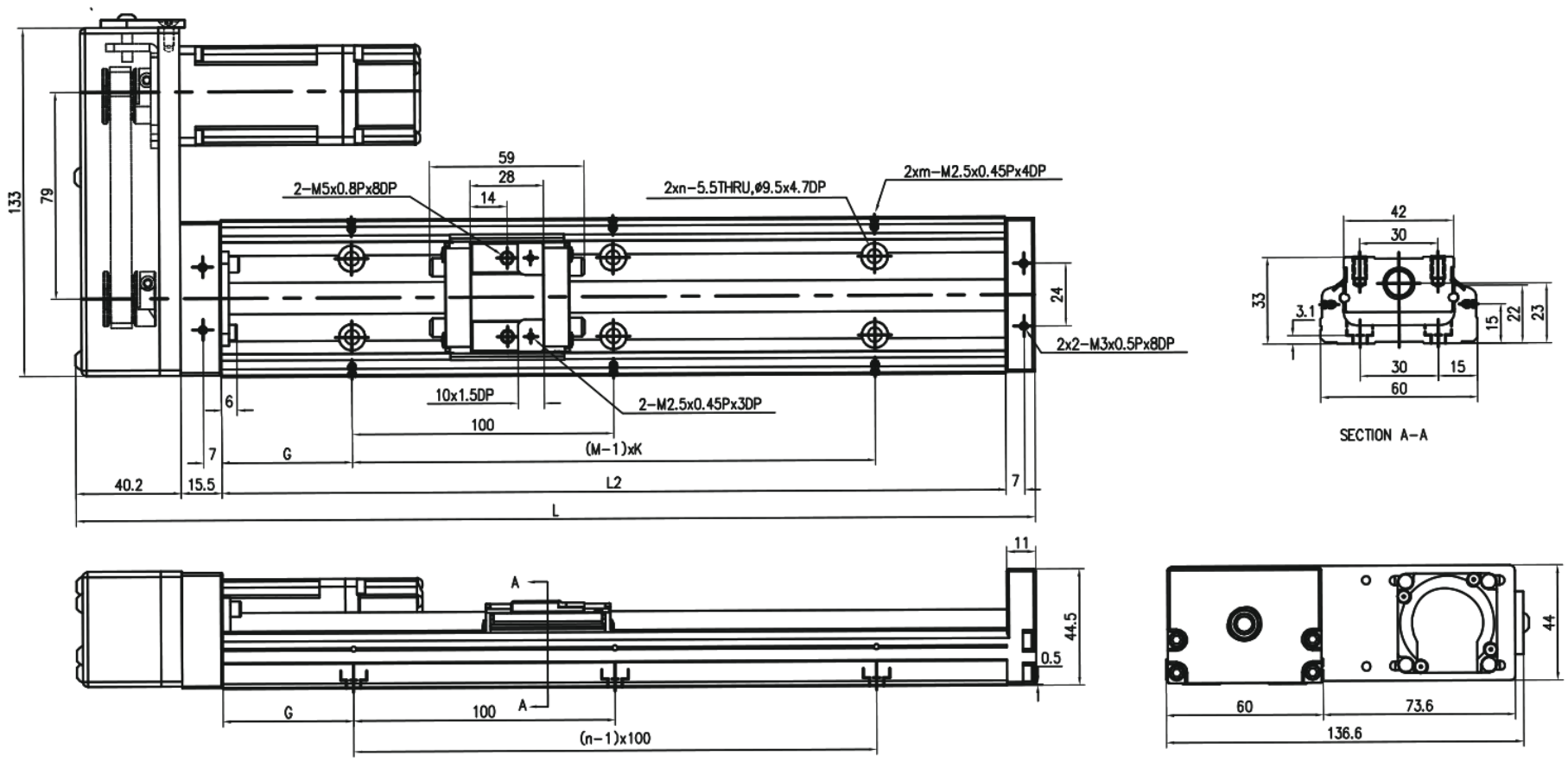

## MKK60 · HL カバーなし · パネル 2

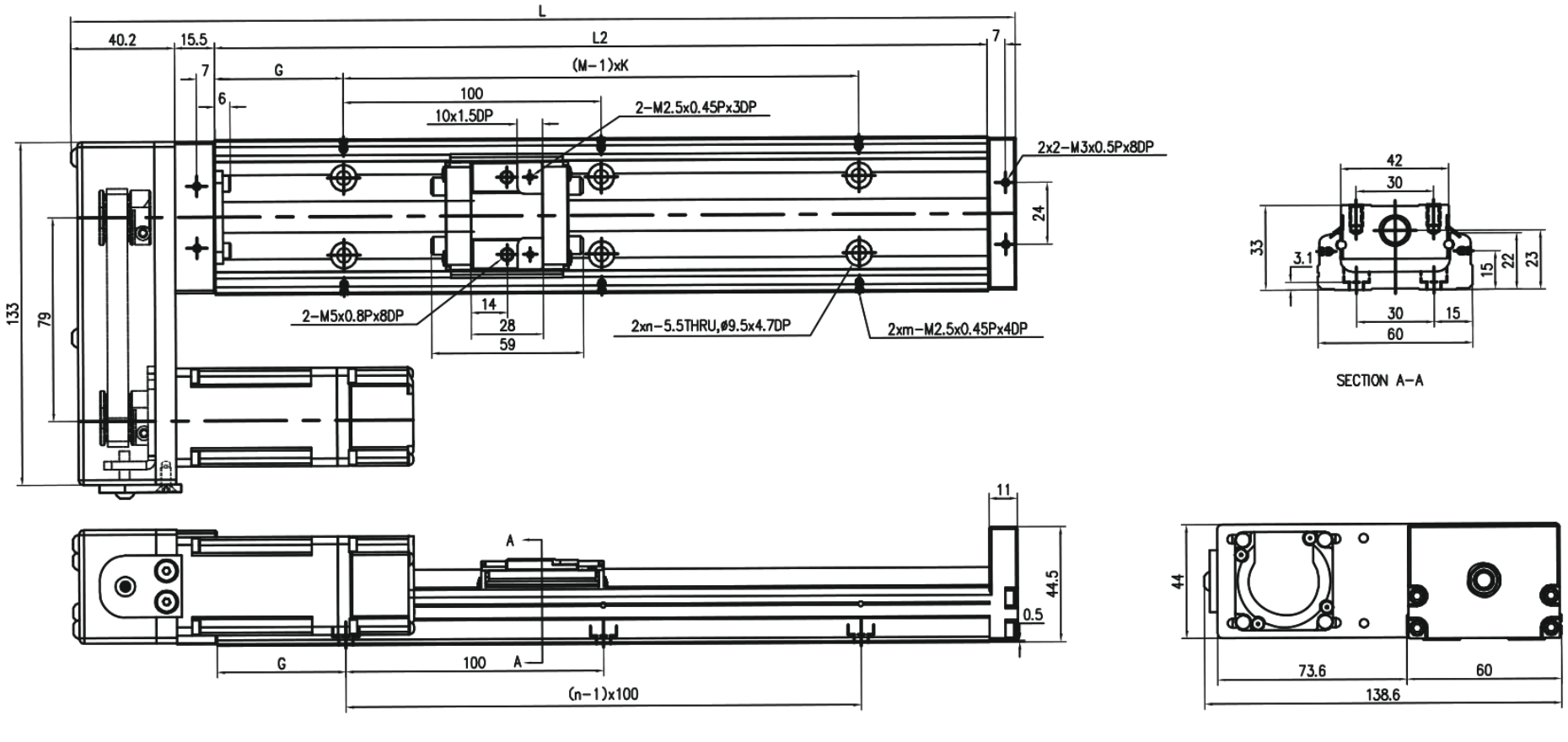

## MKK60 · HS カバーなし · パネル 1

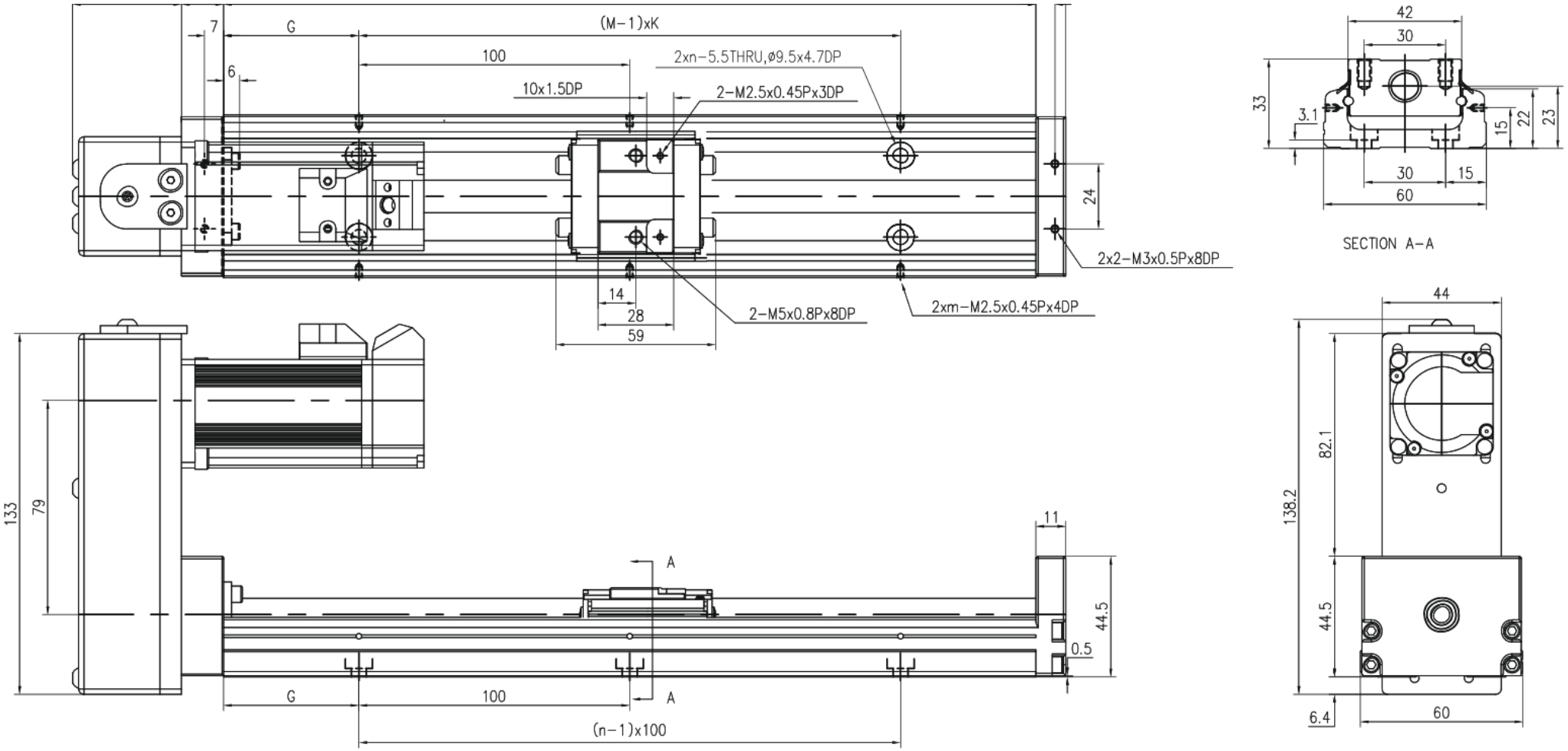

## MKK60 · HM カバーなし · パネル 2

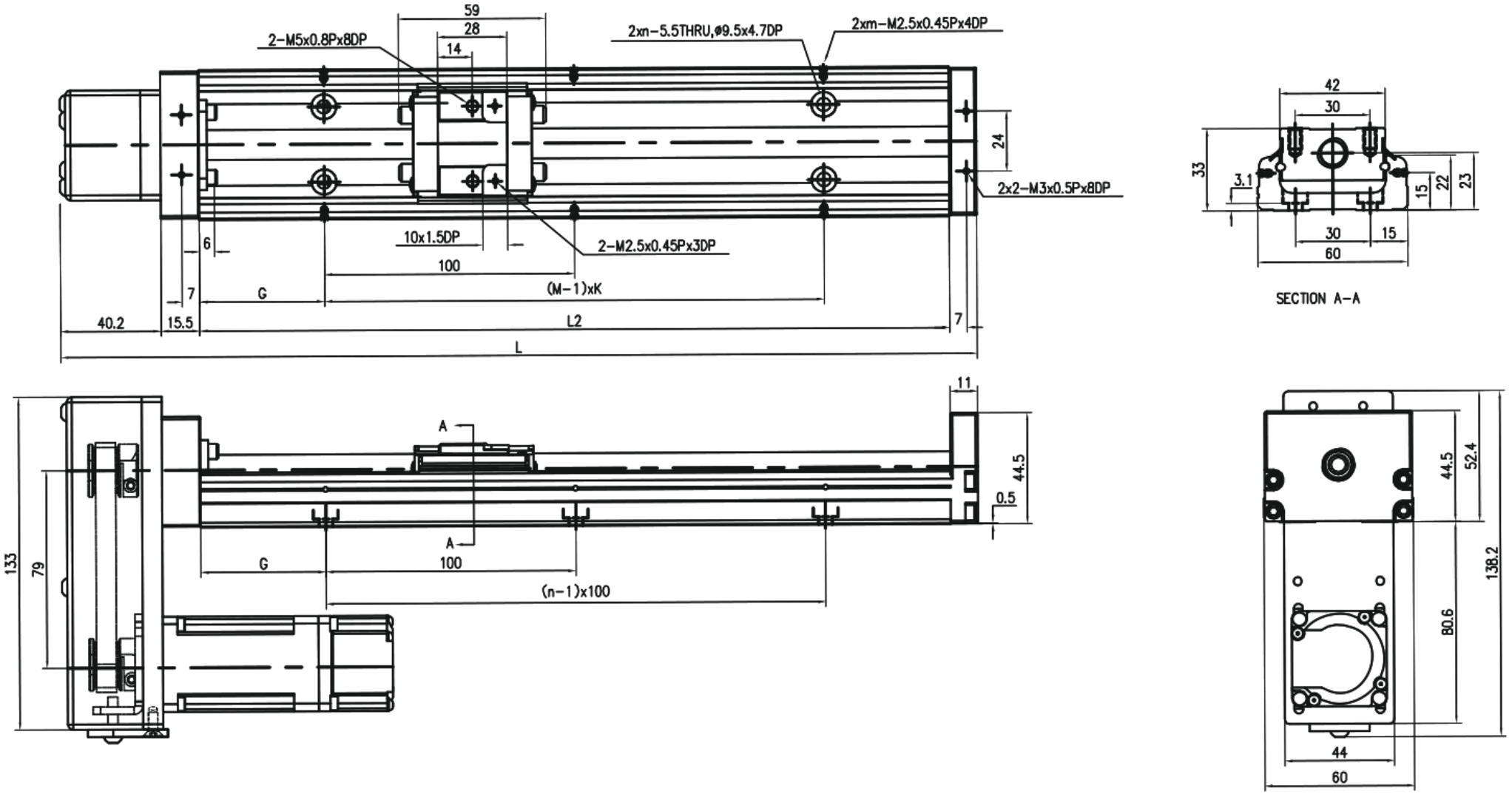

## MKK60 · F0 · カバー付き · パネル 1

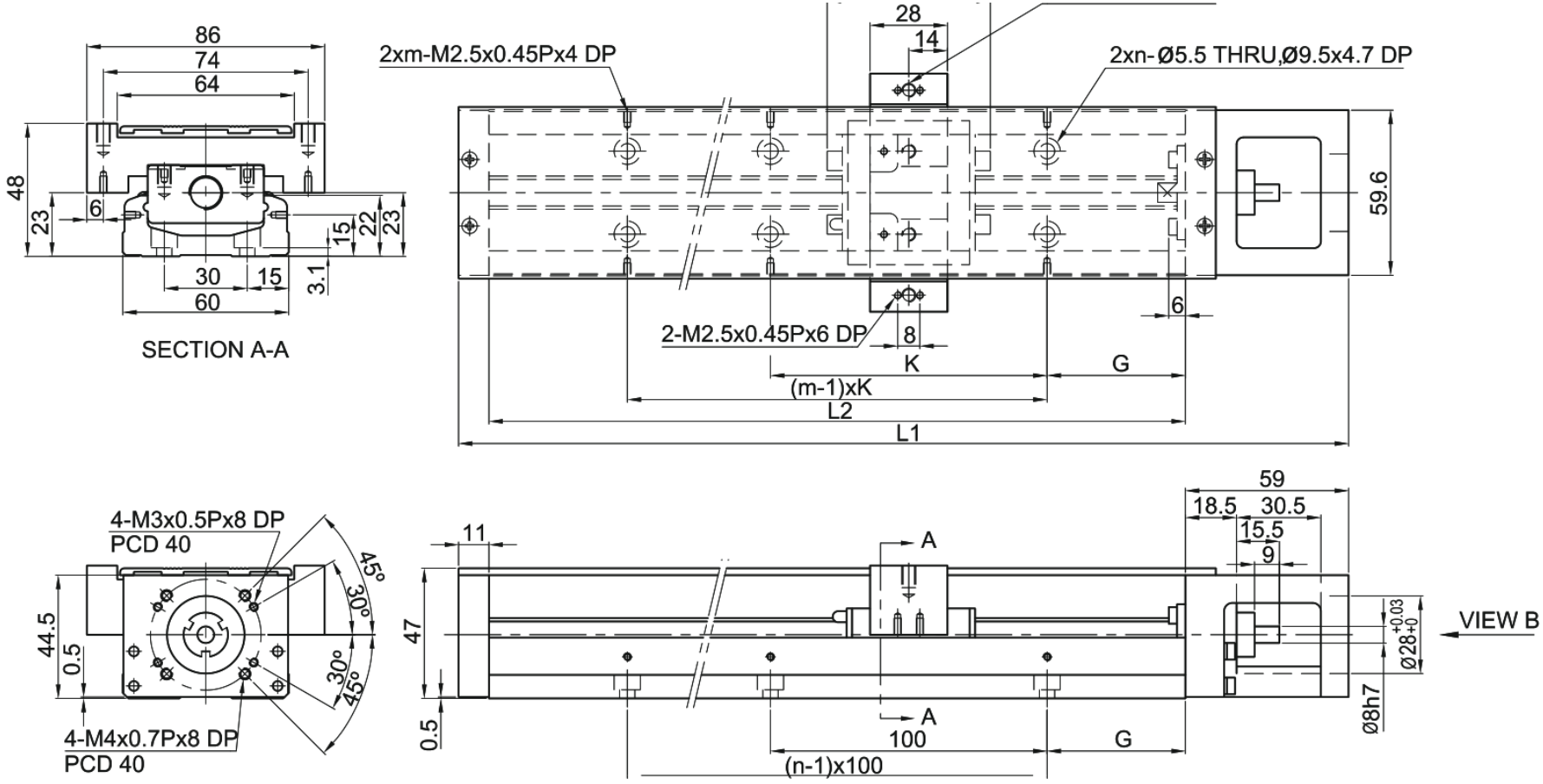

# MKK60・H0・カバー付き・パネル 2

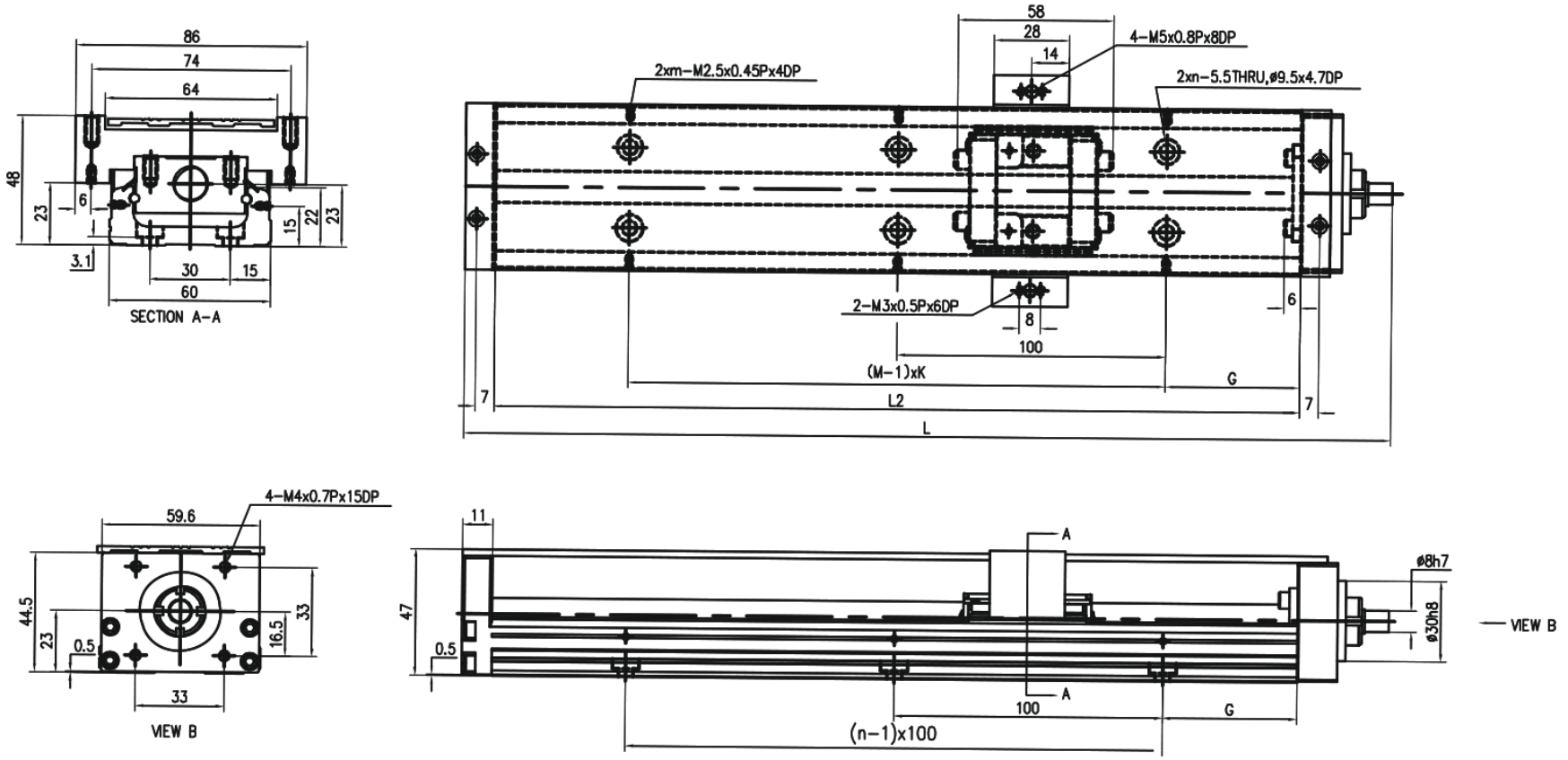

## MKK60・HR・カバー付き・パネル 1

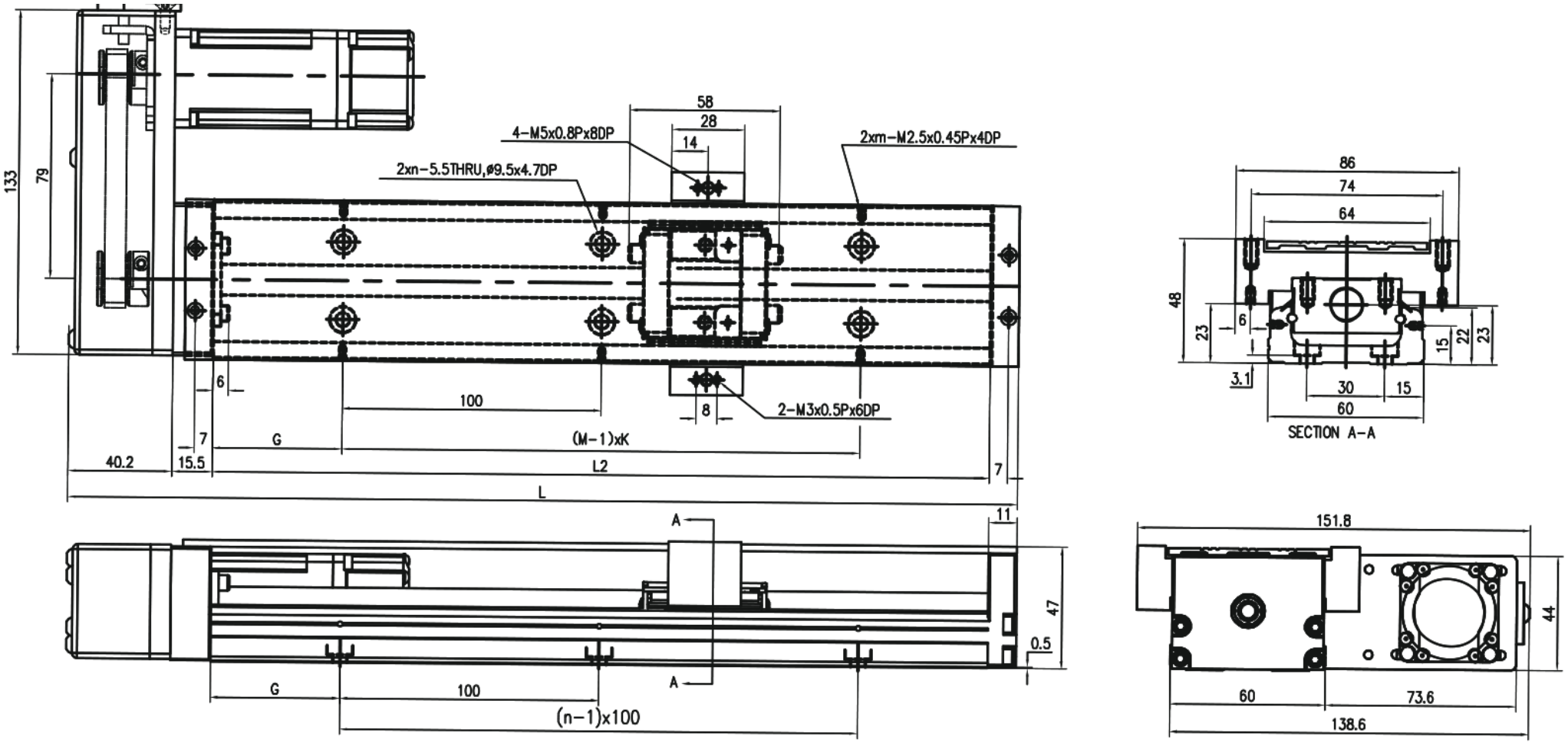

## MKK60・HL・カバー付き・パネル 2

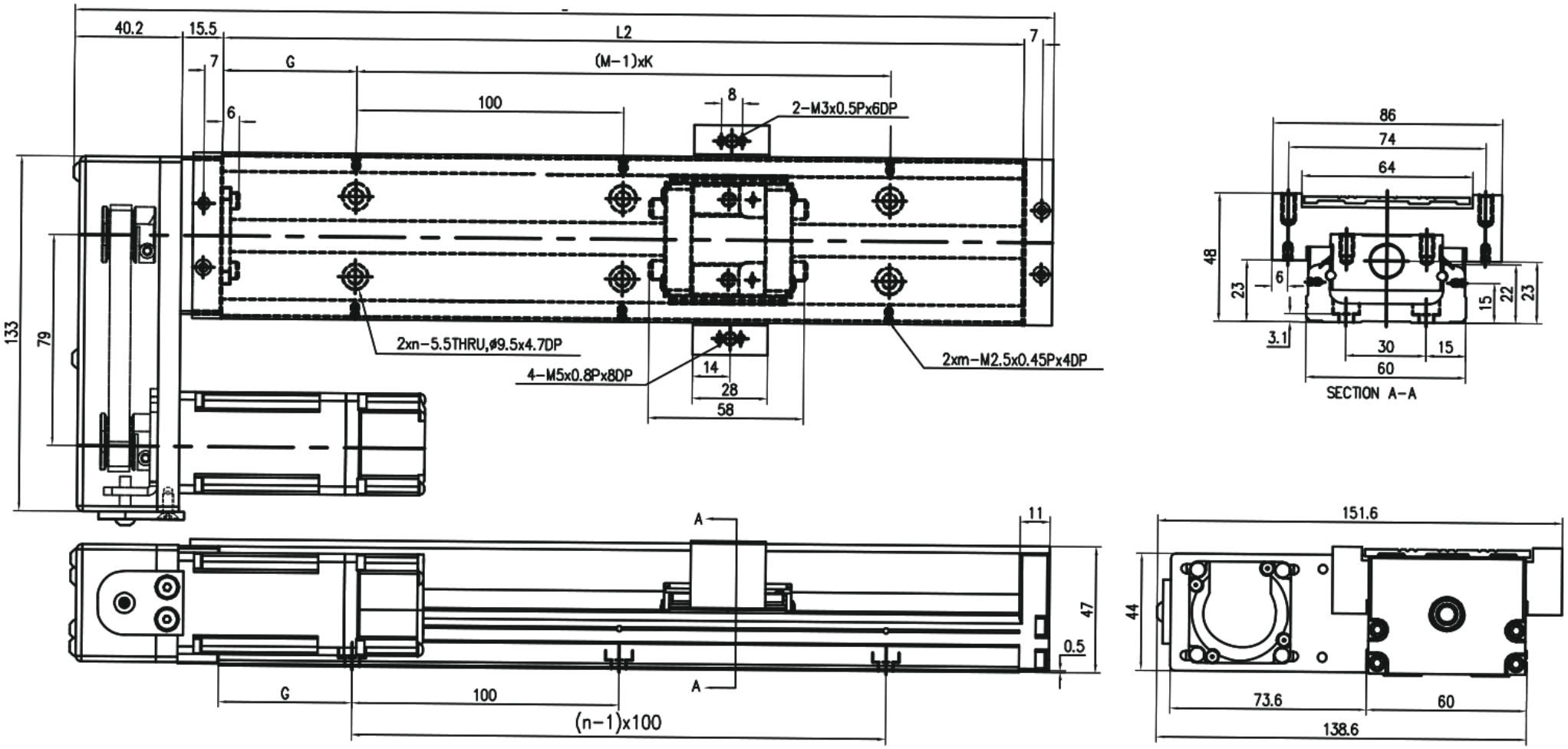

# MKK60・HS・カバー付き・パネル 1

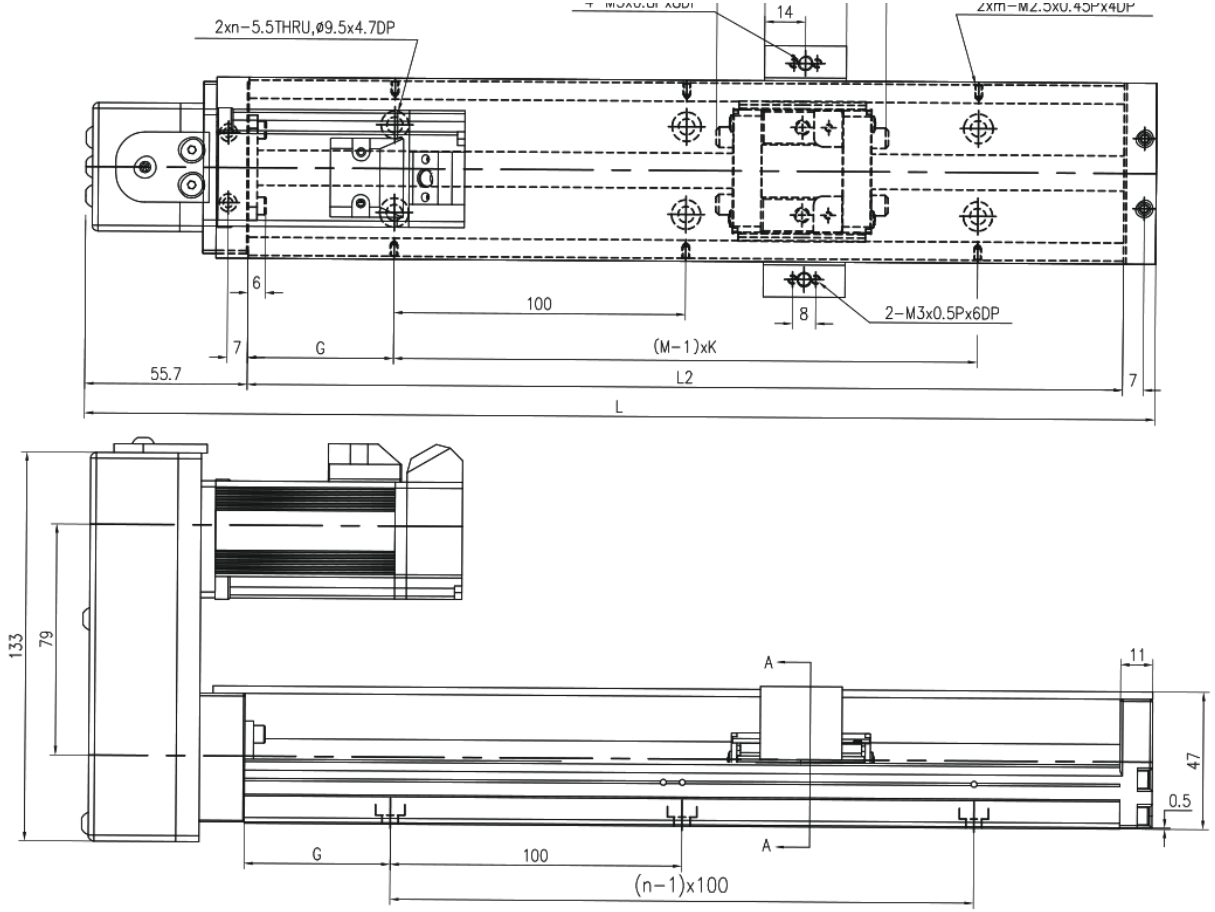


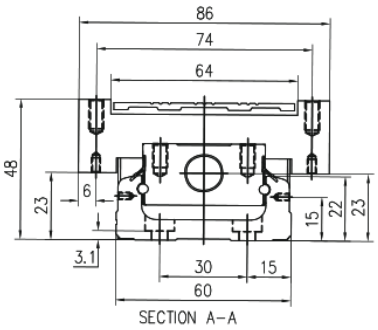


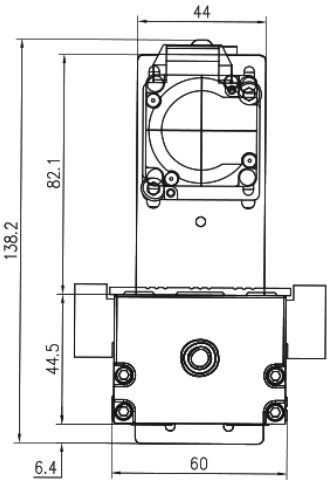

# MKK60 · HM · カバー付き · パネル 2

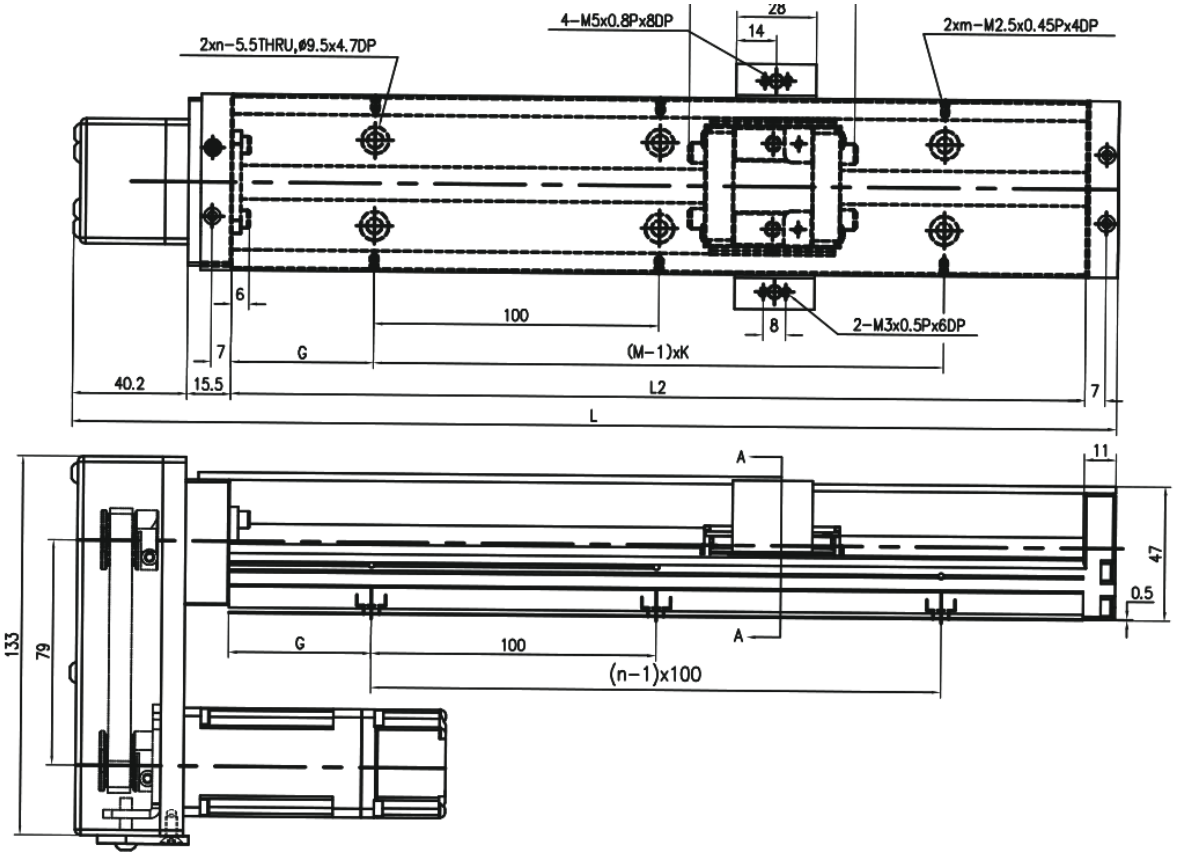


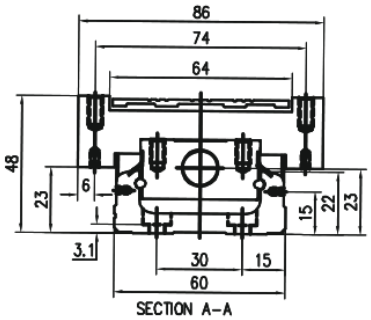


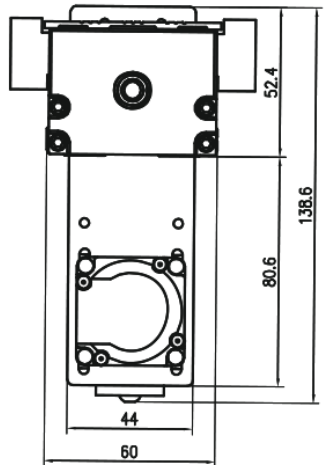

## MKK60 · F0 テレスコピックカバー · パネル 1

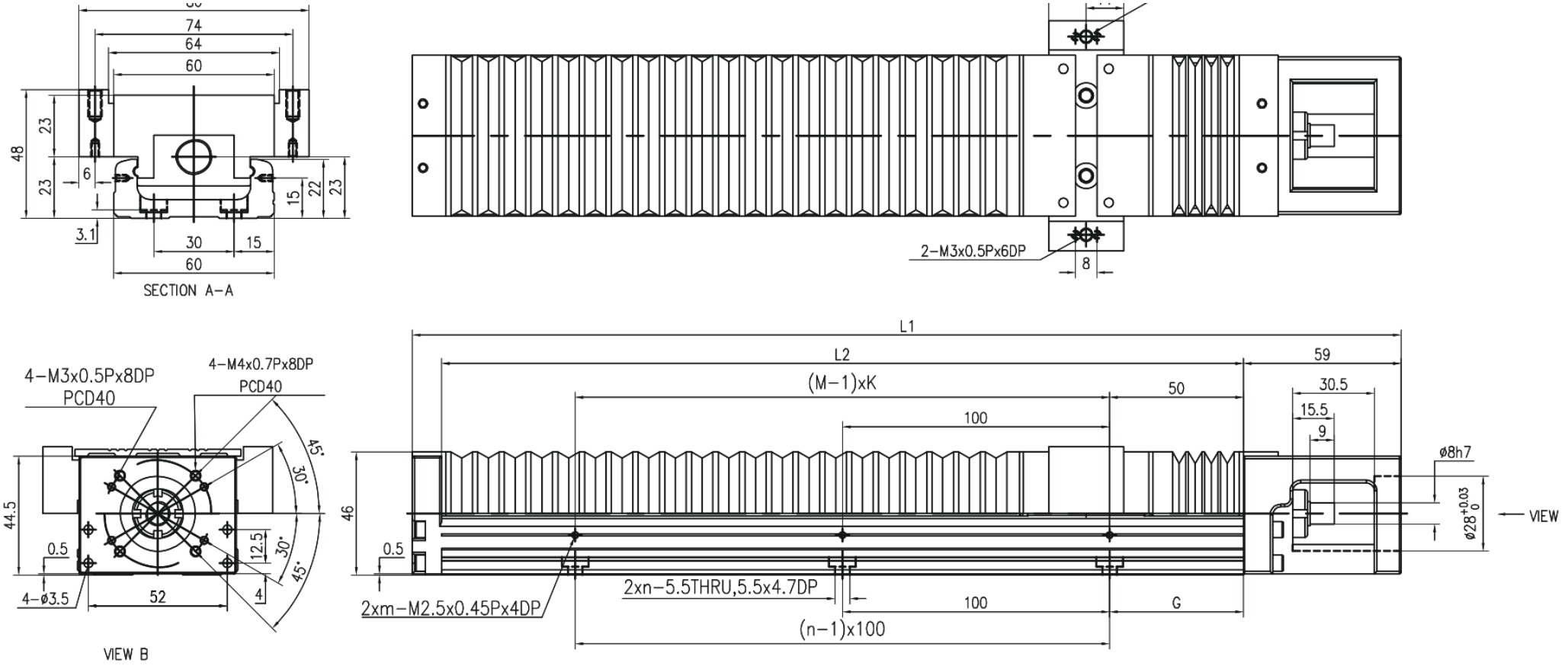

# MKK60 · H0 テレスコピックカバー · パネル 2

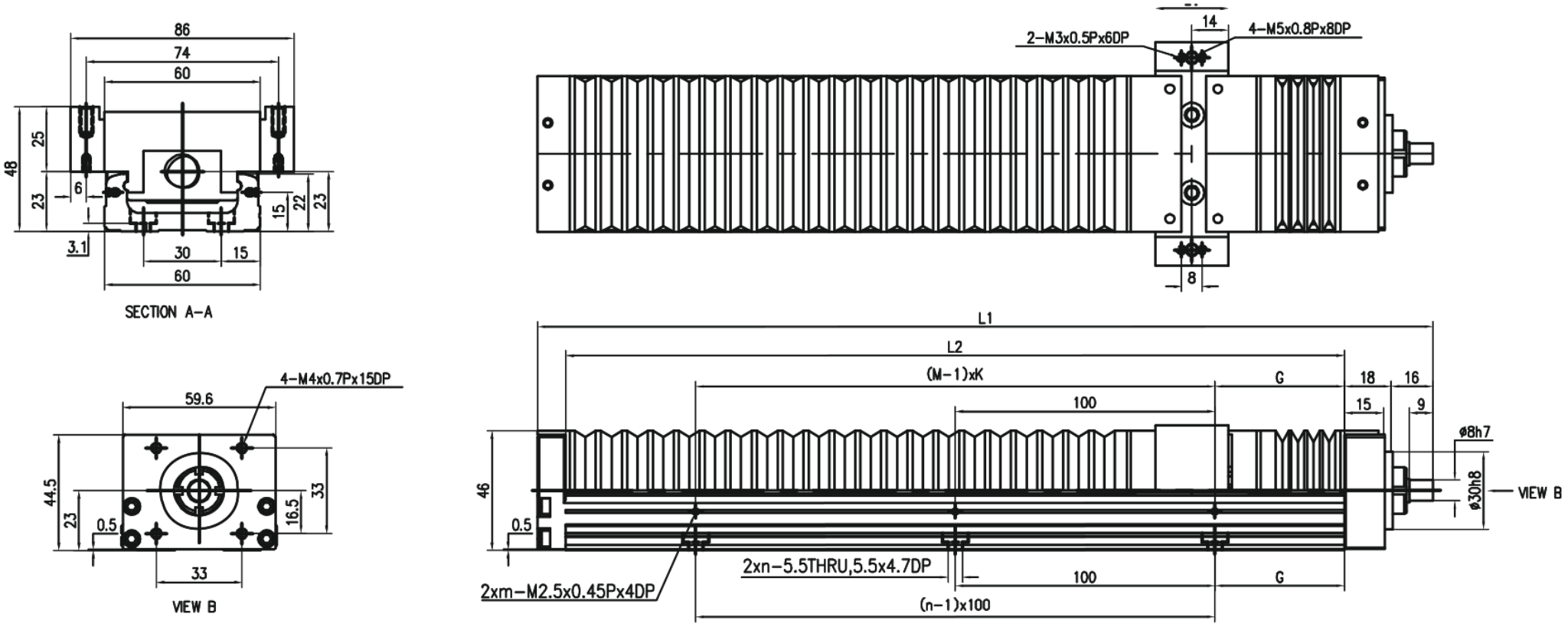

## MKK60 · HR テレスコピックカバー · パネル 1

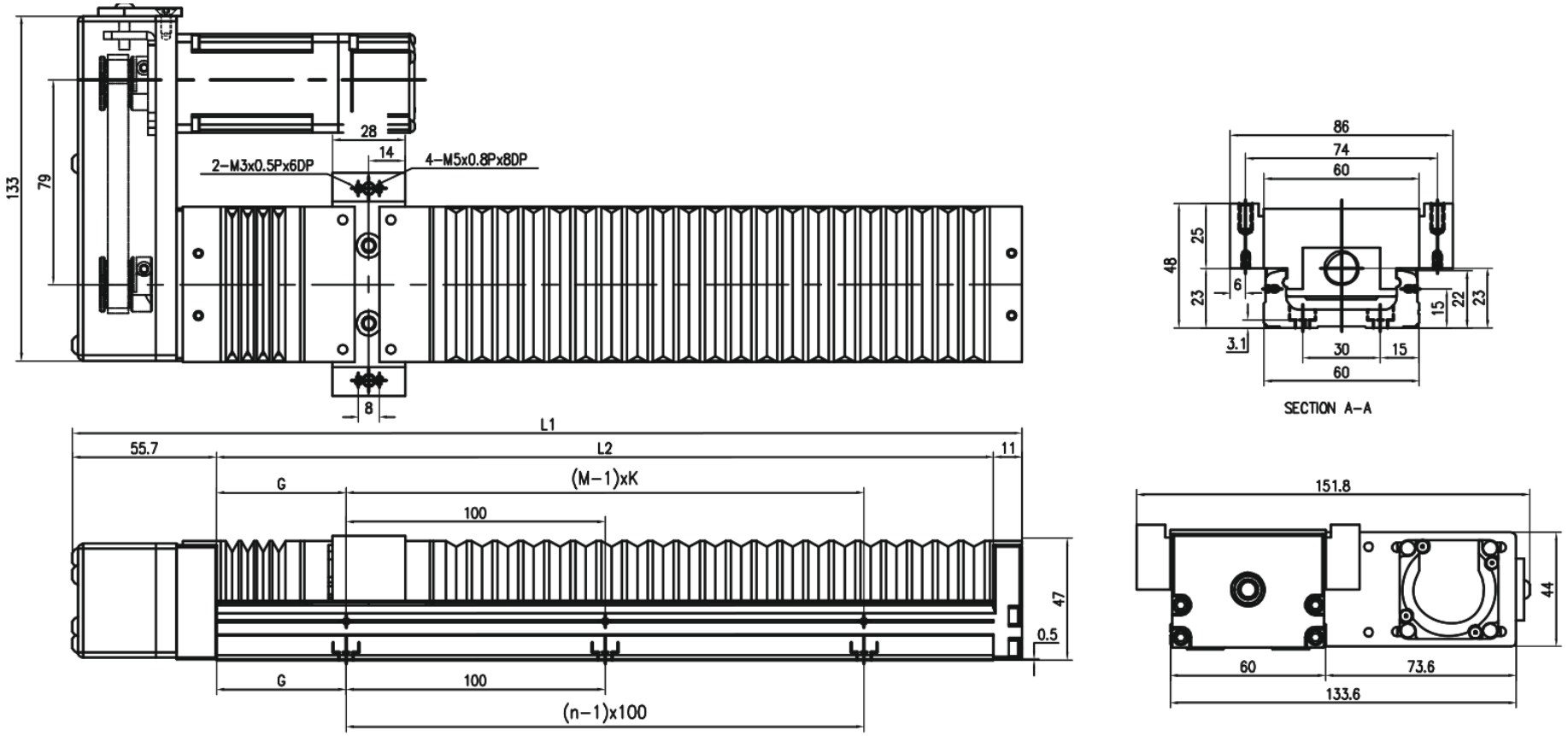

# MKK60 · HL テレスコピックカバー · パネル 2

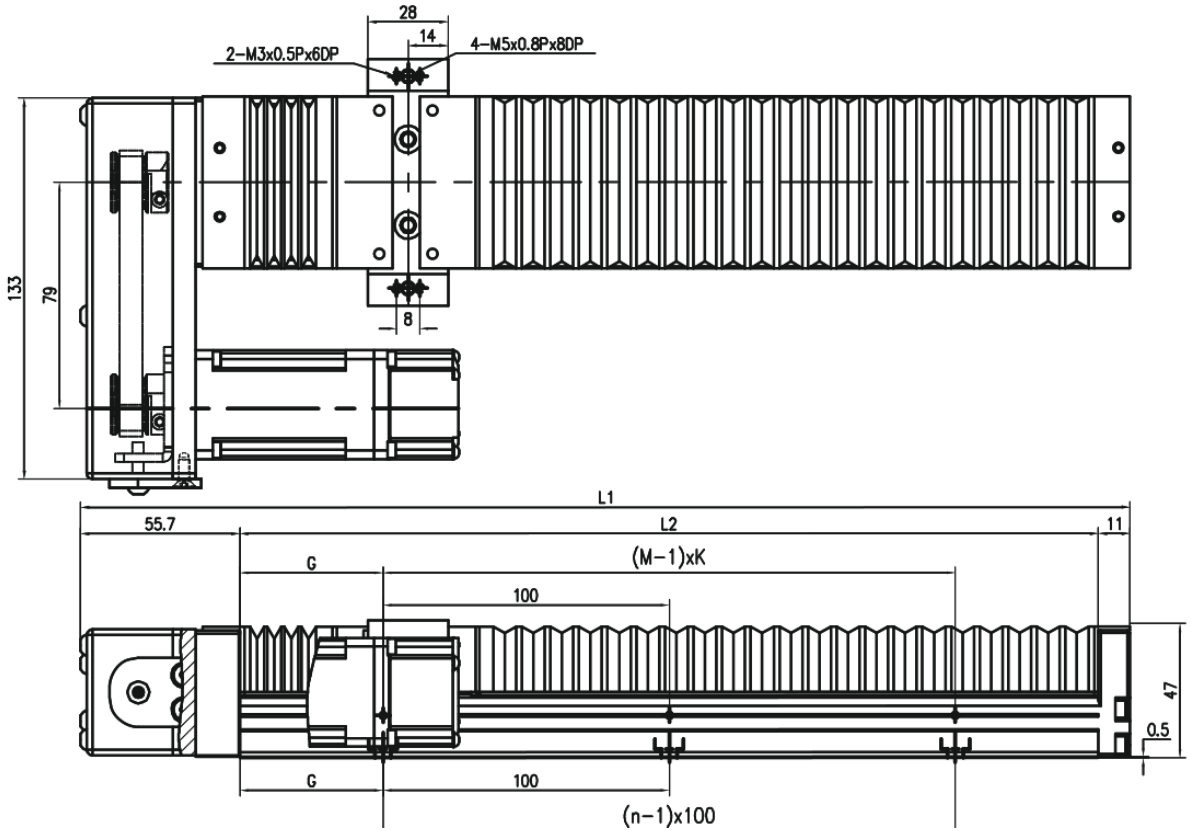


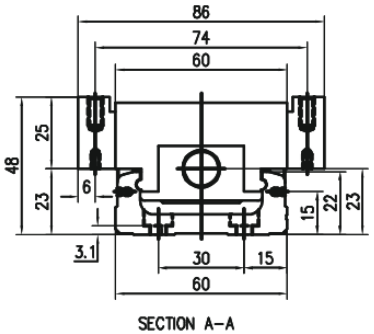


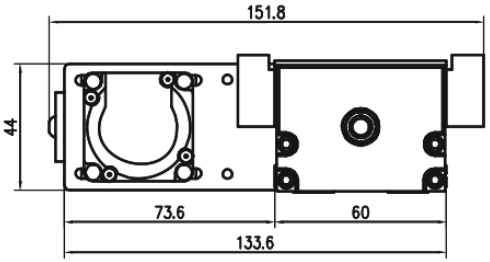

# MKK60 · HS テレスコピックカバー · パネル 1

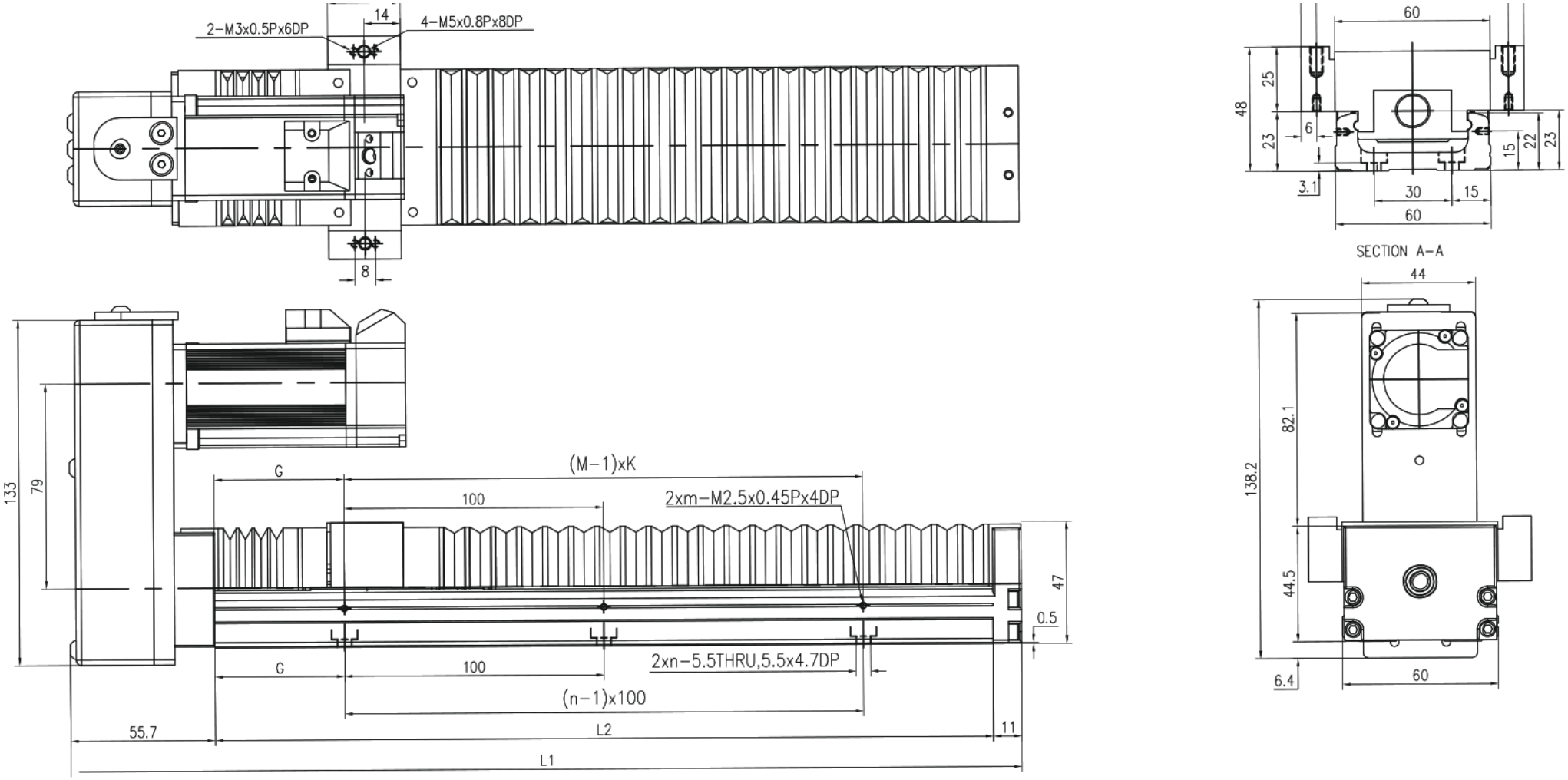

## MKK60 · HM テレスコピックカバー · パネル 2

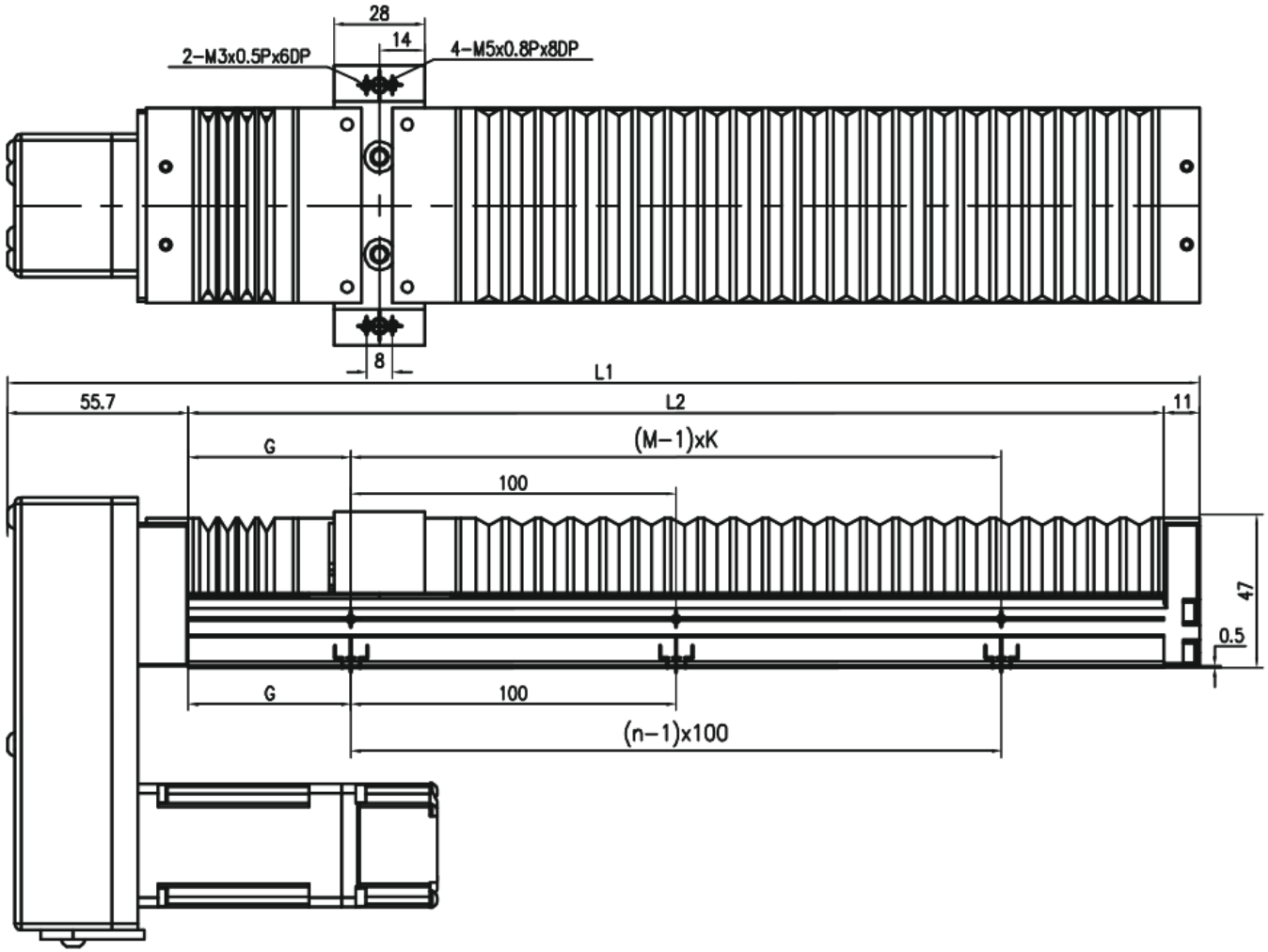


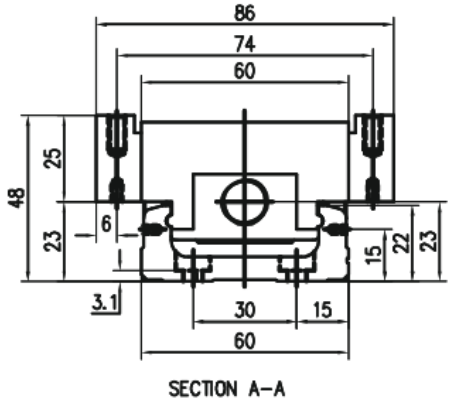


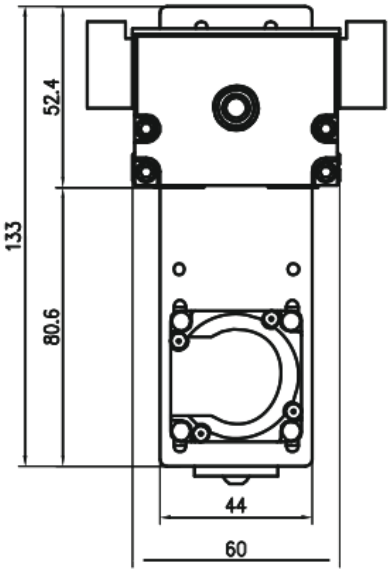

## MKK60 · F0 · 取付 F0

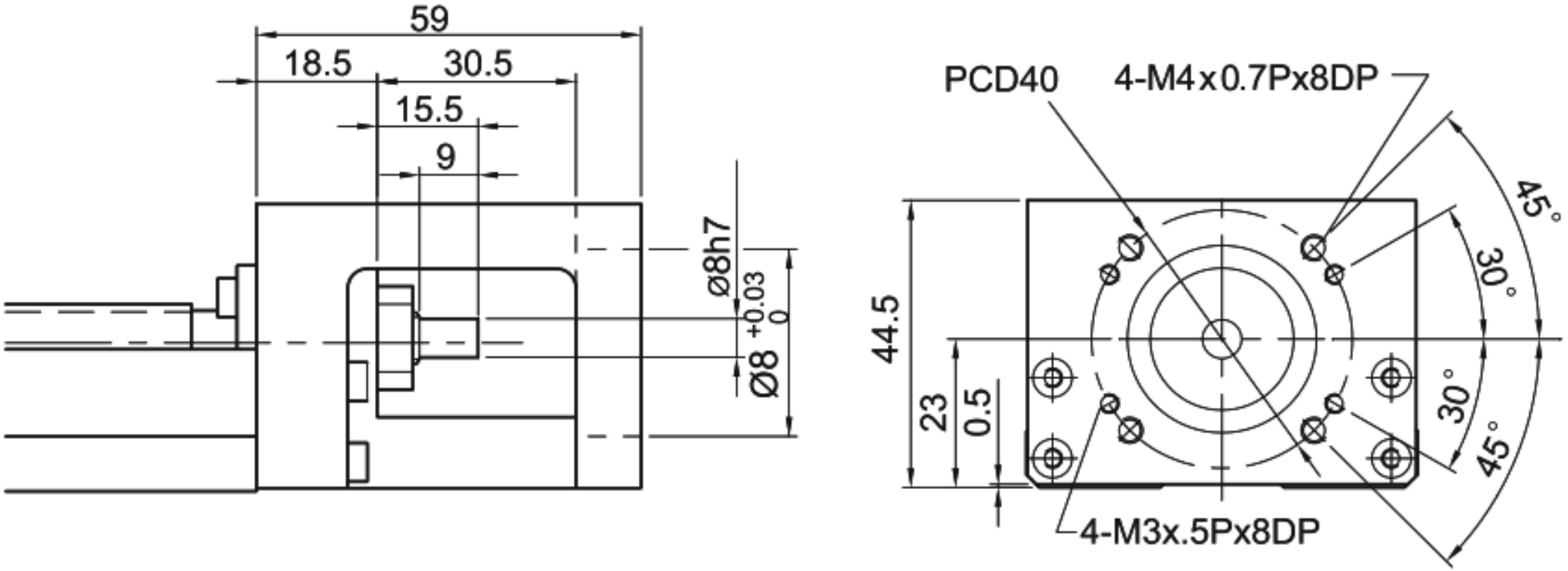

## MKK60 · F1 · 取付 F1

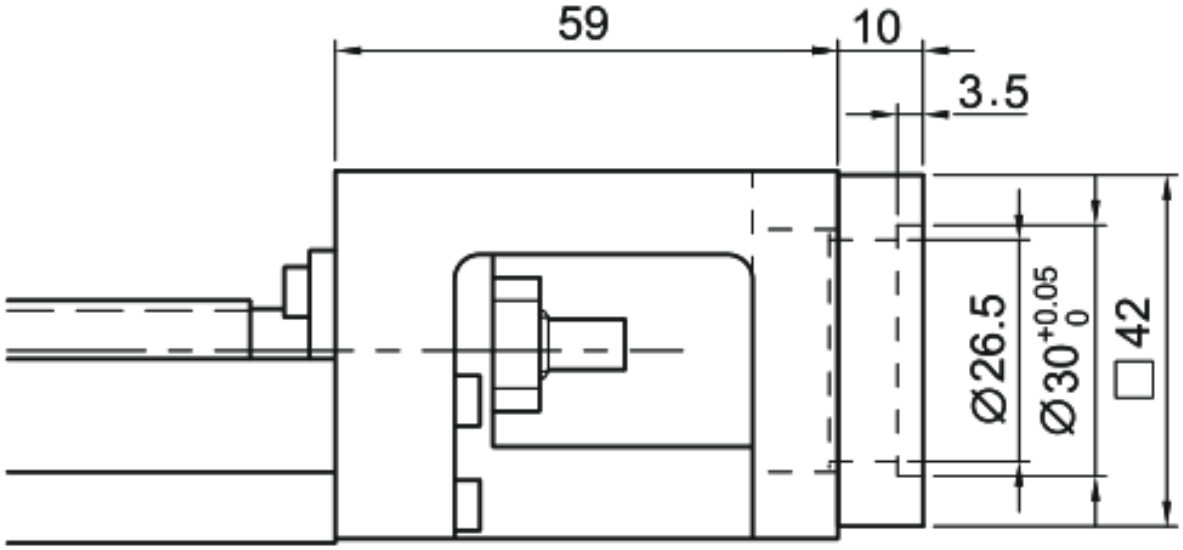


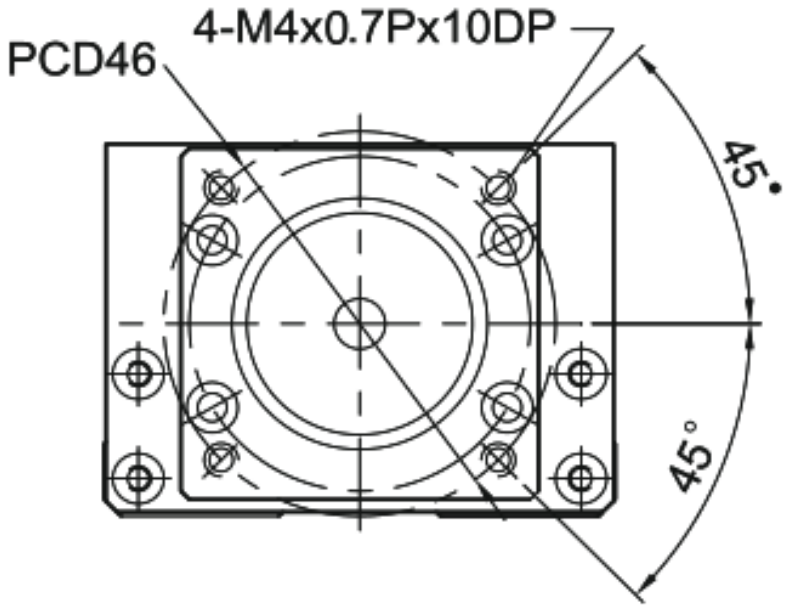

## MKK60 · F2 · 取付 F2

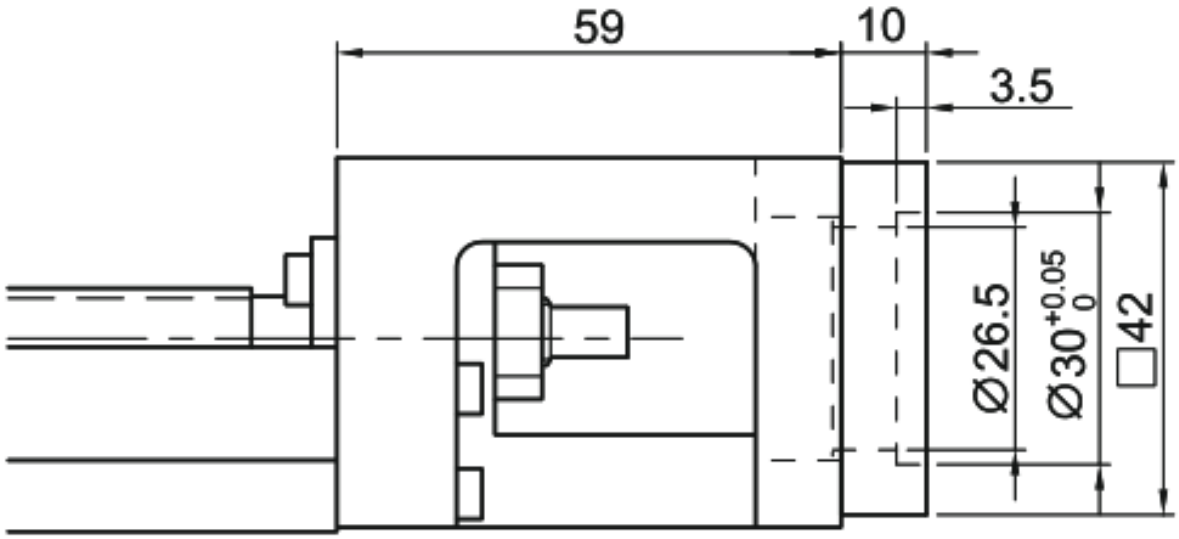


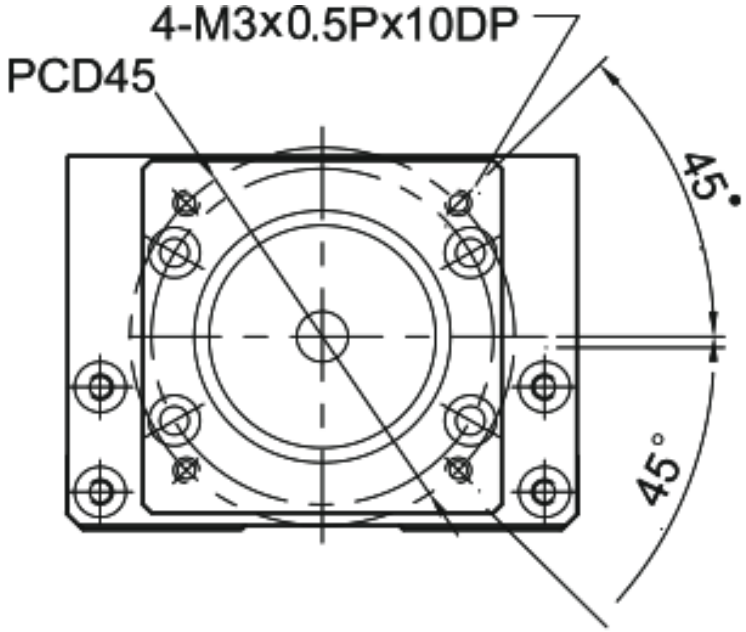

## MKK60 · F3 · 取付 F3

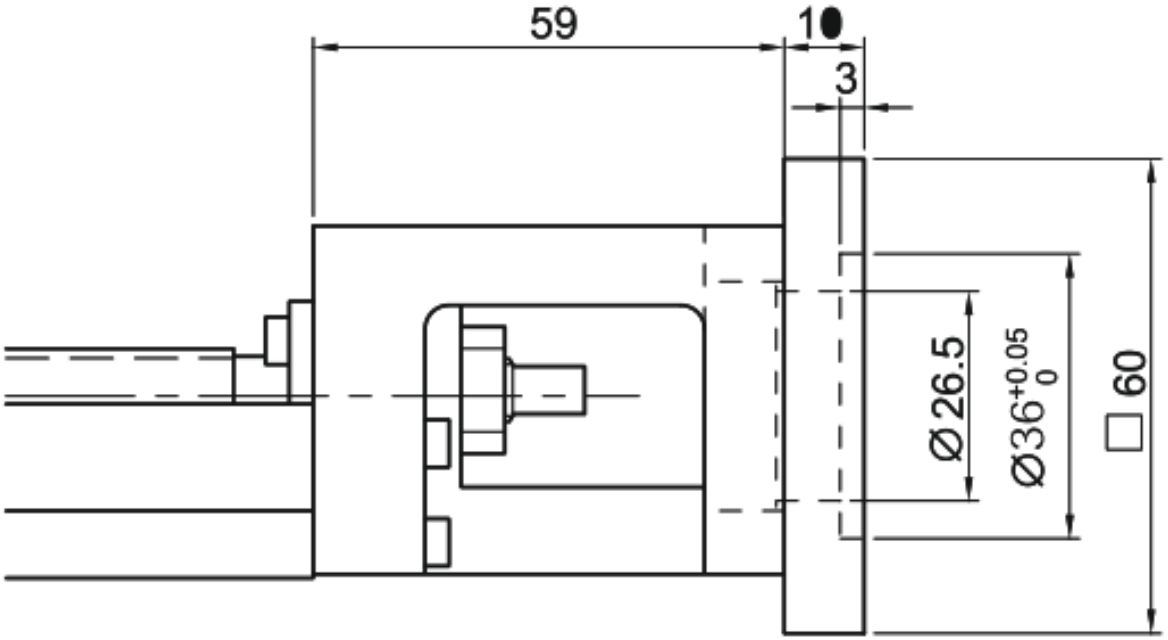


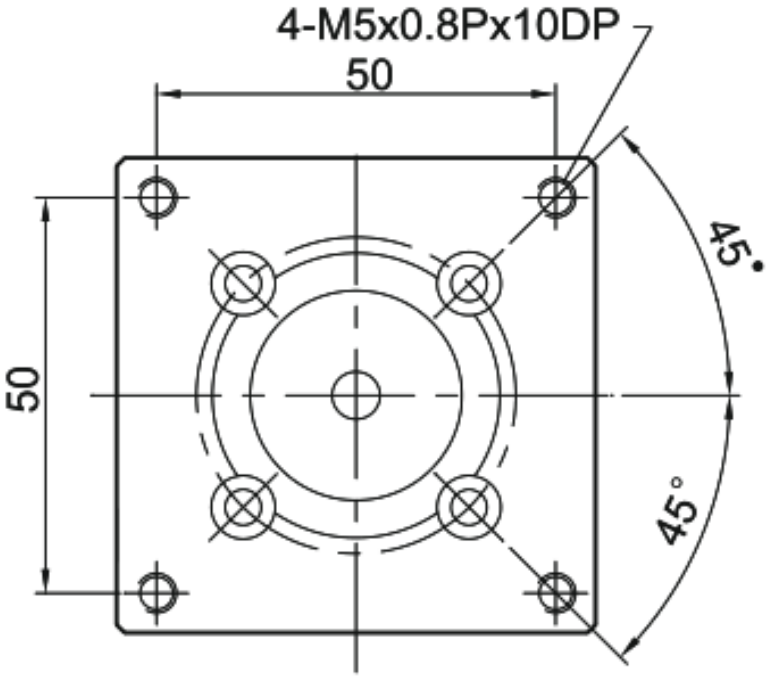

## MKK60 · F4 · 取付 F4

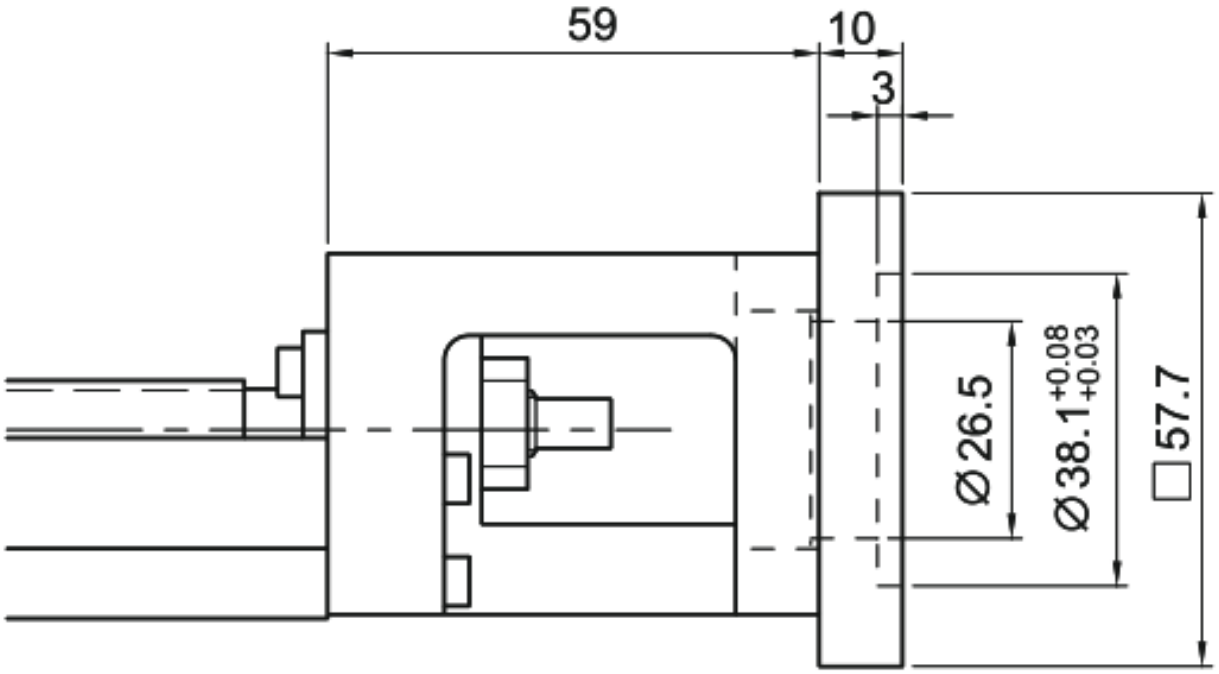


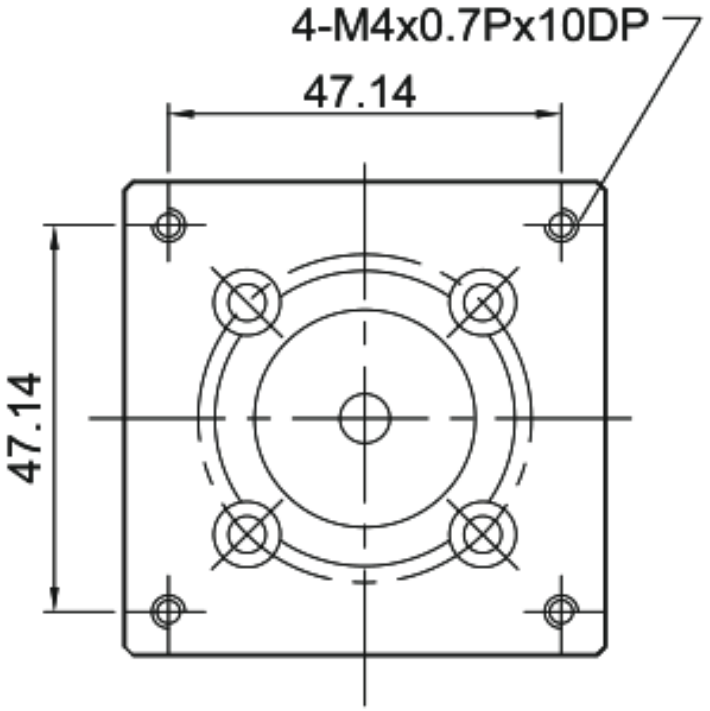

## MKK60 · F5 · 取付 F5

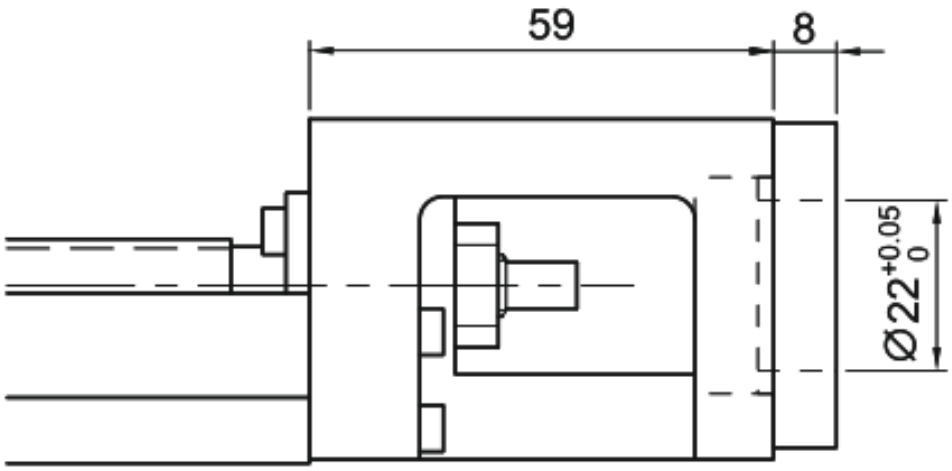


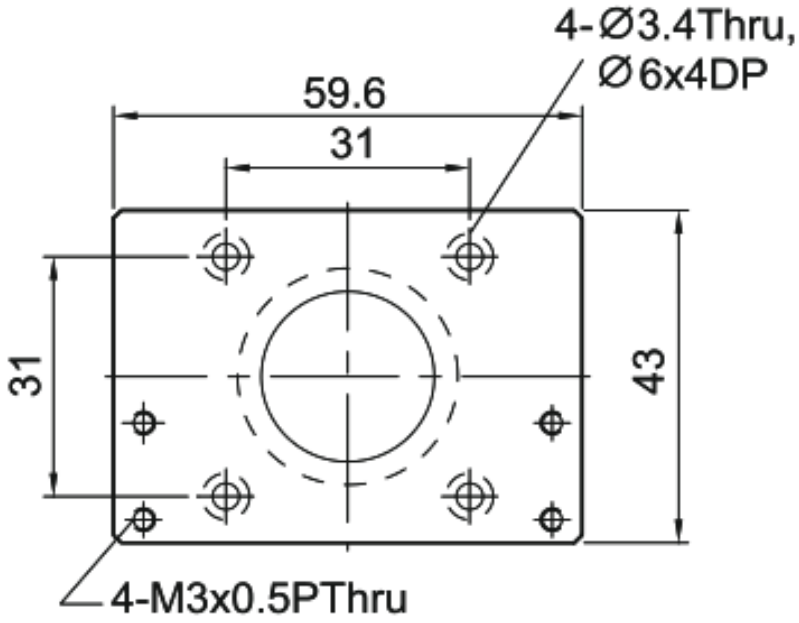

## MKK60 · F6 · 取付 F6

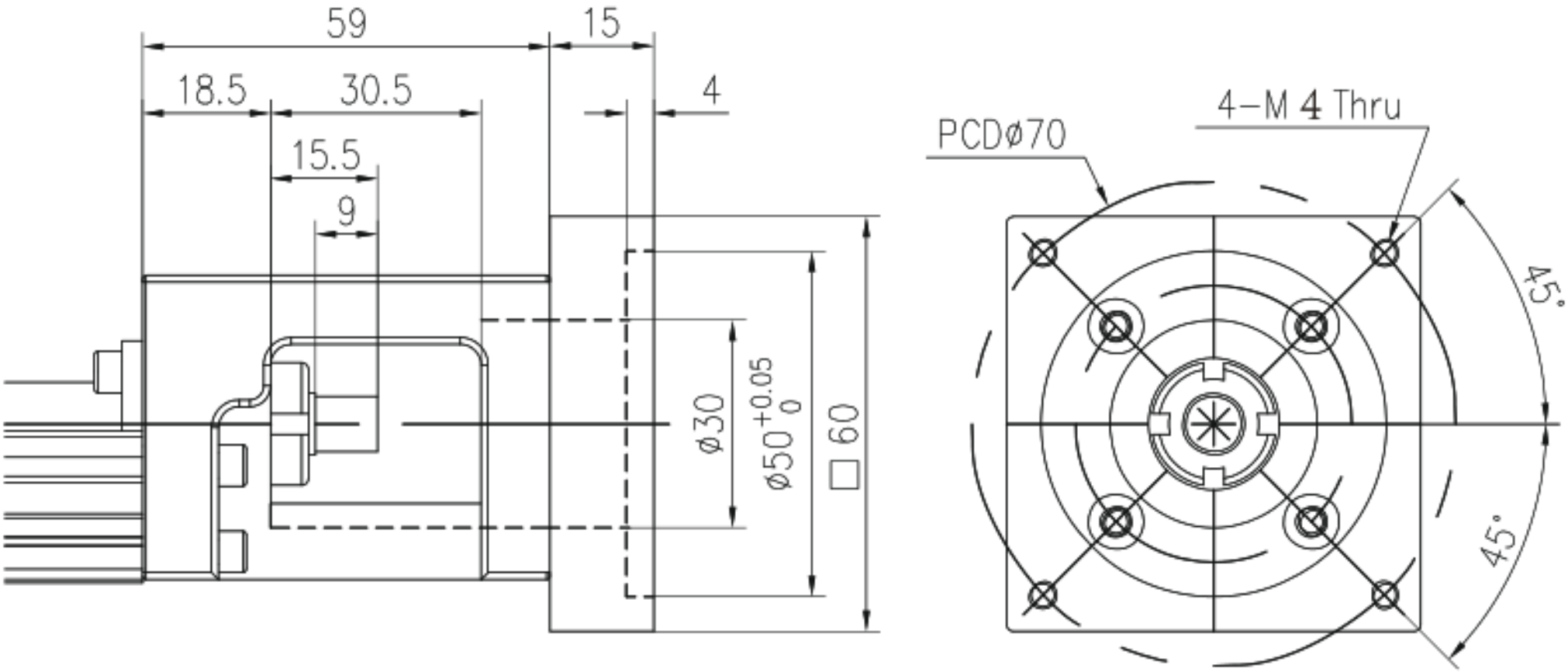

## MKK60 · F7 · 取付 F7

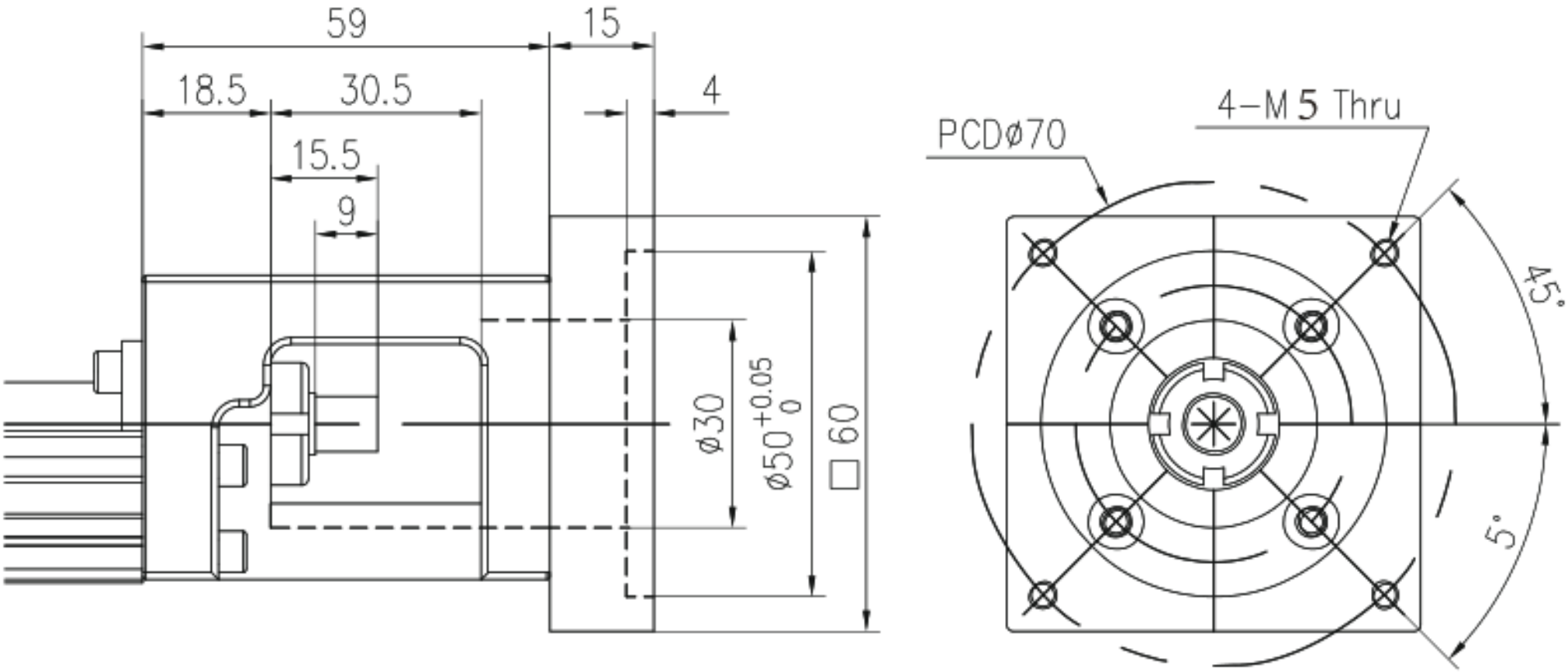

## MKK60 · H0 · 取付 H0

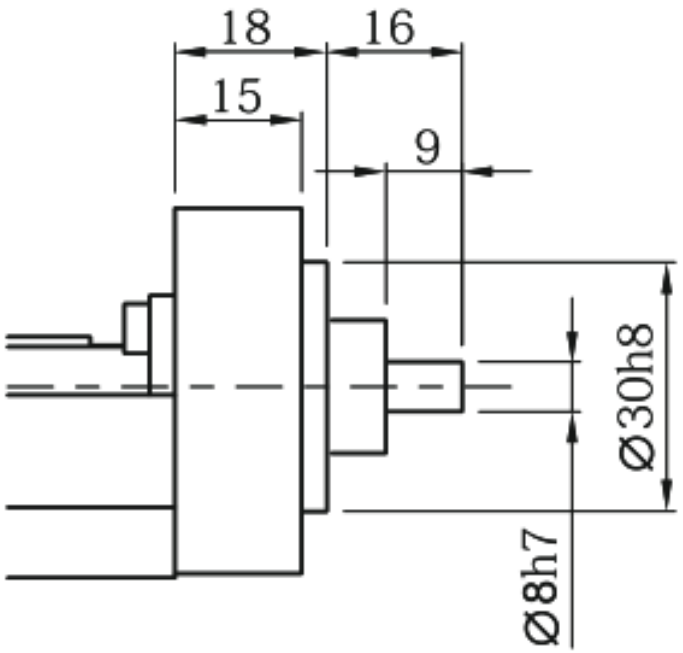


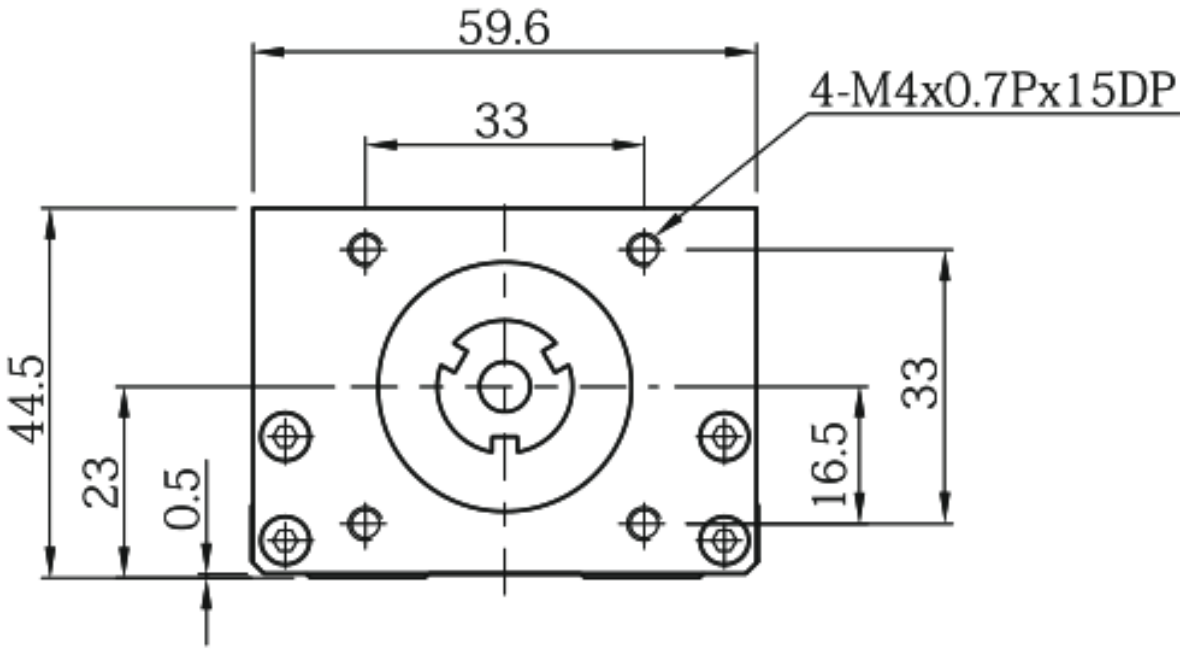

## MKK60 · H1 · 取付 H1

DP

