## COMO USAR ESTE ATLAS

Cada vista é o desenho de catálogo da variante ou grupo de relação indicado. Use as legendas impressas, não uma medição à escala. São desenhos de referência, não ficheiros CAD.

# EDA300 / Atlas de desenhos

## Índice


| | |
|---|---|
| **R01** | 1 vistas \| páginas 2-2 |
| **L01** | 1 vistas \| páginas 3-3 |


## CONTACTO HTROBOT

E-mail: emmy@htrobot.com

Sítio web: www.htrobot.com

# EDA300 | Desenho dimensional

Desenho de catálogo

EDA300 R01 desenho dimensional ilustração:L1=comprimento extensível+420,L2=comprimento extensível+692 | R01

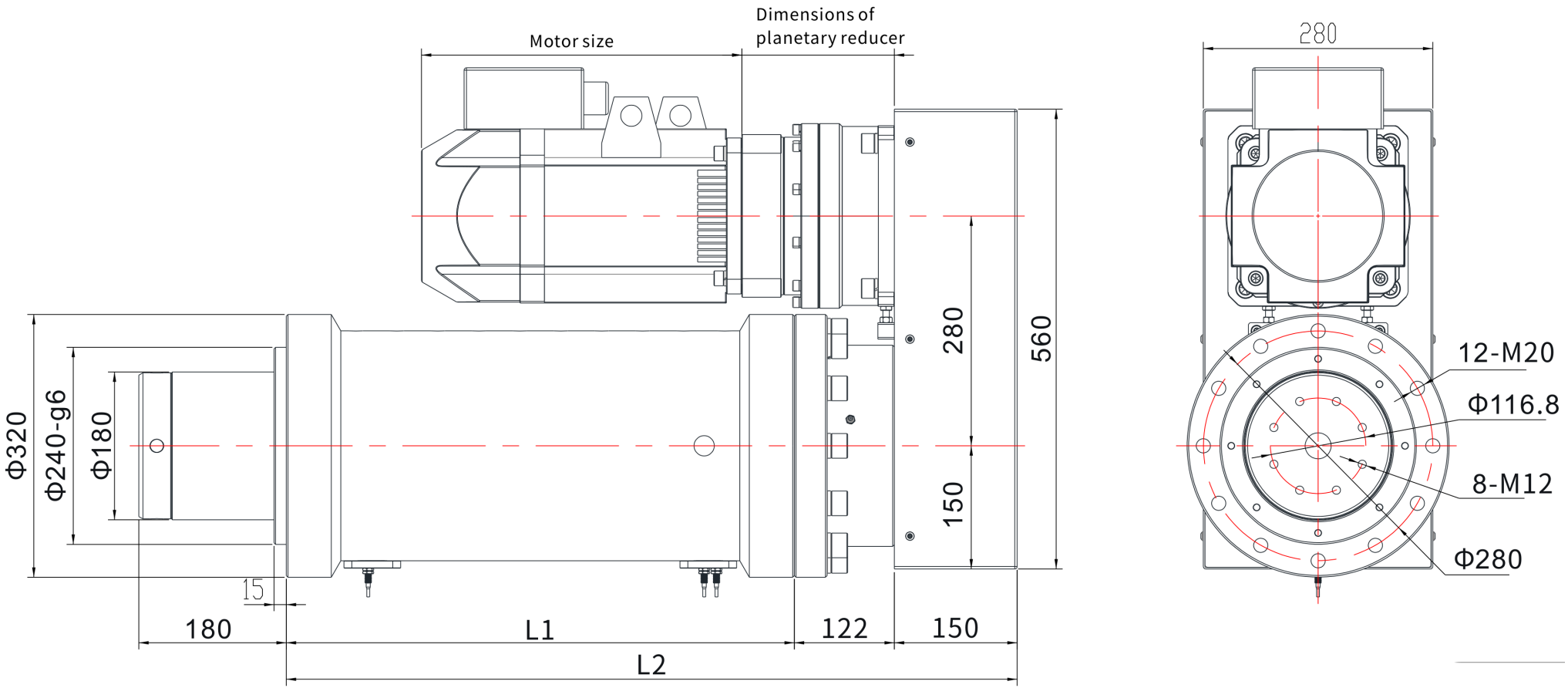

# EDA300 | Desenho dimensional

Desenho de catálogo

EDA300 L01 desenho dimensional ilustração:L1=comprimento extensível+380,L2=comprimento extensível+695 | L01

