MTH12 Cotes

Vues de dimensions et d’installation. Les unités sont les libellés imprimés sur chaque vue.

Ces dessins ne sélectionnent pas une course. Confirmez le montage par rapport à la configuration commandée.

C extérieur: 4 vues. vue 1, vue 2, vue 3, bride de section

L gauche: 3 vues. vue 1, vue 2, bride de section

R droite: 2 vues. vue 1, bride de section

B inférieur: 2 vues. vue 1, bride de section

C extérieur: 1 vues. aperçu d’ingénierie

L gauche: 1 vues. aperçu d’ingénierie

R droite: 1 vues. aperçu d’ingénierie

B inférieur: 1 vues. aperçu d’ingénierie

MTH12 · C extérieur · vue 1

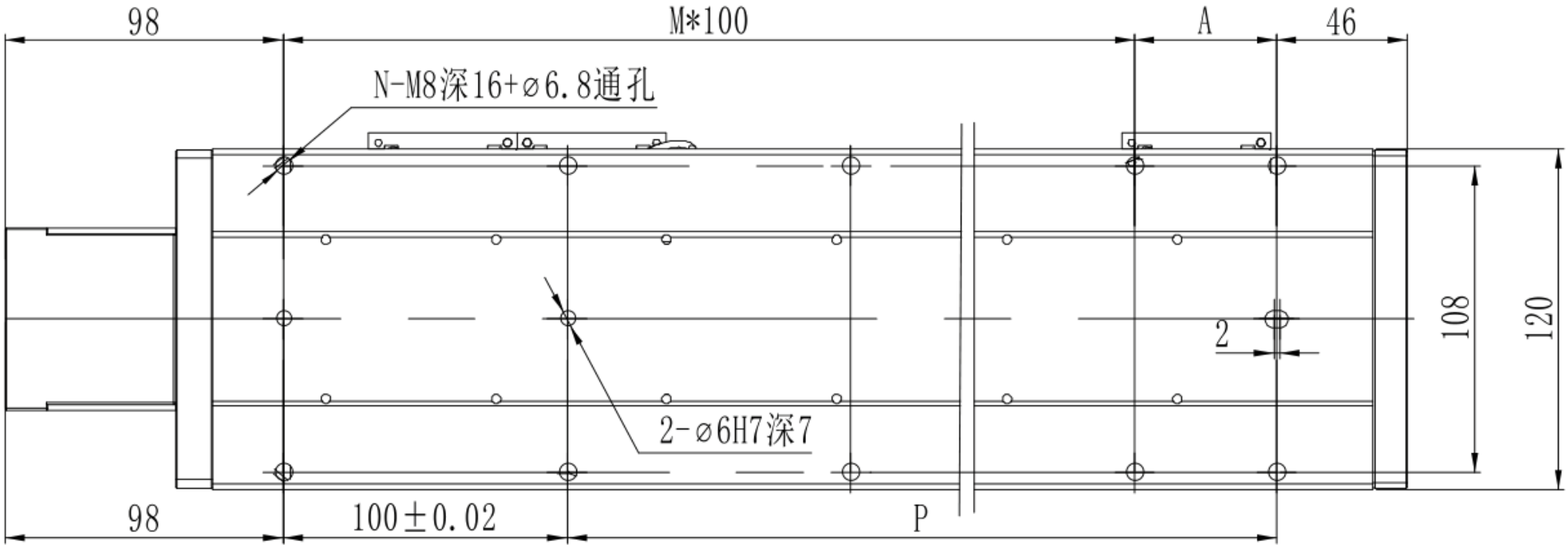

MTH12 · C extérieur · vue 2

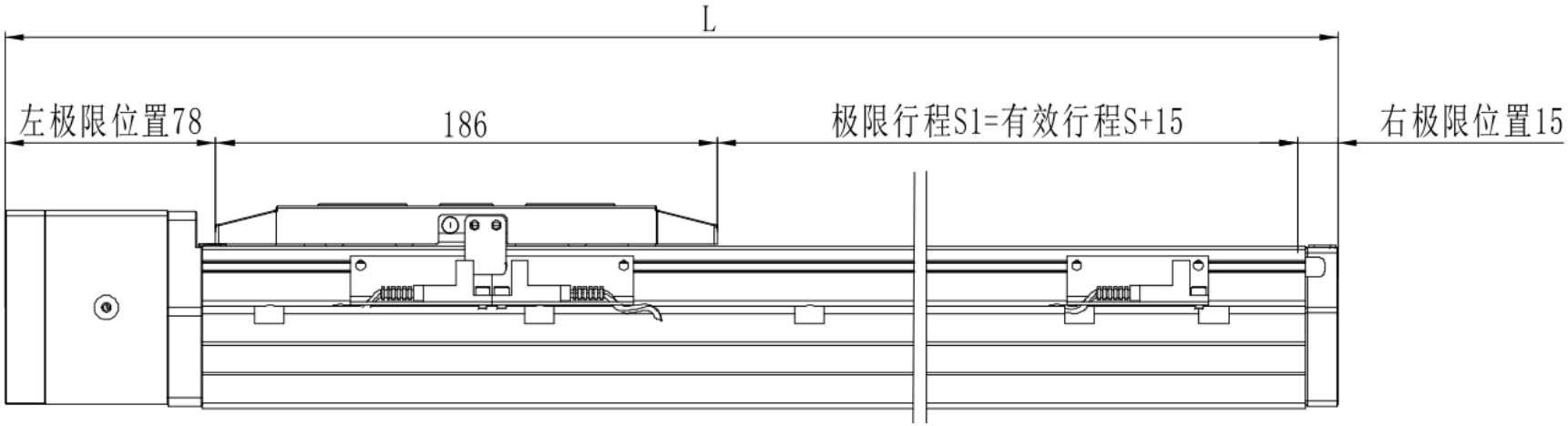

MTH12 · C extérieur · vue 3

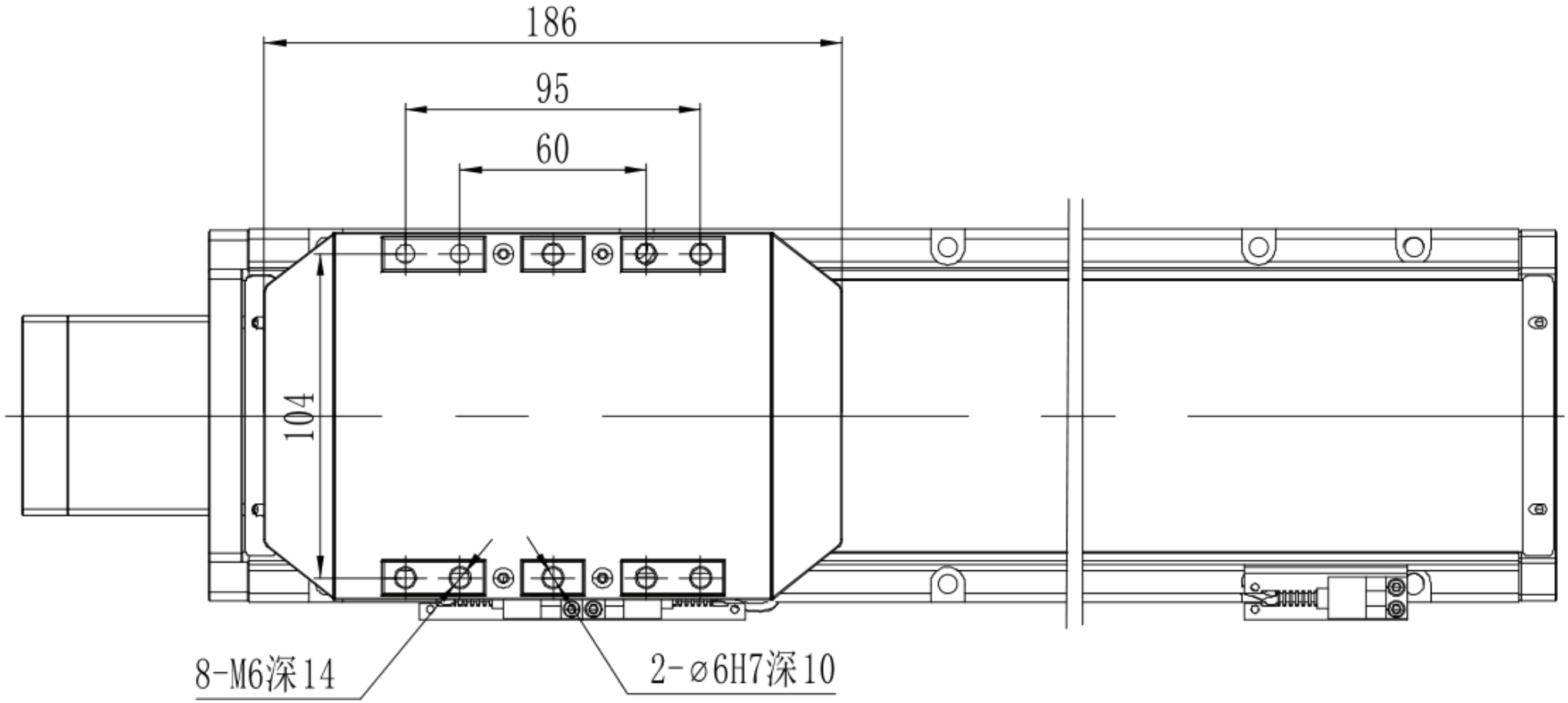

MTH12 · C extérieur · bride de section

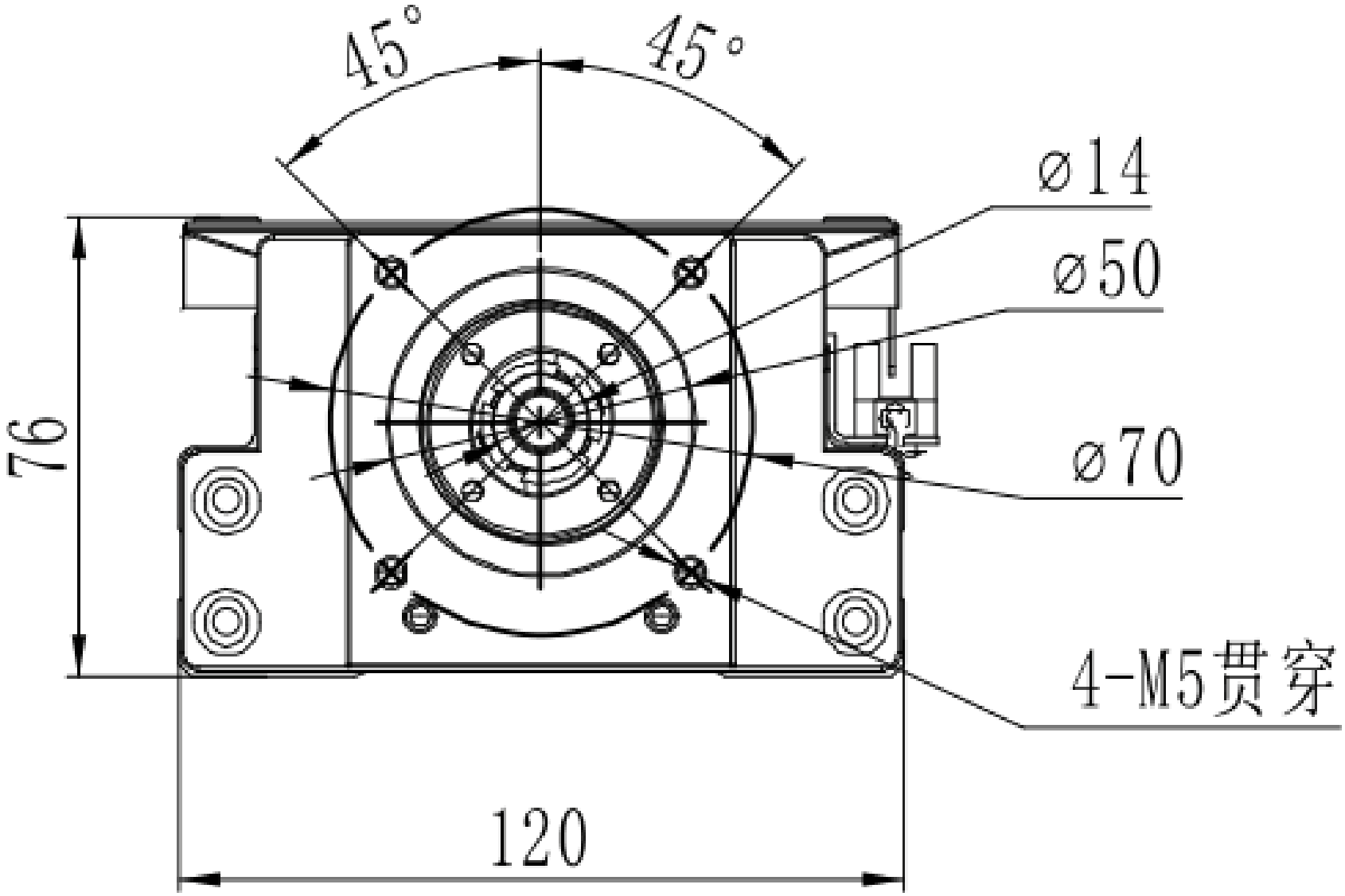

MTH12 · L gauche · vue 1

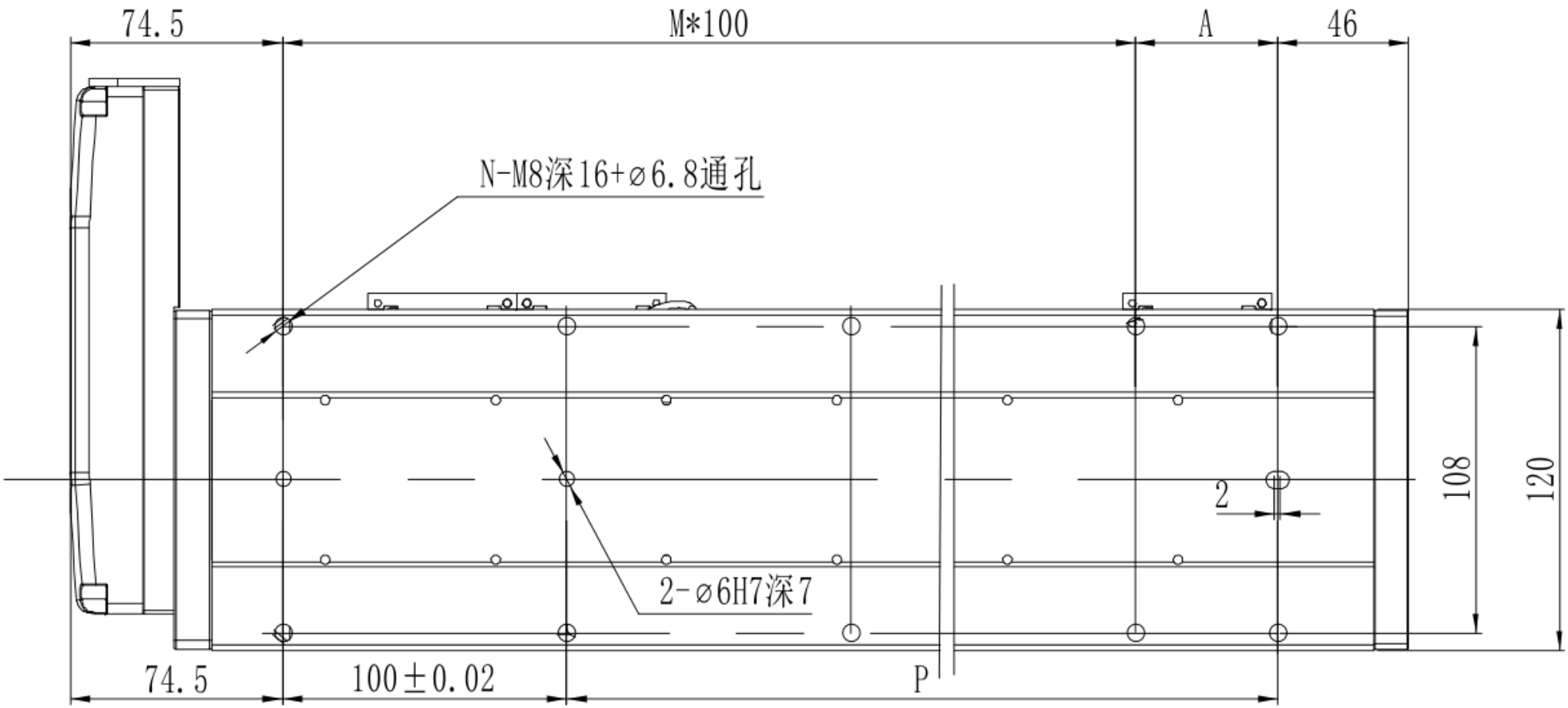

MTH12 · L gauche · vue 2

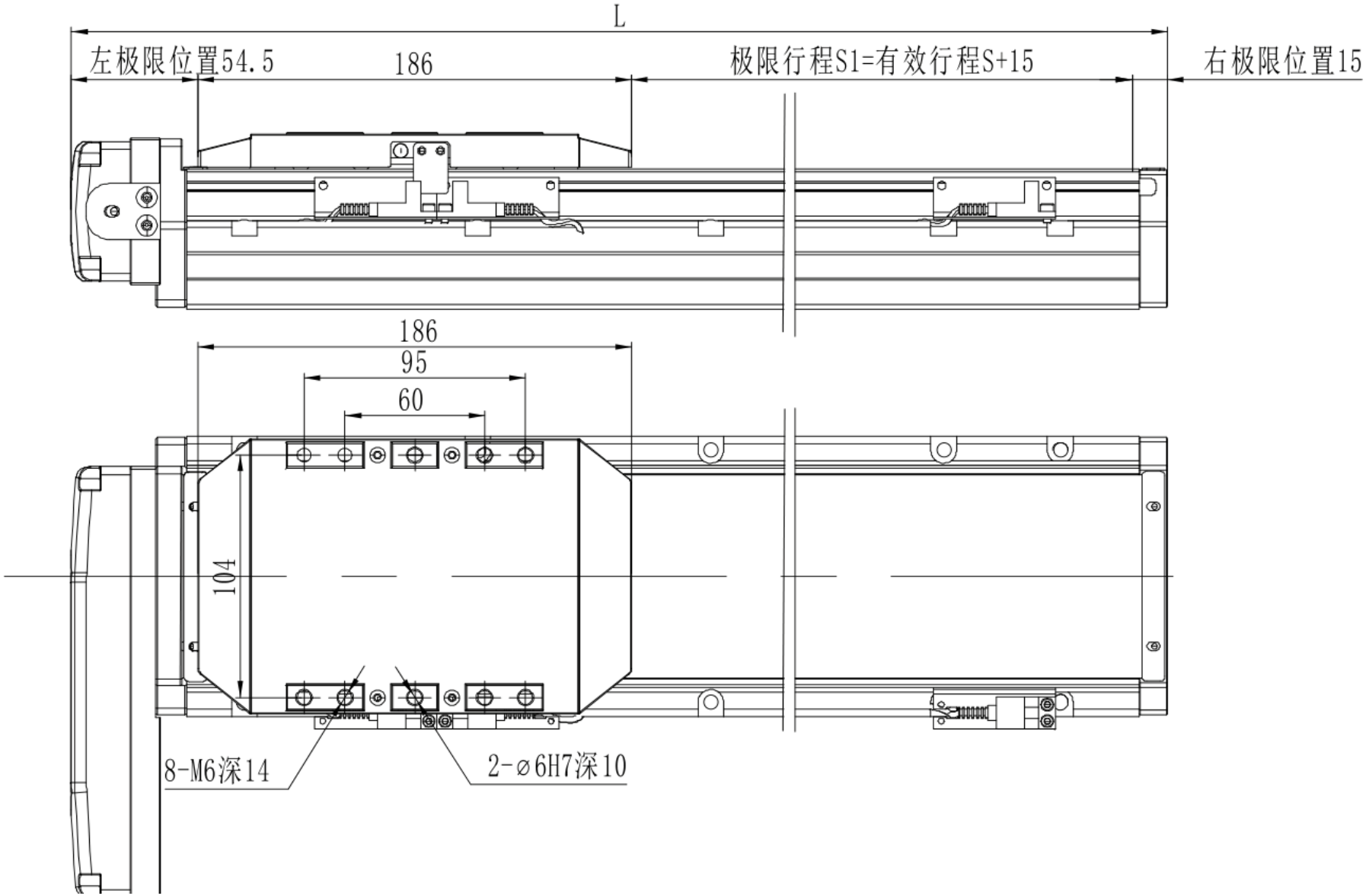

MTH12 · L gauche · bride de section

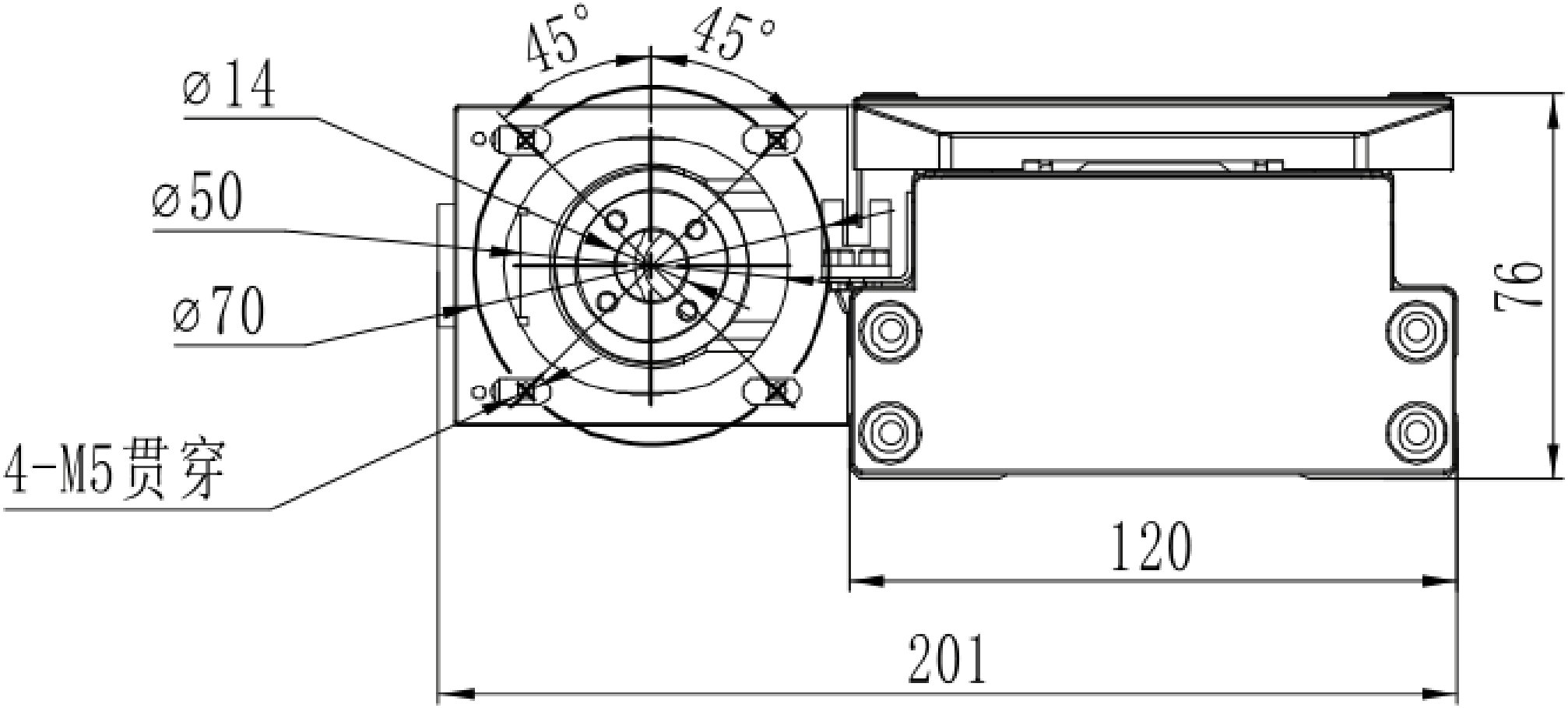

MTH12 · R droite · vue 1

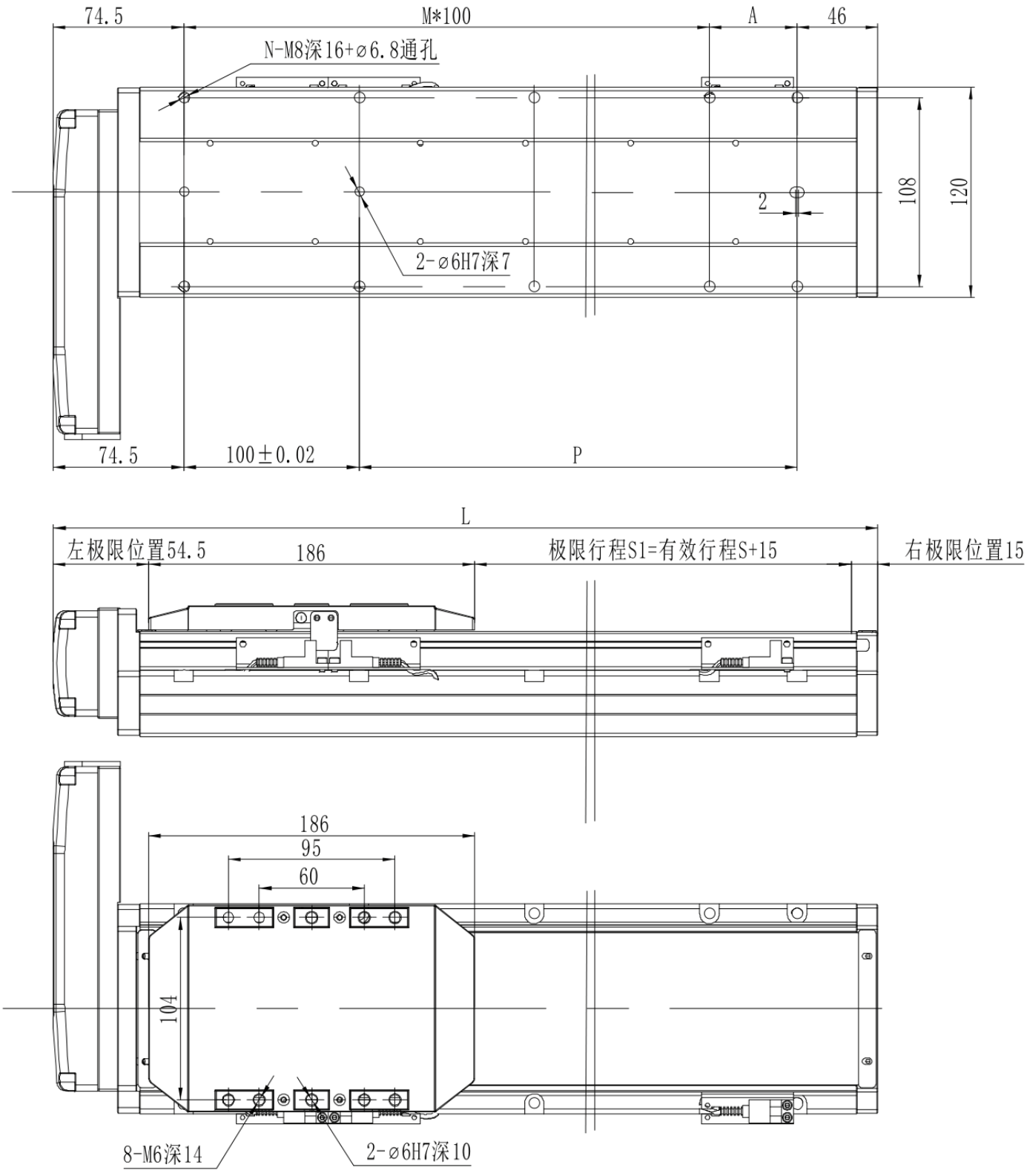

MTH12 · R droite · bride de section

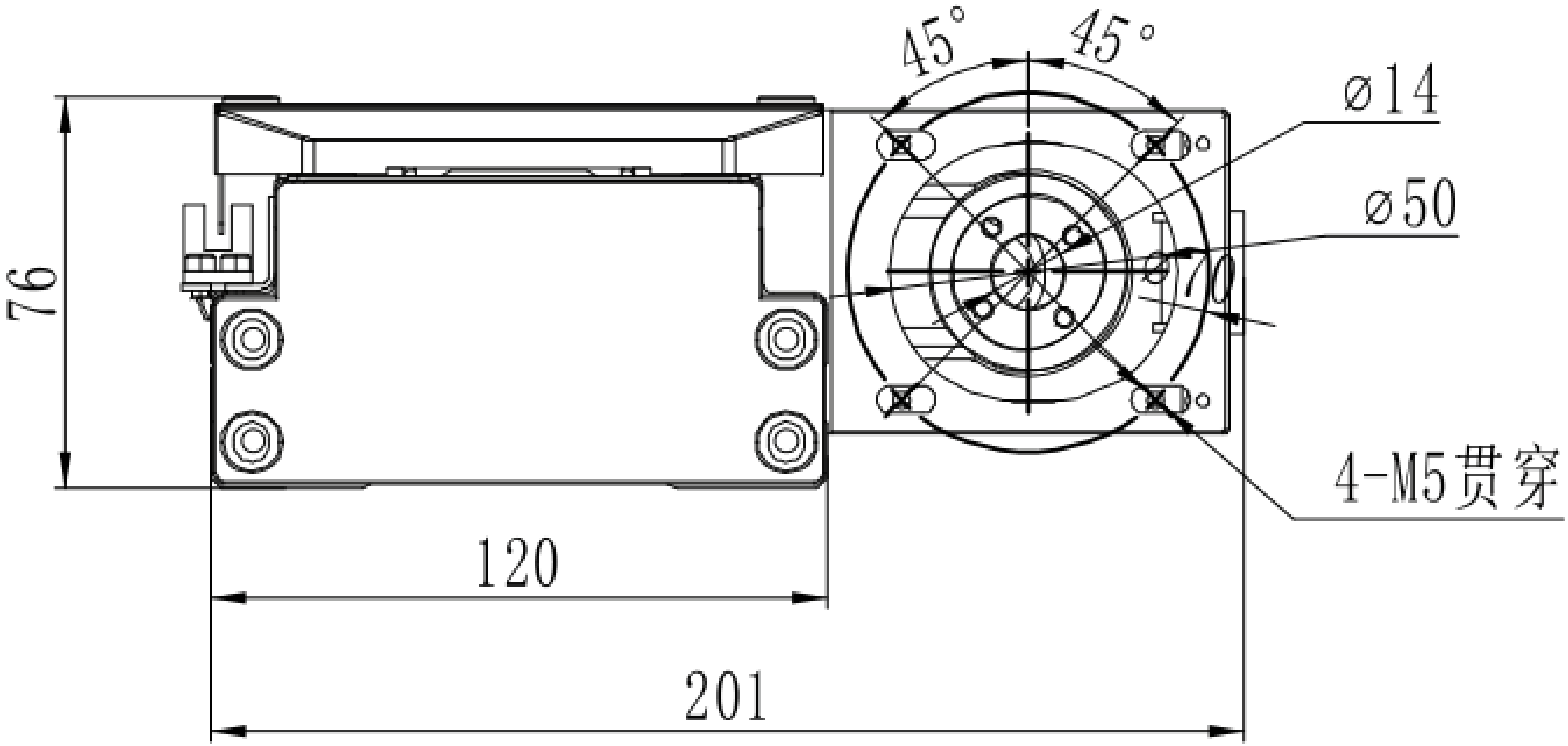

MTH12 · B inférieur · vue 1

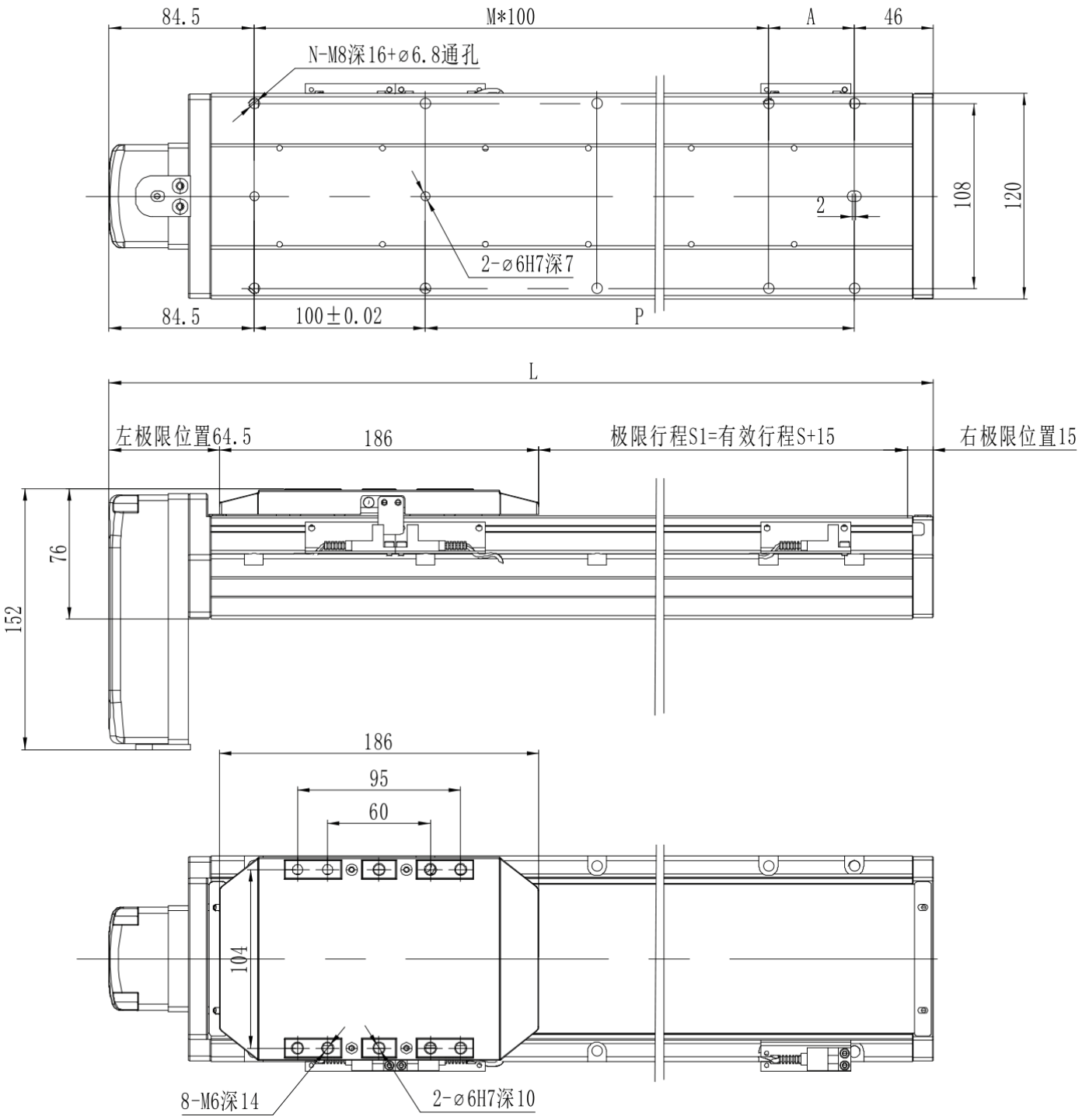

MTH12 · B inférieur · bride de section

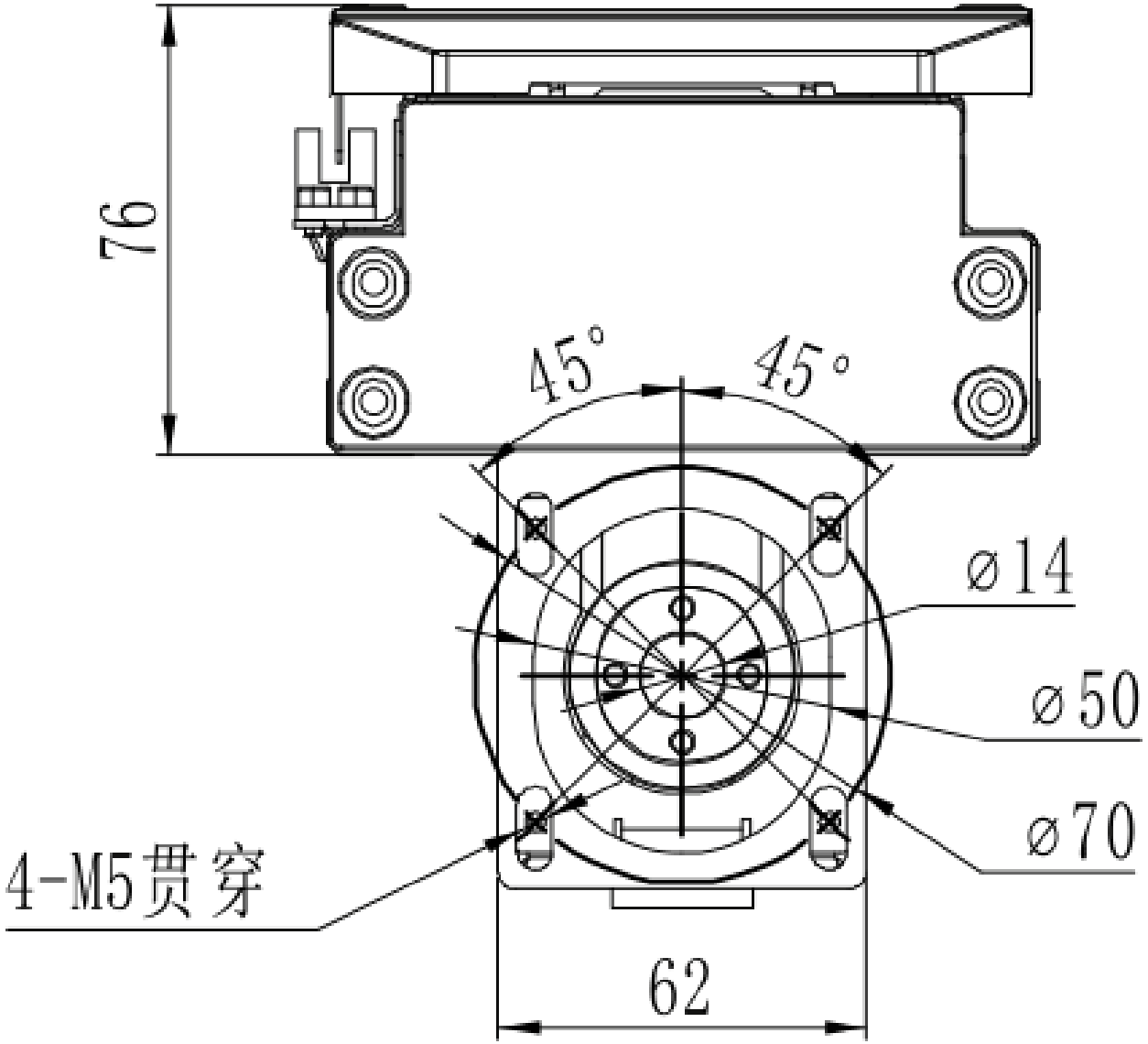

MTH12 · C extérieur · aperçu d'ingénierie

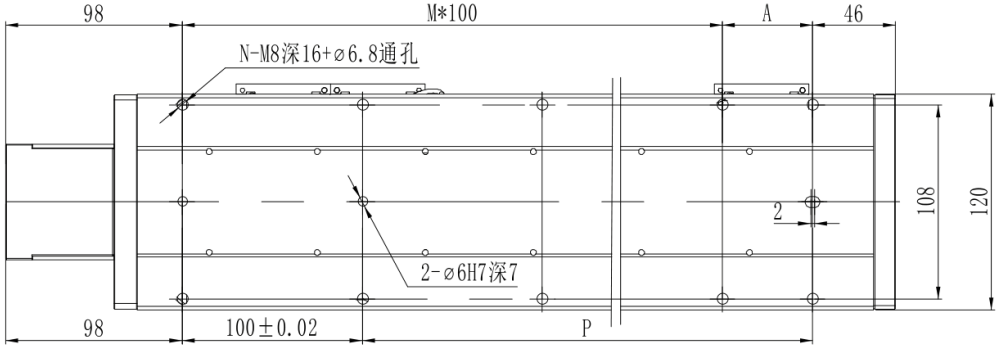

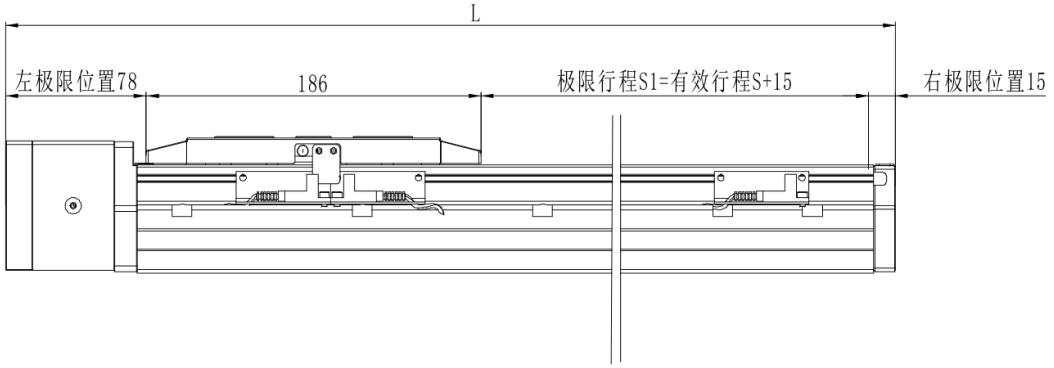

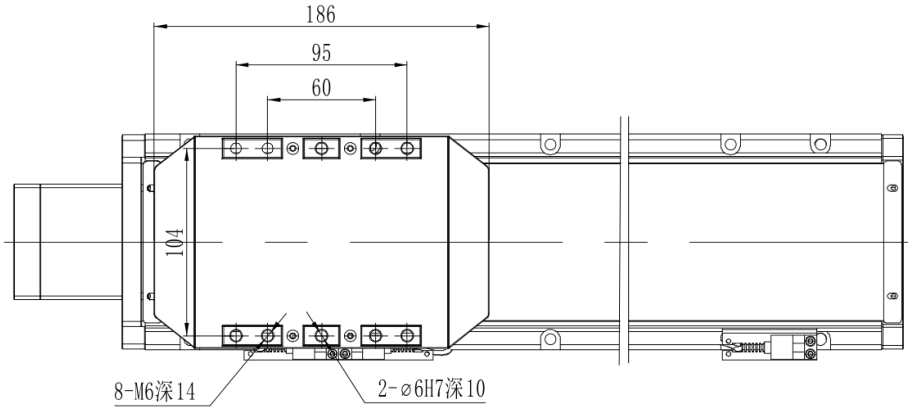

MTH12 · L gauche · aperçu d'ingénierie

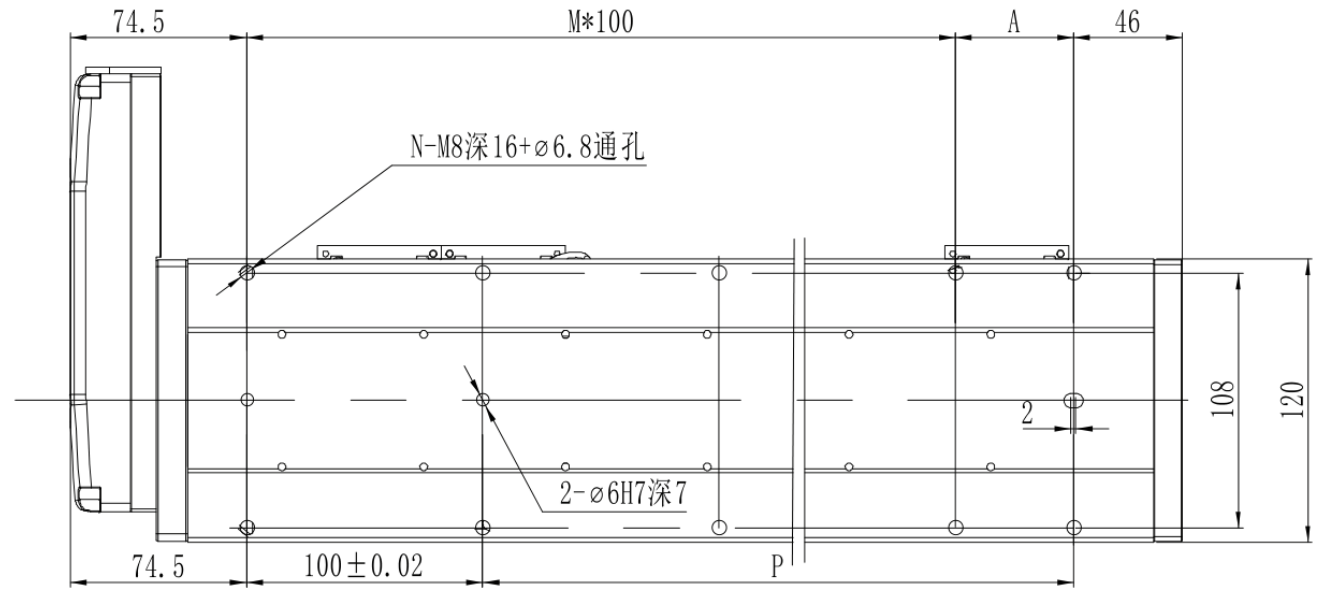

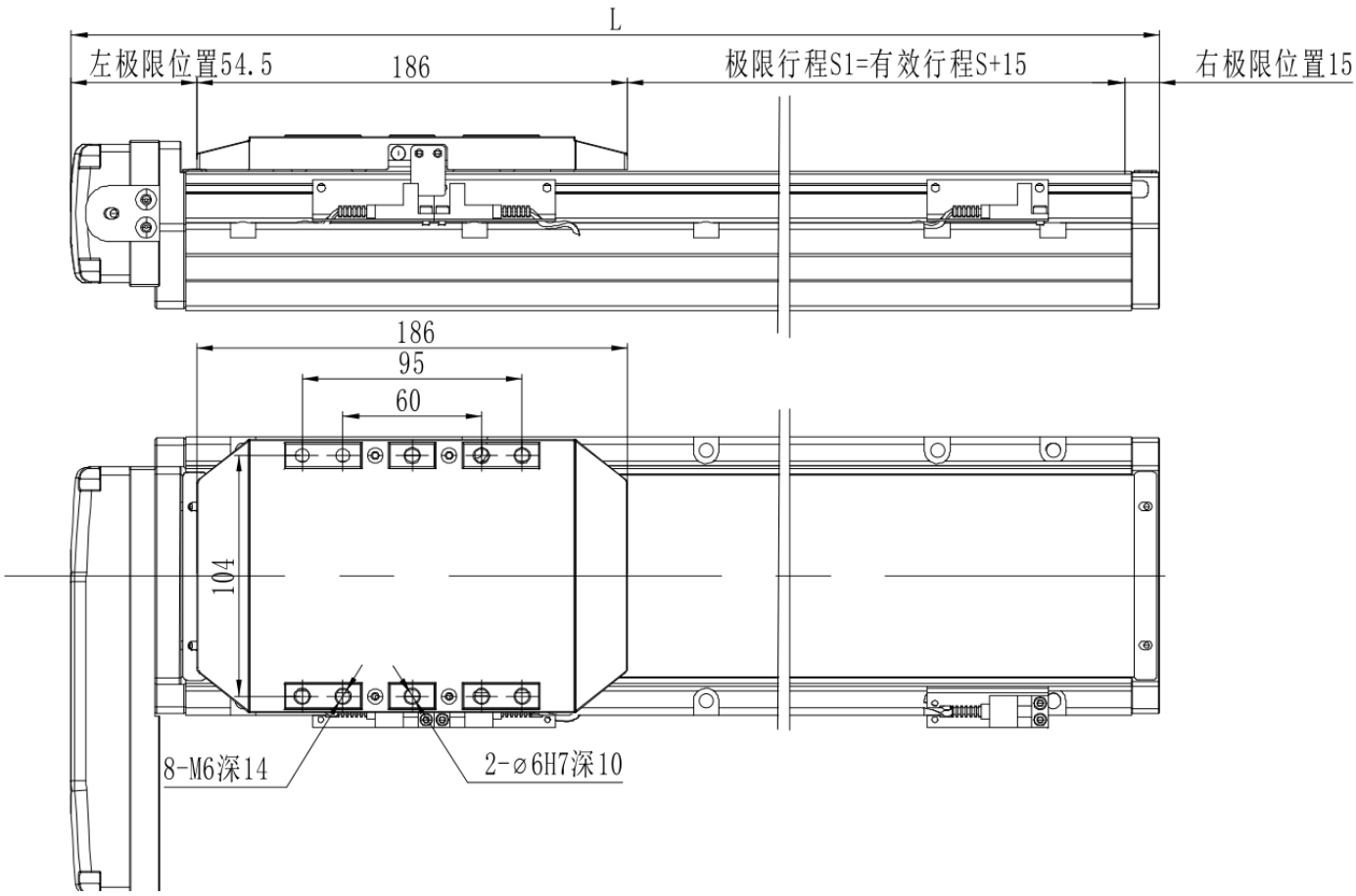

MTH12 · R droite · aperçu d'ingénierie

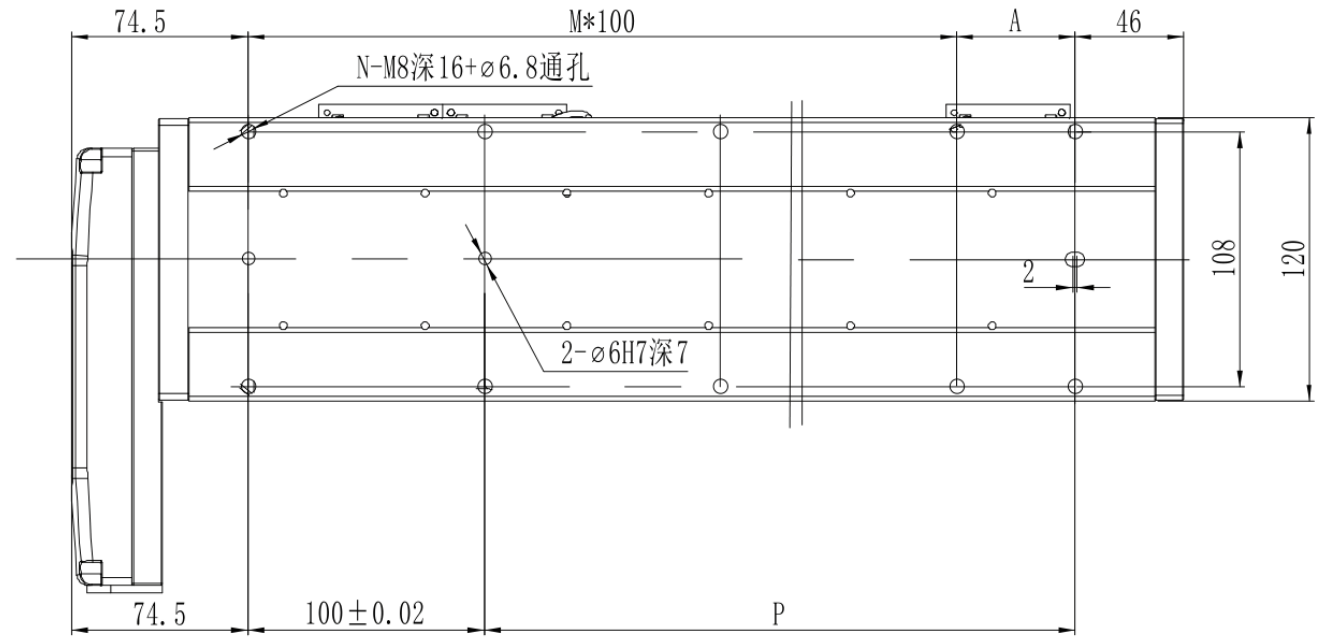

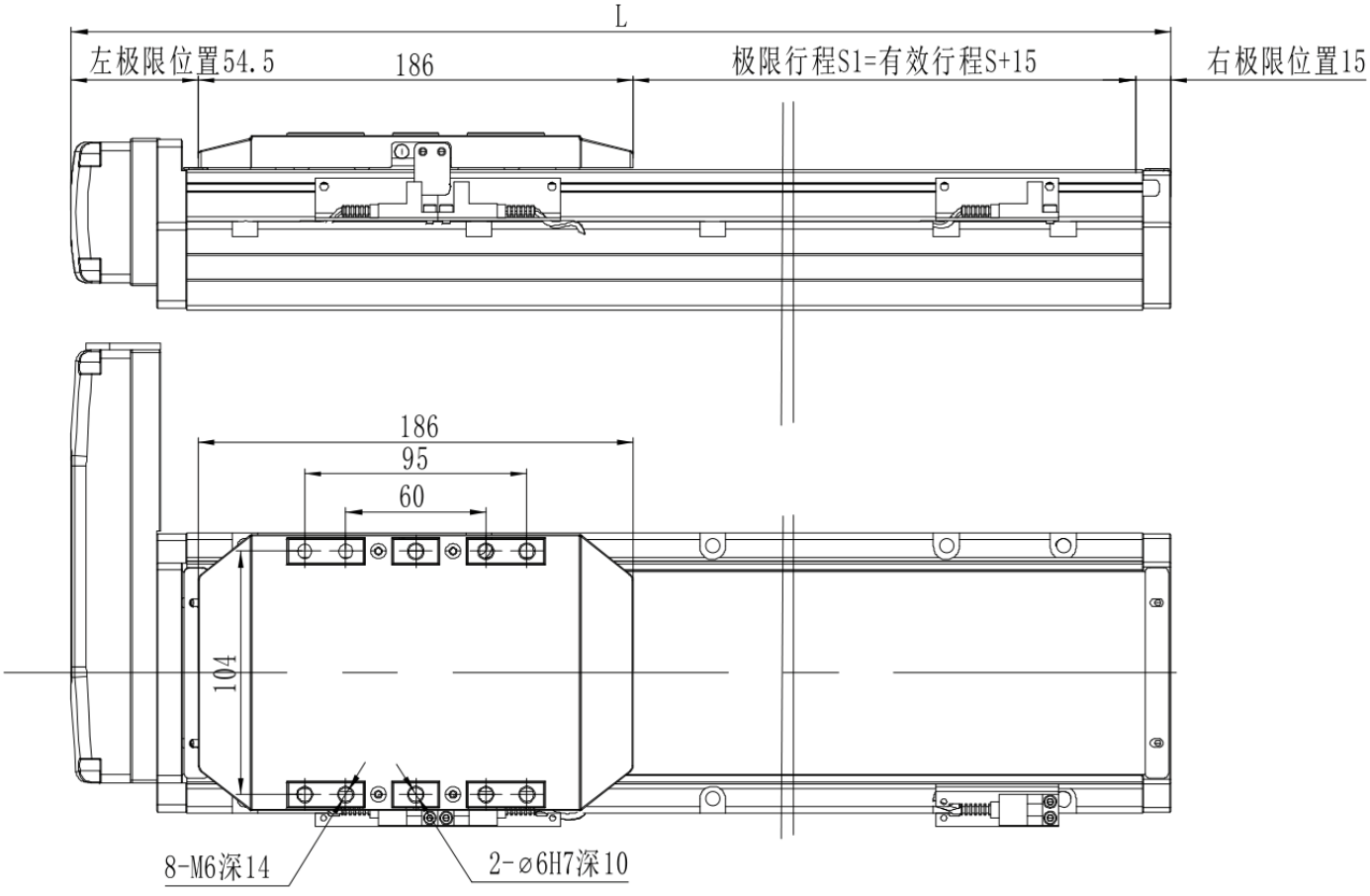

MTH12 · B inférieur · aperçu d'ingénierie

