MTH12 Dimensi

Pandangan dimensi dan pemasangan. Unit ialah label yang dicetak pada setiap pandangan.

Lukisan ini tidak memilih lejang. Sahkan pemasangan berbanding konfigurasi yang anda pesan.

luar C: 4 pandangan. pandangan 1, pandangan 2, pandangan 3, flanj keratan

kiri L: 3 pandangan. pandangan 1, pandangan 2, flanj keratan

kanan R: 2 pandangan. pandangan 1, flanj keratan

bawah B: 2 pandangan. pandangan 1, flanj keratan

luar C: 1 pandangan. ringkasan kejuruteraan

kiri L: 1 pandangan. ringkasan kejuruteraan

kanan R: 1 pandangan. ringkasan kejuruteraan

bawah B: 1 pandangan. ringkasan kejuruteraan

MTH12 · luar C · pandangan 1

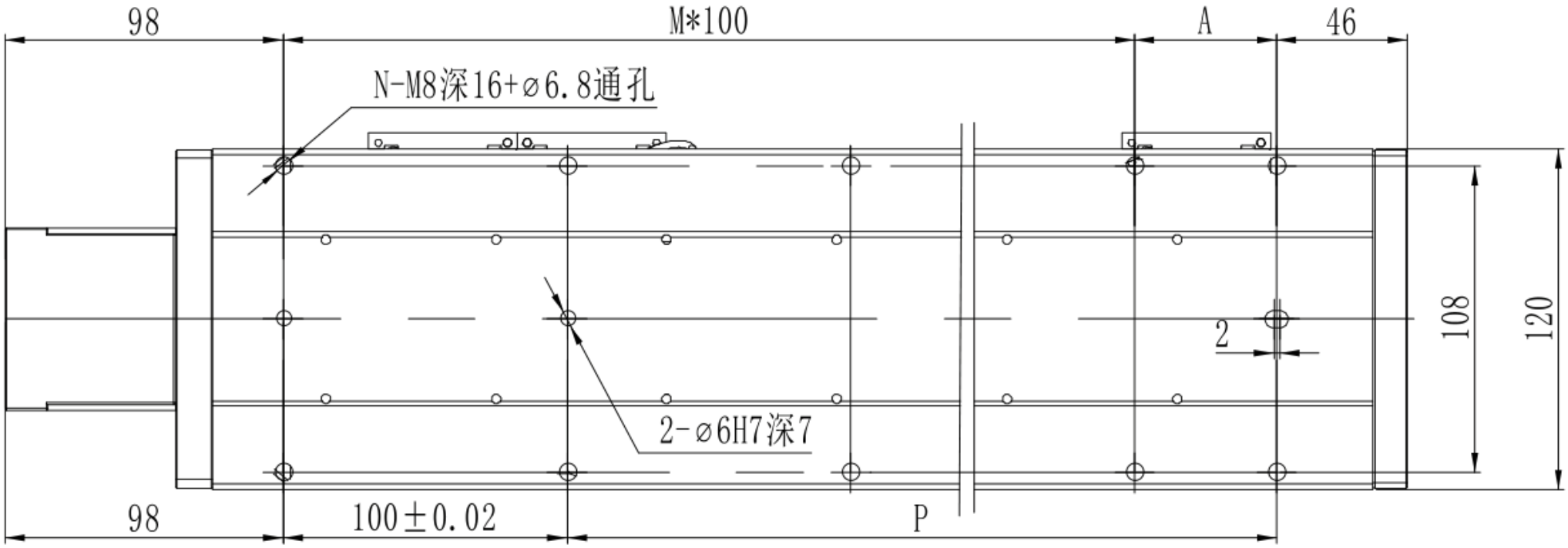

MTH12 · luar C · pandangan 2

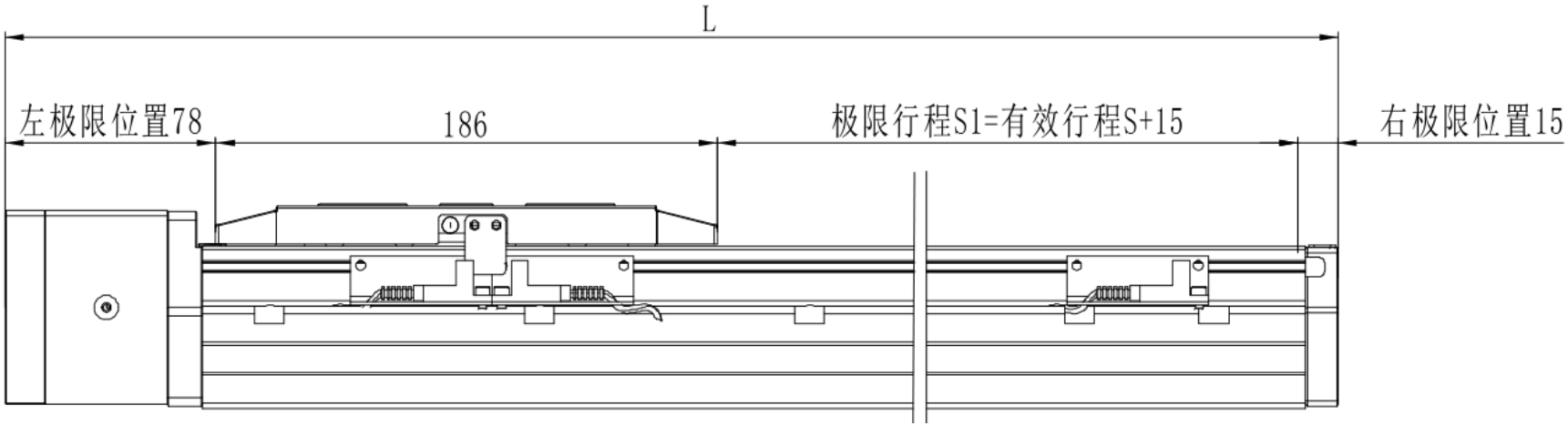

MTH12 · luar C · pandangan 3

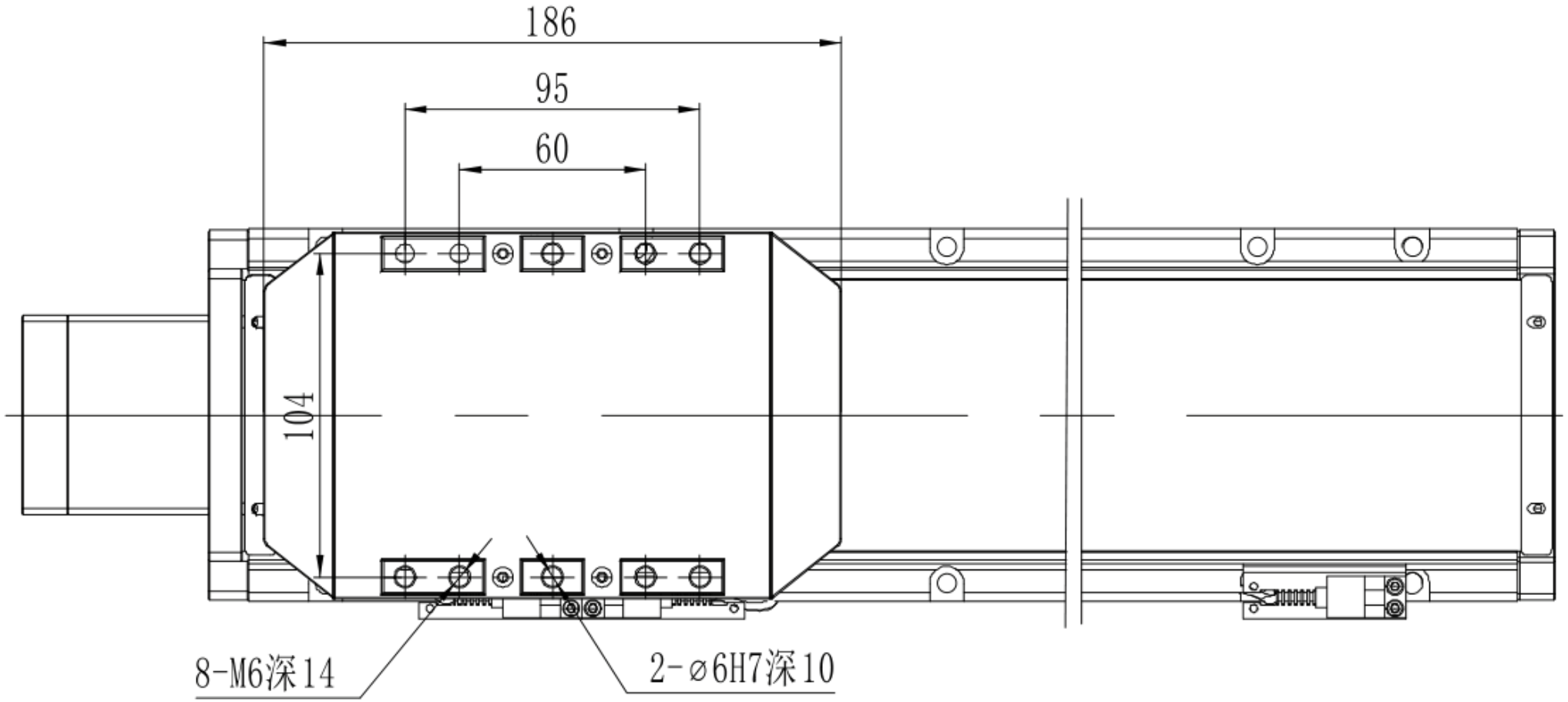

MTH12 · luar C · flanj keratan

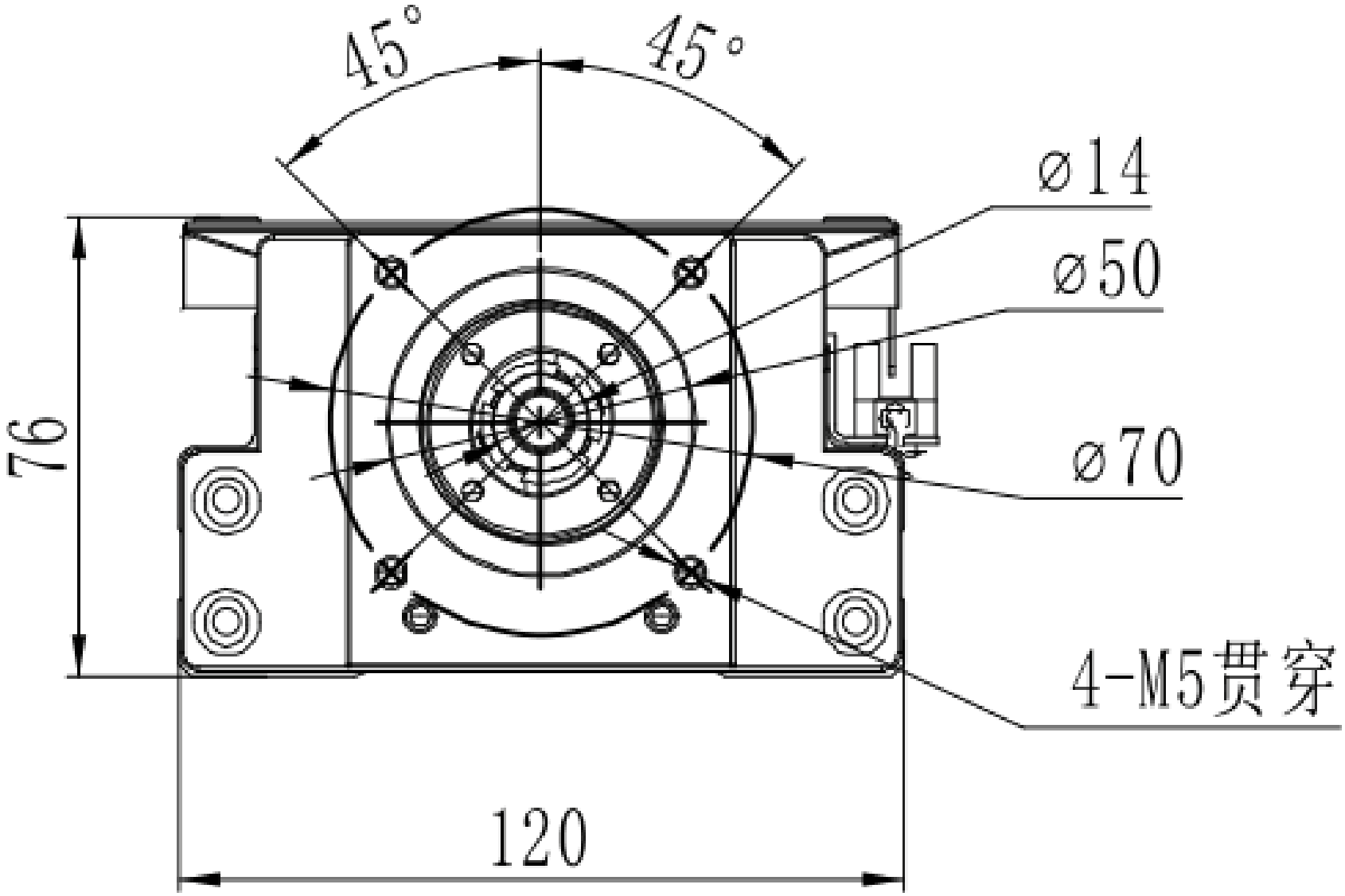

MTH12 · kiri L · pandangan 1

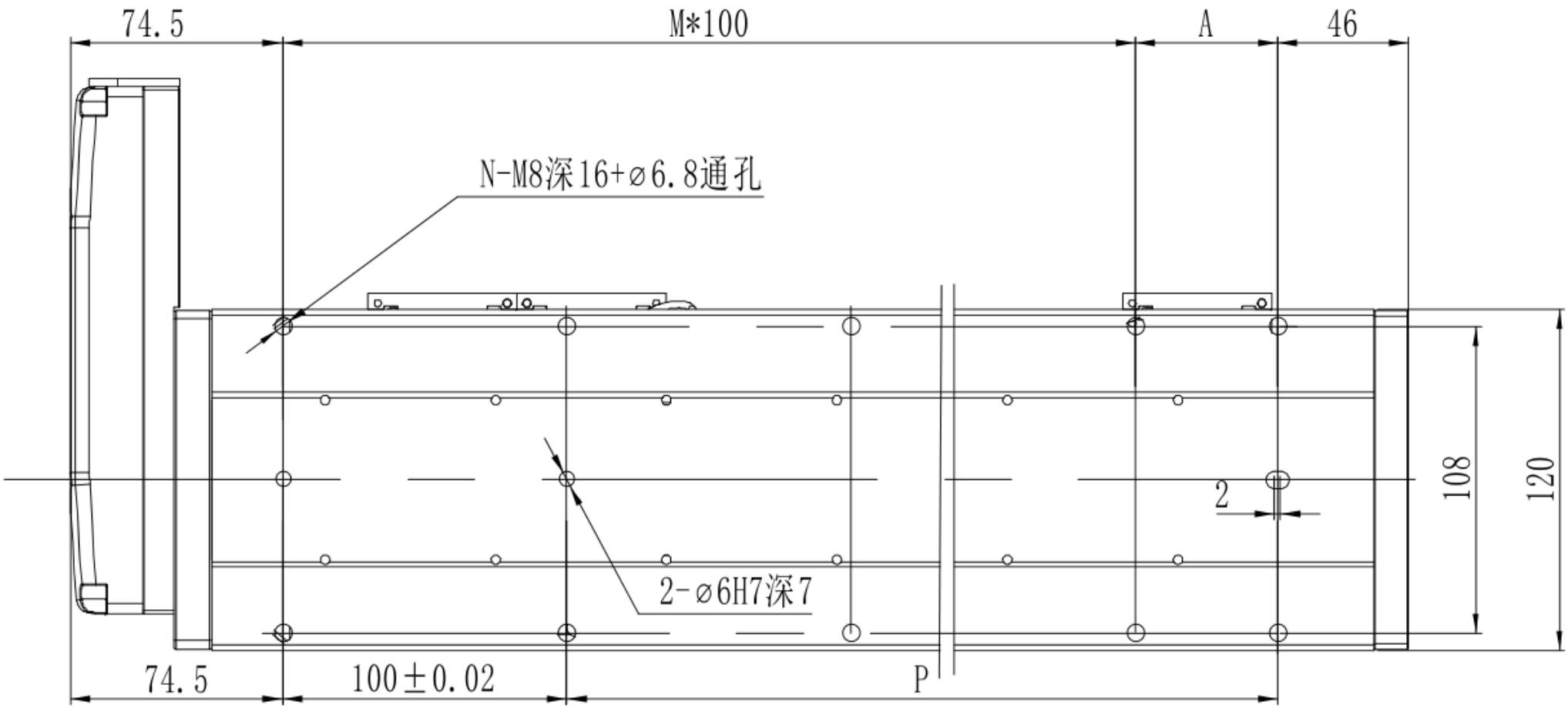

MTH12 · kiri L · pandangan 2

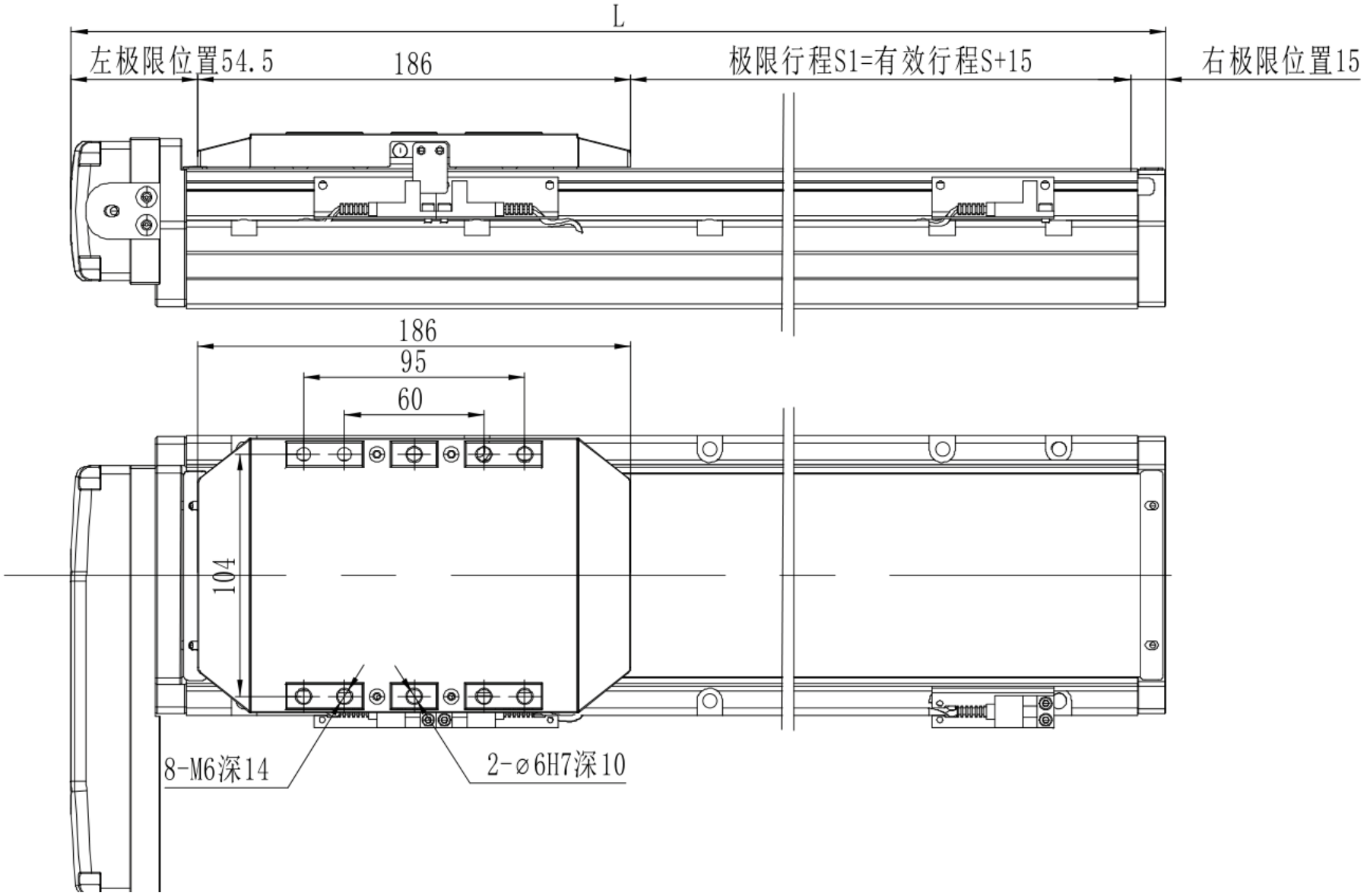

MTH12 · kiri L · flanj keratan

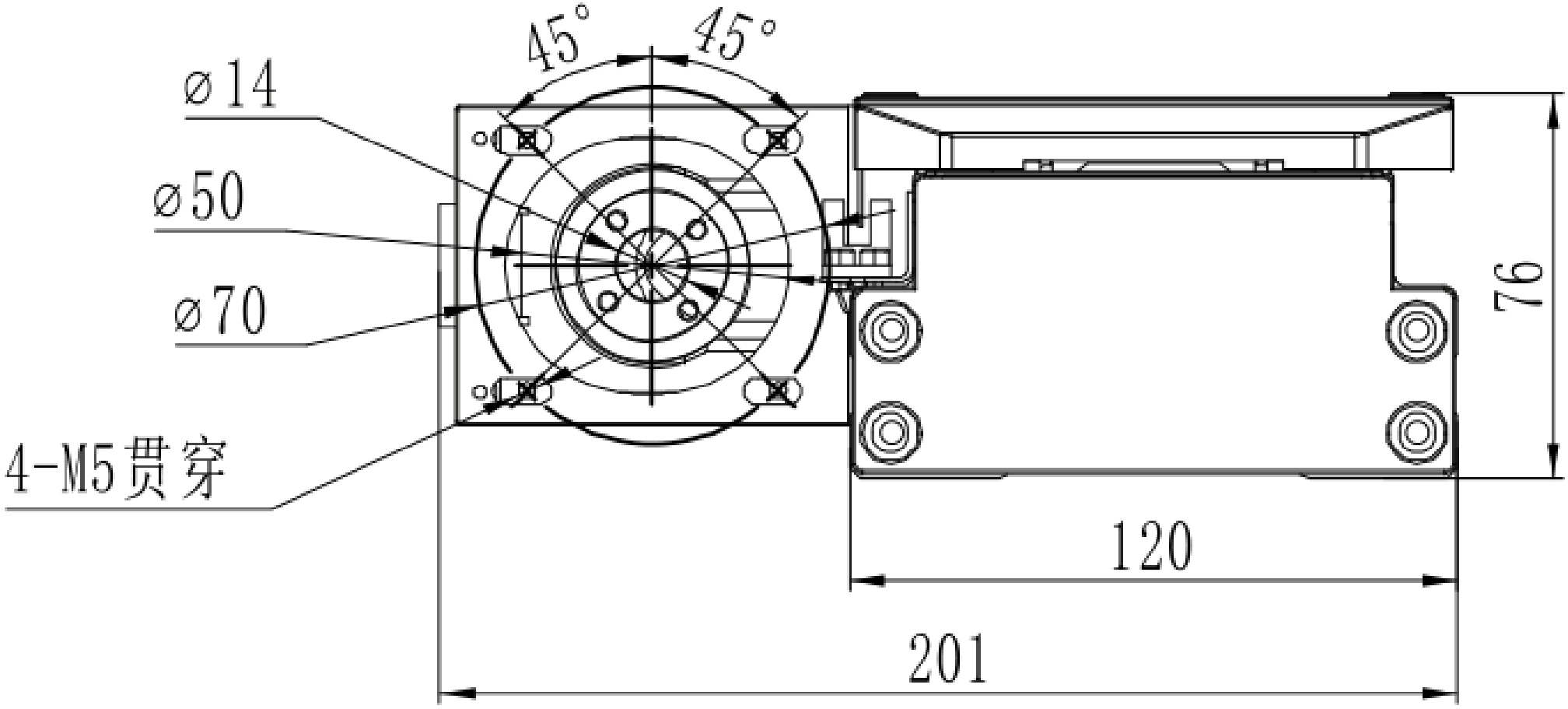

MTH12 · kanan R · pandangan 1

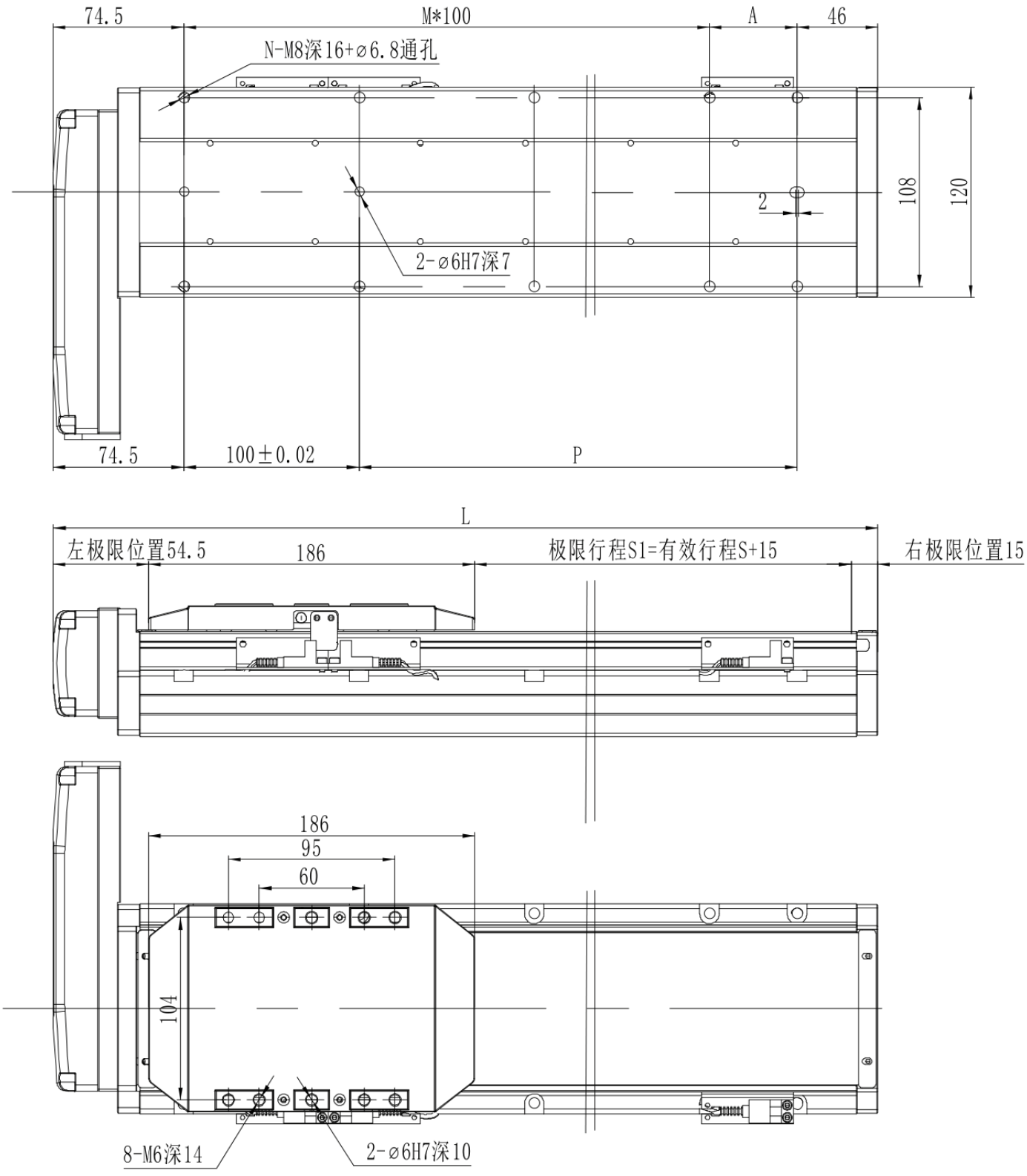

MTH12 · kanan R · flanj keratan

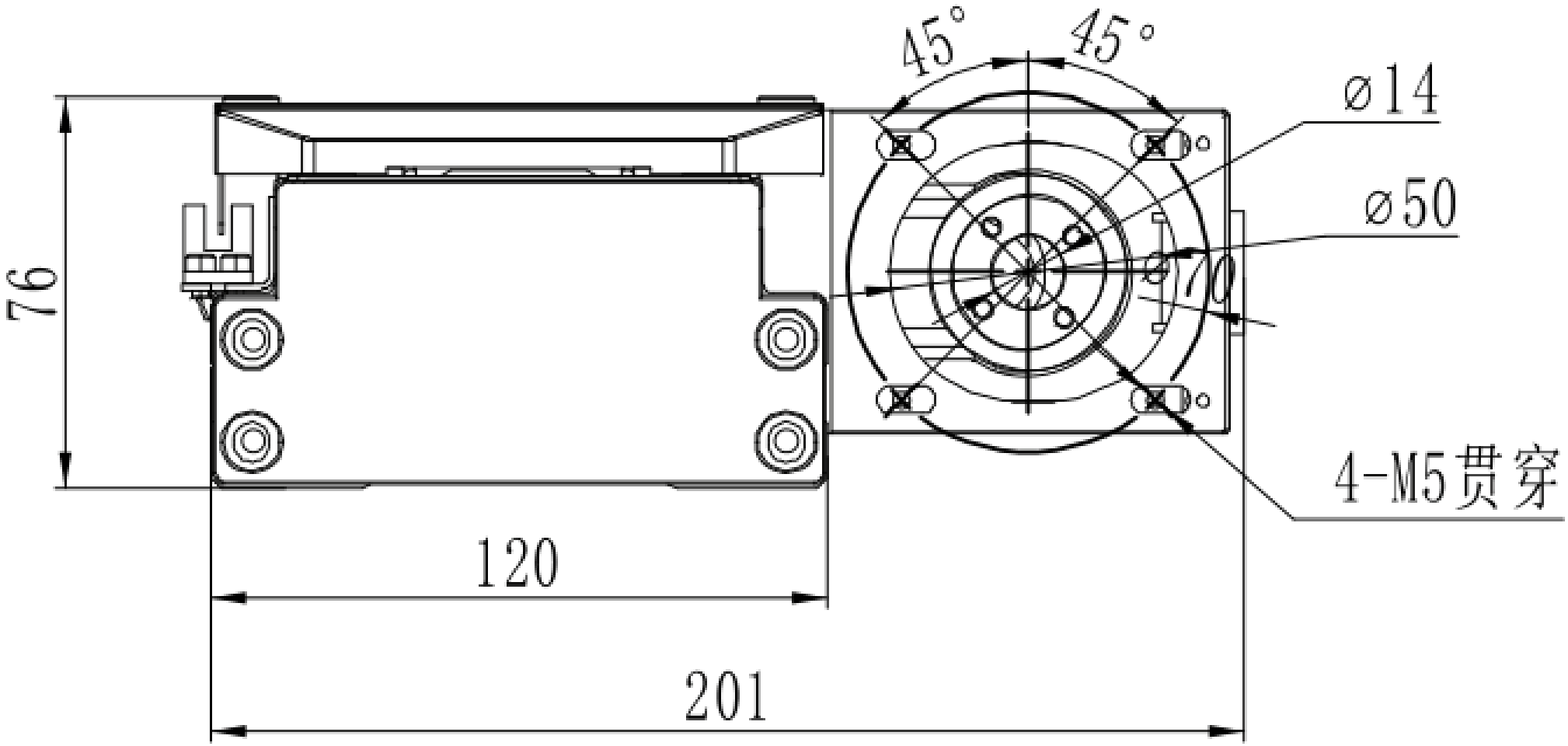

MTH12 · bawah B · pandangan 1

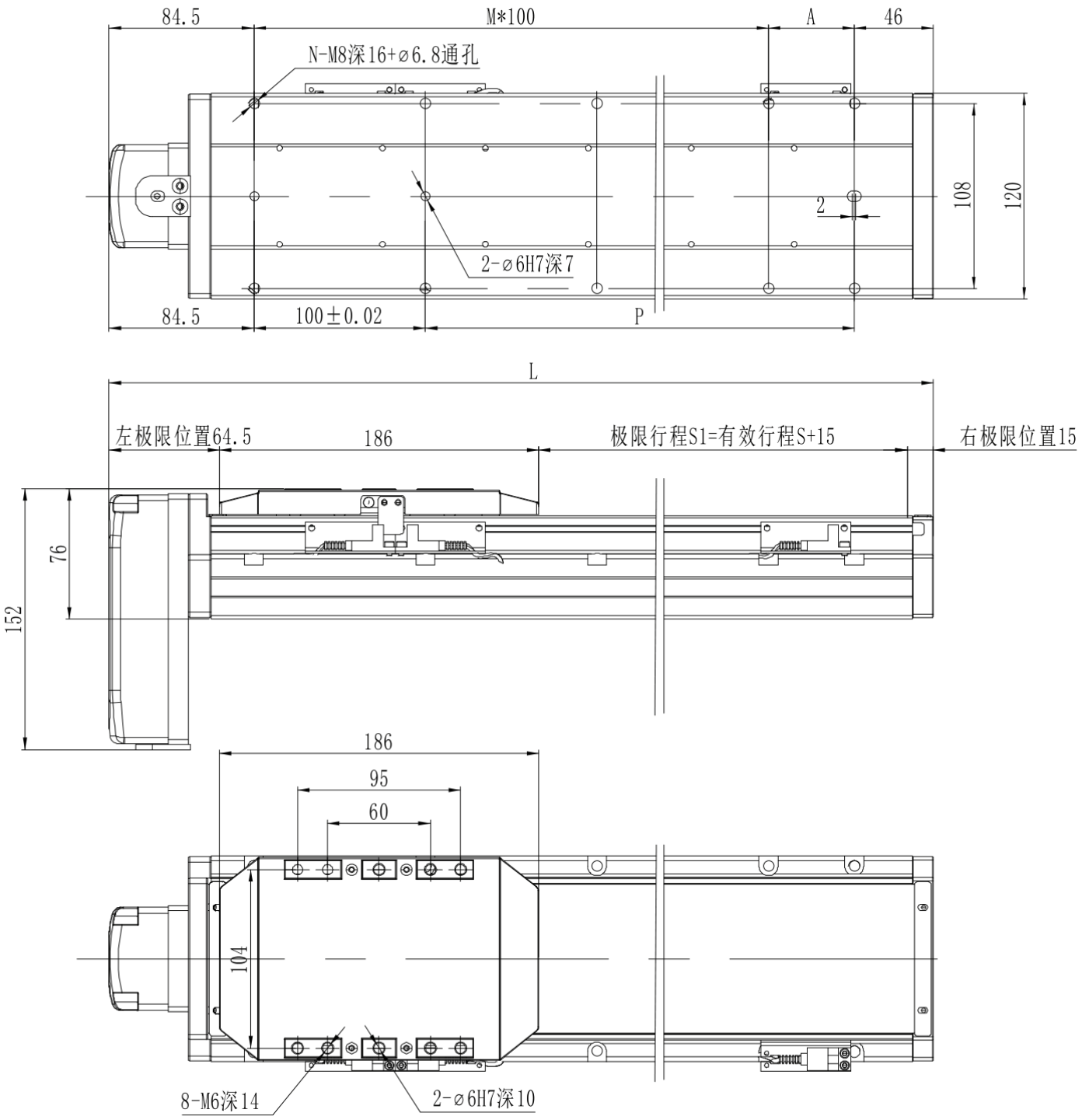

MTH12 · bawah B · flanj keratan

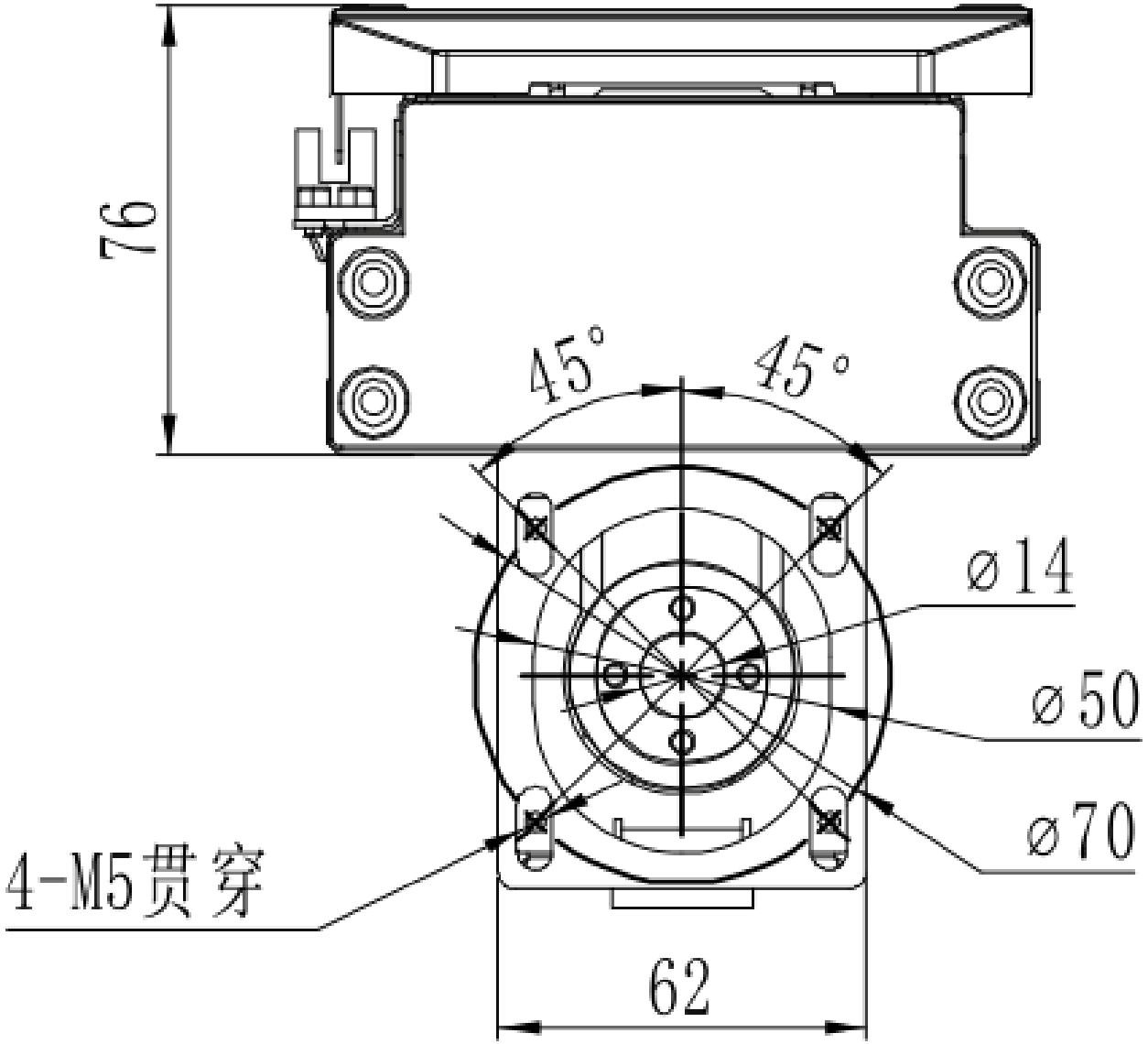

MTH12 · luar C · ringkasan kejuruteraan

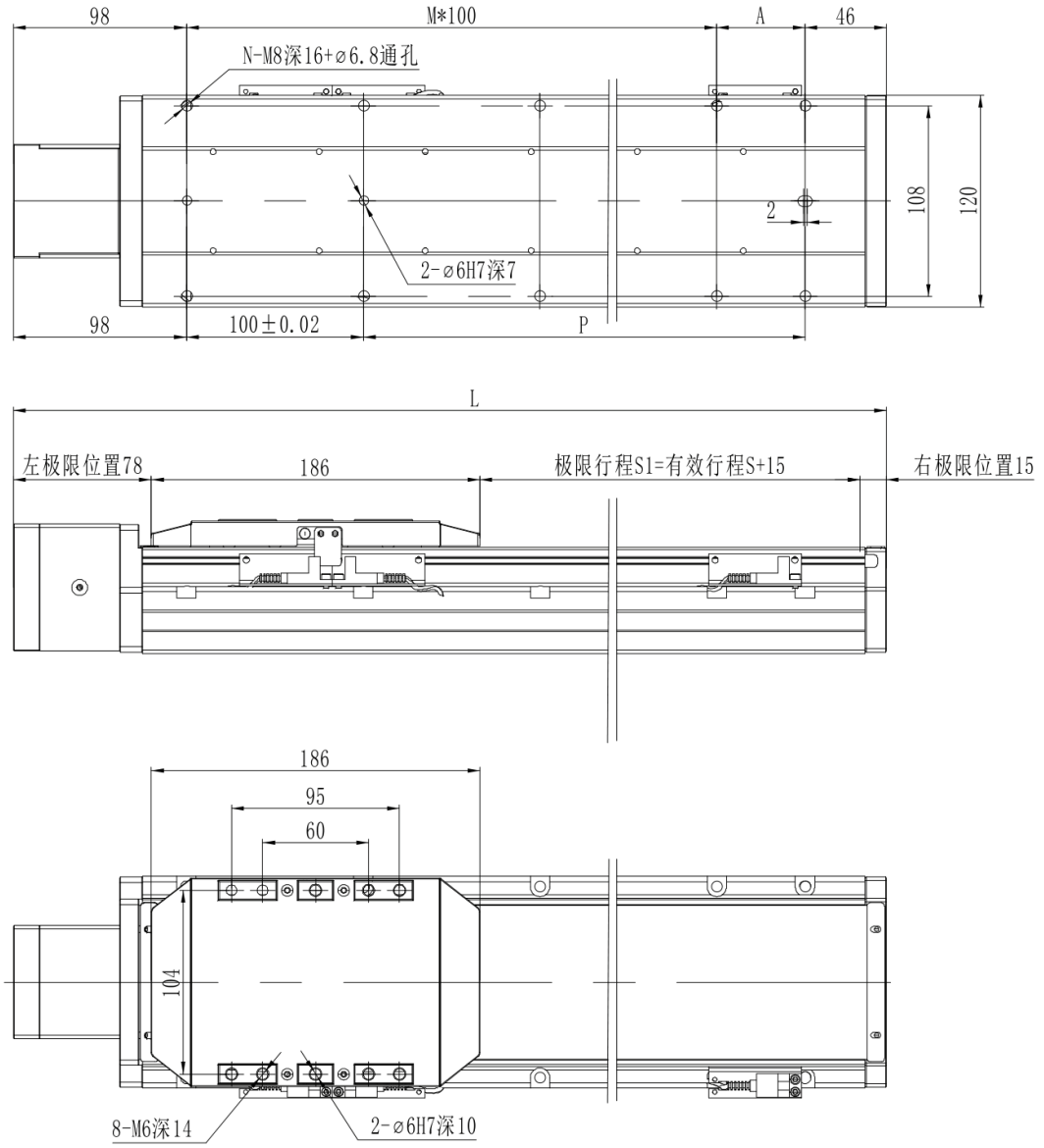

MTH12 · kiri L · ringkasan kejuruteraan

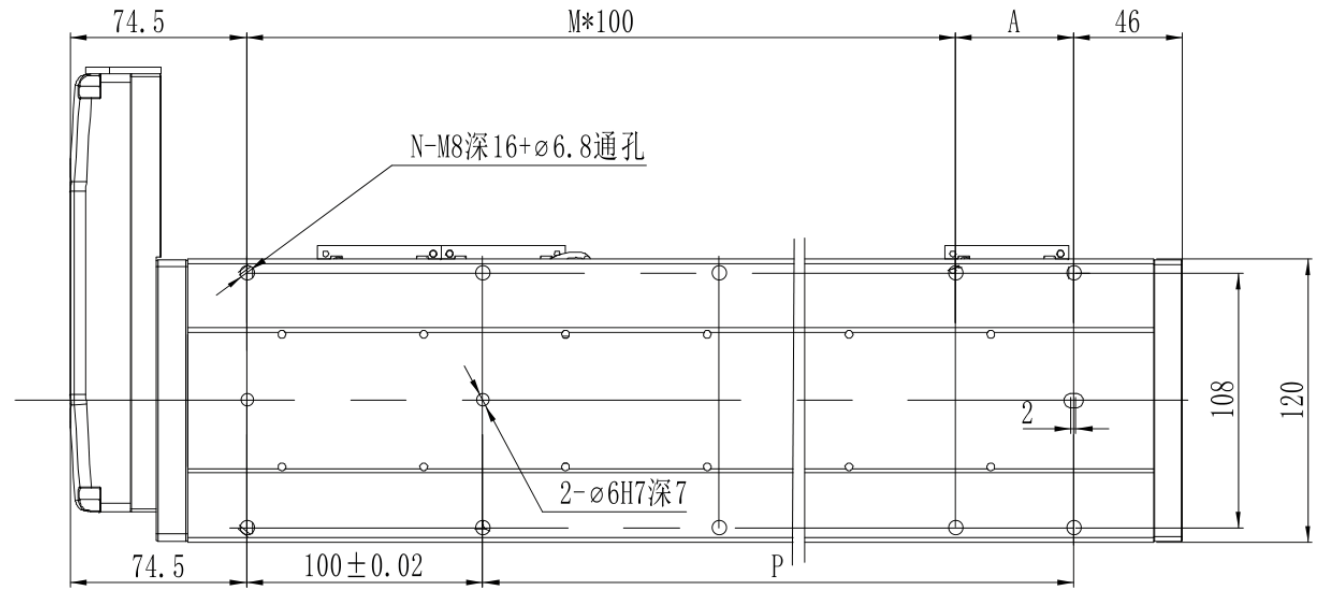

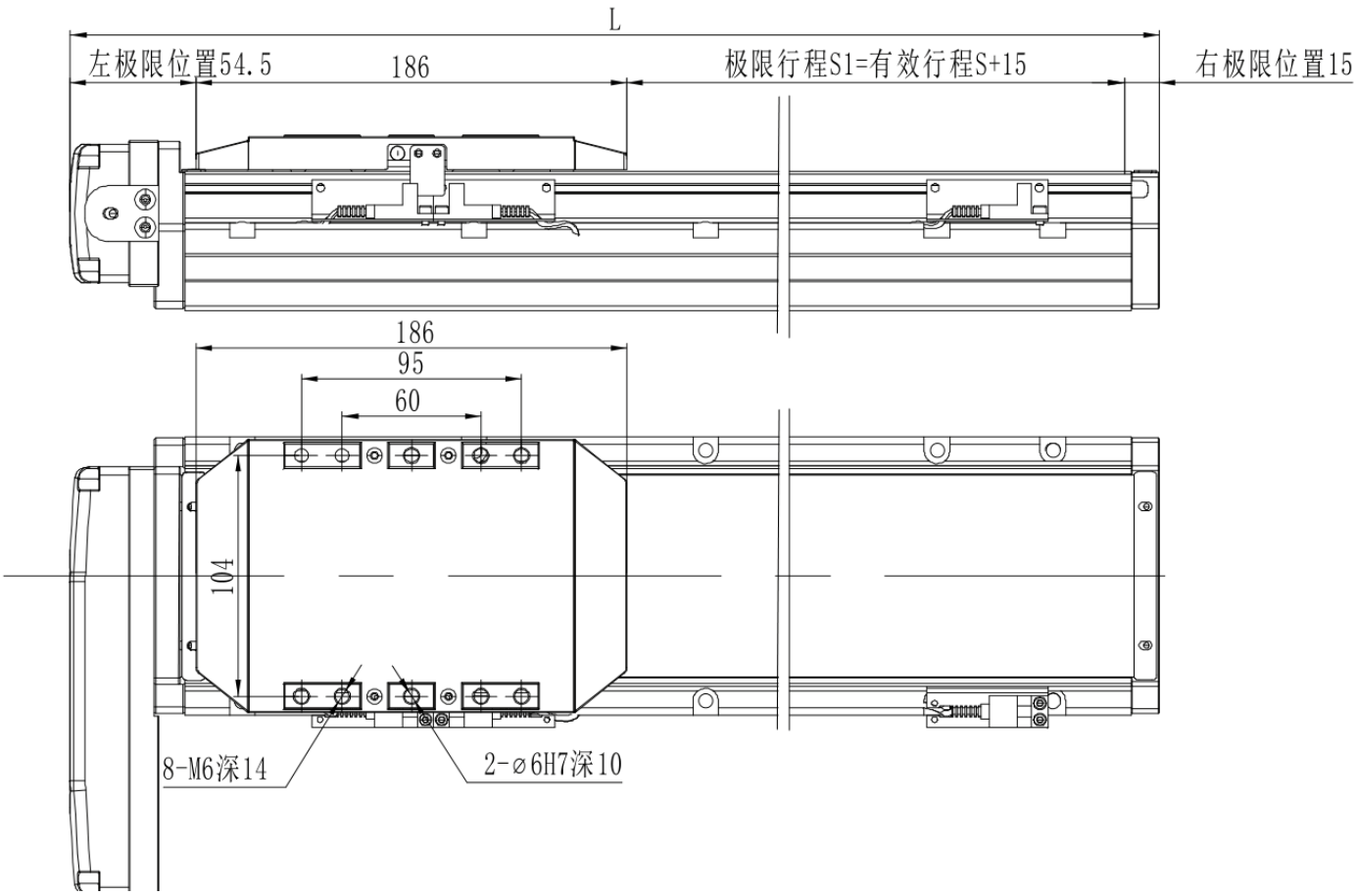

MTH12 · kanan R · ringkasan kejuruteraan

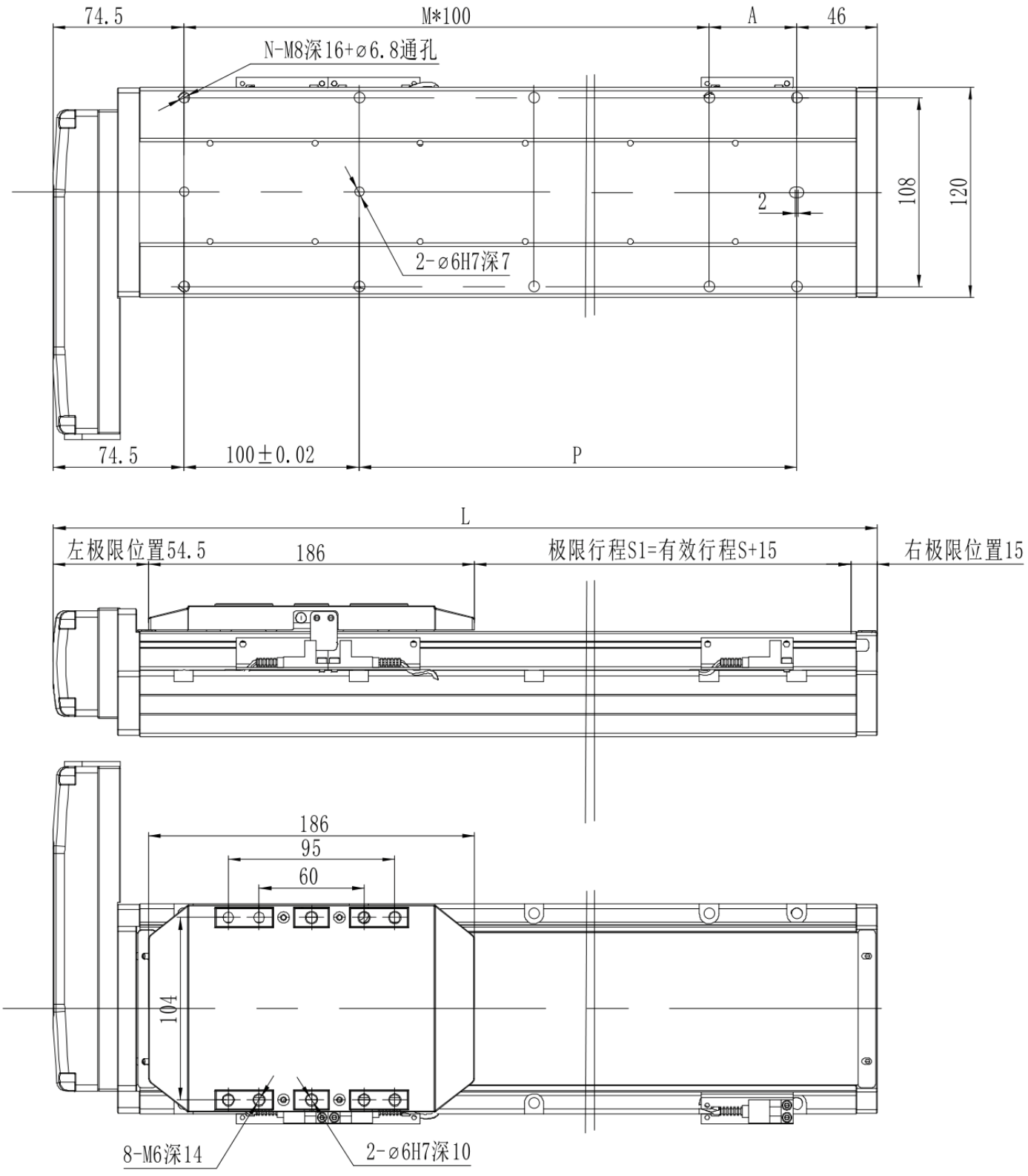

MTH12 · bawah B · ringkasan kejuruteraan

