HTROBOT

Serie di moduli TKK

Guida alla selezione italiana

Componenti di moto lineare e automazione multi-asse, con supporto pratico da Tianjin.

Con sede a Tianjin, HTROBOT collabora con i clienti sul moto lineare industriale e sull'automazione multi-asse. La nostra gamma riunisce moduli lineari, guide, viti a sfere, attuatori e tavole XYZ.

Modelli: TKK40; TKK50; TKK60; TKK86; TKK100; TKK130

Colleghiamo la fornitura di componenti con discussioni applicative per attrezzature di posizionamento, trasferimento e multi-asse.

Serie di moduli KK HTKK40

TKK40 · Serie di moduli TKK

Usare le righe di quote e movimento del modello esatto. Tenere insieme carico, velocità e condizioni di posizionamento nel confronto.

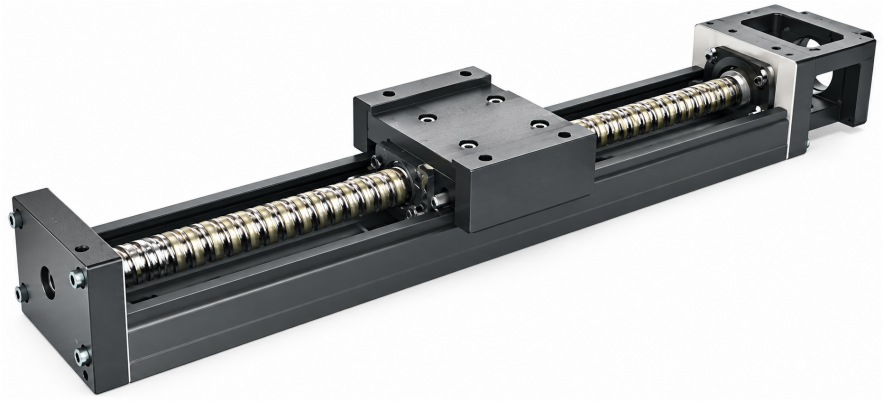

TKK illustrazione della serie

Specifiche esaminate

Parametro	Valore
Coppia di avviamento (grado standard)	0.8
Coppia di avviamento (grado di precisione)	1.2
Precisione di posizionamento (grado di precisione)	0.02
Parallelismo di traslazione (grado di precisione)	0.01
Lunghezza della guida	100 / 150 / 200 mm

Un'unità è stampata solo dove la fonte ne indica una.

Serie di moduli KK HTKK50

TKK50 · Serie di moduli TKK

Usare le righe di quote e movimento del modello esatto. Tenere insieme carico, velocità e condizioni di posizionamento nel confronto.

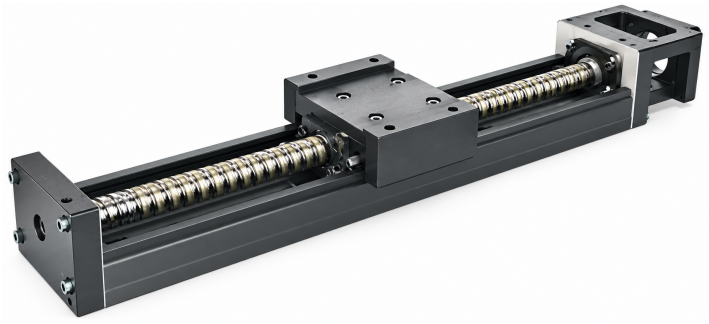

TKK illustrazione della serie

Specifiche esaminate

Parametro	Valore
Precisione di posizionamento (grado di precisione)	0.02
Parallelismo di traslazione (grado di precisione)	0.01
Coppia di avviamento	4 / 2 N-cm
Lunghezza della guida	150 / 200 / 250 / 300 mm

Un’unità è stampata solo dove la fonte ne indica una.

Serie di moduli KK HTKK60

TKK60 · Serie di moduli TKK

Usare le righe di quote e movimento del modello esatto. Tenere insieme carico, velocità e condizioni di posizionamento nel confronto.



TKK illustrazione della serie

Specifiche esaminate

Parametro	Valore	Si applica a
Esempio d’ordine (riferimento)	TKK60 10 P E .400 E A2 E F0 S0	
Coppia di avviamento	15 / 7 N-cm	
Velocità massima	340 mm/s	Codice passo 05; grado standard
Velocità massima	790 mm/s	Codice passo 10; grado standard
Velocità massima	390 mm/s	Codice passo 05; grado standard
Velocità massima	550 mm/s	Codice passo 05; grado di precisione

Parametro	Valore	Si applica a
Velocità massima	1100 mm/s	Codice passo 10; grado di precisione
Velocità massima	390 mm/s	Codice passo 05; grado standard
Velocità massima	790 mm/s	Codice passo 10; grado standard
Velocità massima	550 mm/s	Codice passo 05; grado di precisione
Velocità massima	670 mm/s	Codice passo 10; grado di precisione
Velocità massima	550 mm/s	Codice passo 05; grado di precisione
Velocità massima	670 mm/s	Codice passo 10; grado standard
Velocità massima	390 mm/s	Codice passo 05; grado standard
Velocità massima	1100 mm/s	Codice passo 10; grado di precisione
Velocità massima	550 mm/s	Codice passo 05; grado di precisione
Velocità massima	390 mm/s	Codice passo 05; grado standard
Velocità massima	340 mm/s	Codice passo 05; grado di precisione
Velocità massima	390 mm/s	Codice passo 05; grado standard
Velocità massima	1100 mm/s	Codice passo 10; grado di precisione
Velocità massima	550 mm/s	Codice passo 05; grado di precisione
Velocità massima	790 mm/s	Codice passo 10; grado standard

Serie di moduli KK HTKK86

TKK86 · Serie di moduli TKK

Usare le righe di quote e movimento del modello esatto. Tenere insieme carico, velocità e condizioni di posizionamento nel confronto.



TKK illustrazione della serie

Specifiche esaminate

Parametro	Valore	Si applica a
Velocità massima	1050 mm/s	Codice passo 20; grado standard
Velocità massima	430 mm/s	Codice passo 10; grado standard
Velocità massima	740 mm/s	Codice passo 10; grado di precisione
Velocità massima	1050 mm/s	Codice passo 20; grado standard
Velocità massima	1480 mm/s	Codice passo 20; grado di precisione
Velocità massima	520 mm/s	Codice passo 10; grado standard
Velocità massima	800	Codice passo 20; grado standard
Velocità massima	870 mm/s	Codice passo 20; grado standard
Velocità massima	1120	Codice passo 20; grado di precisione
Velocità massima	520 mm/s	Codice passo 10; grado standard
Velocità massima	1480 mm/s	Codice passo 20; grado di precisione
Velocità massima	520 mm/s	Codice passo 10; grado standard
Velocità massima	1050 mm/s	Codice passo 20; grado standard
Velocità massima	800	Codice passo 20; grado standard
Velocità massima	740 mm/s	Codice passo 10; grado di precisione
Velocità massima	740 mm/s	Codice passo 10; grado di precisione
Velocità massima	610 mm/s	Codice passo 10; grado di precisione
Velocità massima	980	Codice passo 20; grado di precisione
Velocità massima	1480 mm/s	Codice passo 20; grado di precisione
Velocità massima	740 mm/s	Codice passo 10; grado di precisione
Velocità massima	1220 mm/s	Codice passo 20; grado di precisione
Velocità massima	740 mm/s	Codice passo 10; grado di precisione
Velocità massima	520 mm/s	Codice passo 10; grado standard
Velocità massima	520 mm/s	Codice passo 10; grado standard

Un’unità è stampata solo dove la fonte ne indica una.

Serie di moduli KK HTKK100

TKK100 · Serie di moduli TKK

Usare le righe di quote e movimento del modello esatto. Tenere insieme carico, velocità e condizioni di posizionamento nel confronto.



TKK illustrazione della serie

Specifiche esaminate

Parametro	Valore	Si applica a
Coppia di avviamento	17 / 20 / 23 / 25 / 15 N-cm	
Lunghezza della guida	980 / 1080 / 1180 / 1280 / 1380 mm	
Velocità massima	750 mm/s	Codice passo 20; grado di precisione
Velocità massima	510 mm/s	Codice passo 20; grado di precisione
Velocità massima	750 mm/s	Codice passo 20; grado standard
Velocità massima	530 mm/s	Codice passo 20; grado standard
Velocità massima	630 mm/s	Codice passo 20; grado standard
Velocità massima	440 mm/s	Codice passo 20; grado di precisione

Serie di moduli KK HTKK130

TKK130 · Serie di moduli TKK

Usare le righe di quote e movimento del modello esatto. Tenere insieme carico, velocità e condizioni di posizionamento nel confronto.

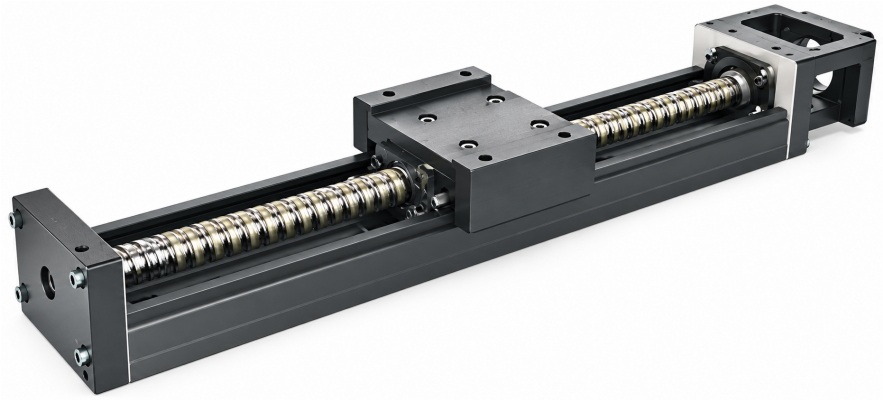

TKK illustrazione della serie

Specifiche esaminate

Parametro	Valore
Coppia di avviamento	25 / 27 / 15 / 18 N-cm
Lunghezza della guida	980 / 1180 / 1380 / 1680 mm

Contatti

Iniziare da un prodotto o un’applicazione. Usare la bozza di richiesta per raccogliere ciò che state valutando, oppure contattateci direttamente con i vostri requisiti.

emmy@htrobot.com
www.htrobot.com
Tianjin, Cina