MC17 / ชุดรูปประกอบ

ขนาดและการติดตั้ง

มุมมองแยกจัดตามการติดตั้งมอเตอร์

หน่วยรูปยังไม่ตรวจยืนยัน คงป้ายขนาดต้นฉบับไว้
ขนาดอ้างอิง ยืนยันการติดตั้งและช่วงชักสำหรับชุดของคุณ
ใช้ขนาดที่มีป้าย อย่าวัดมาตราส่วนจากรูป

C 4 มุมมอง | น. 2-3

D 4 มุมมอง | น. 4-5

L 4 มุมมอง | น. 6-7

R 4 มุมมอง | น. 8-9

B 4 มุมมอง | น. 10-11

ข้อมูลจำเพาะผลิตภัณฑ์และคำแนะนำการเลือกจัดให้แยก
สำหรับขนาดเฉพาะชุดหรือไฟล์ CAD จริง ติดต่อ HTROBOT

MC17 / C

ด้านบน

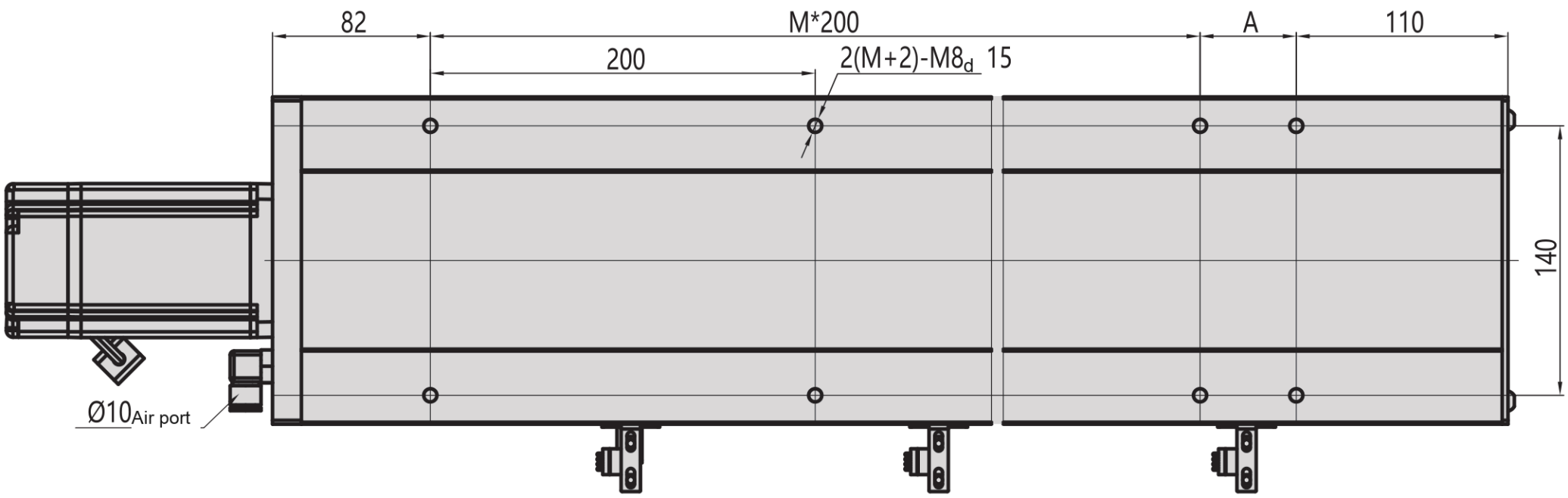

ด้านข้าง

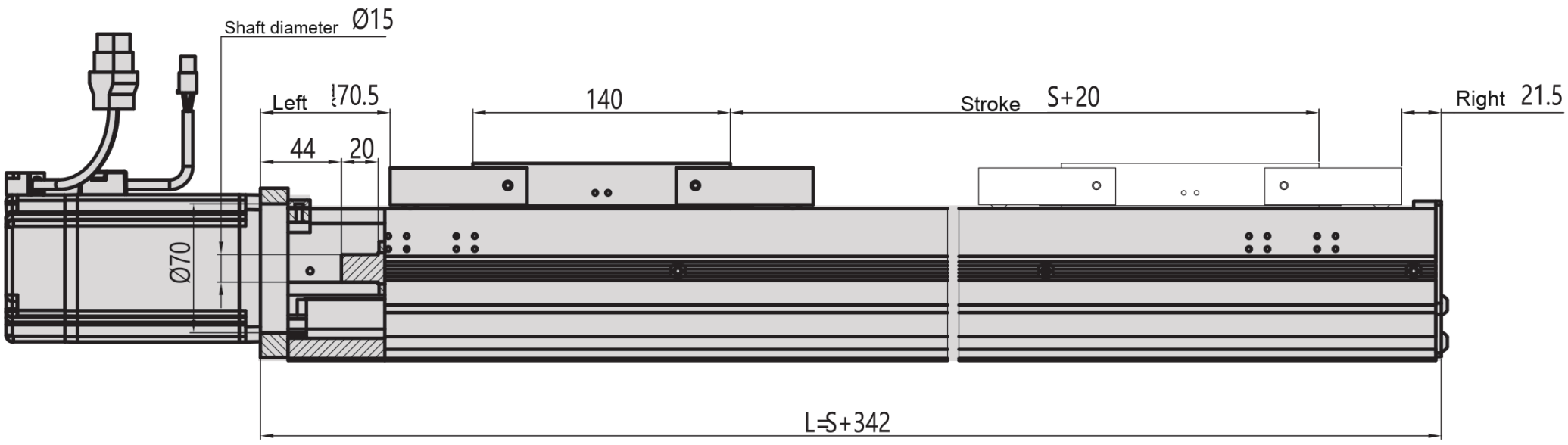

ด้านล่าง

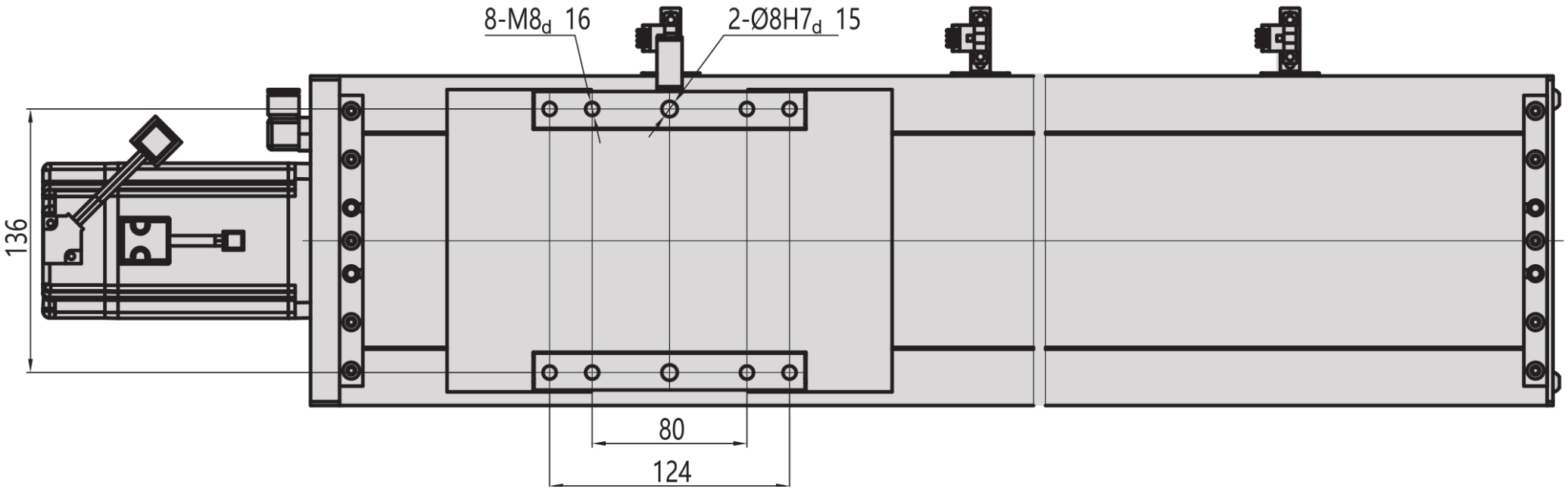

MC17 / C

หน้าแปลน

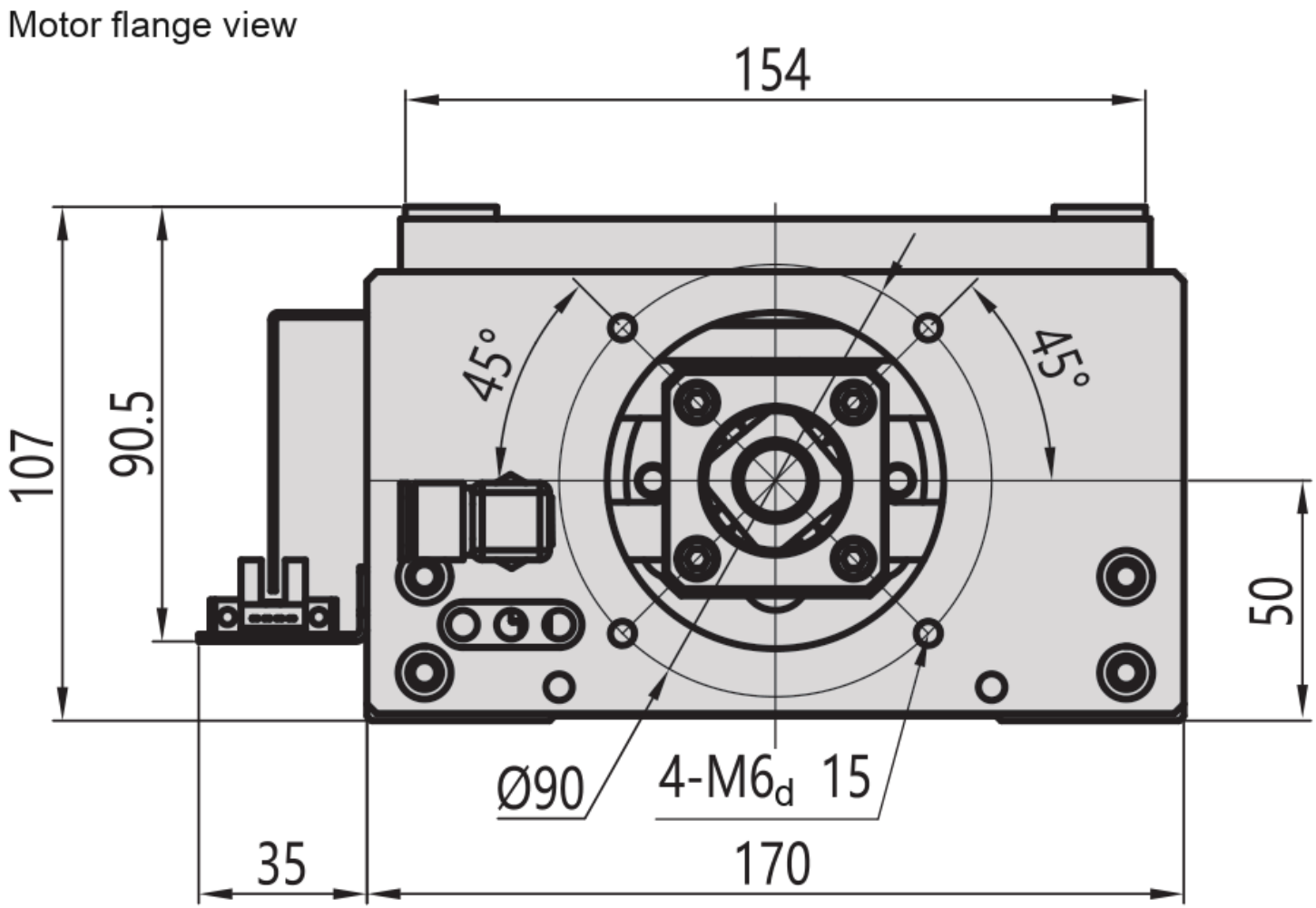

MC17 / D

ด้านบน

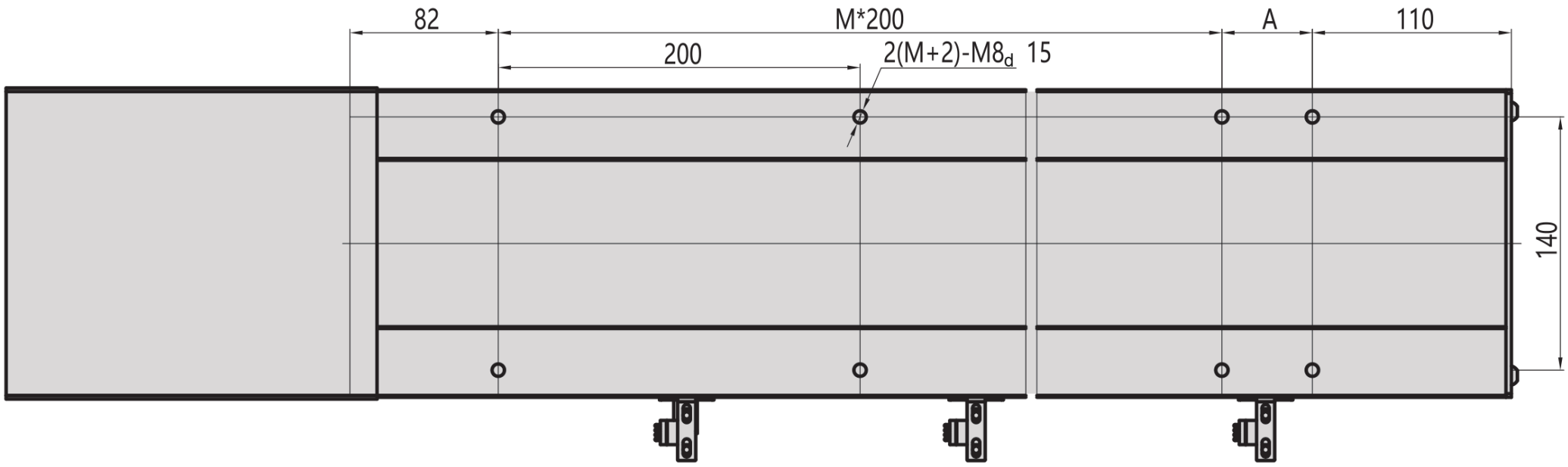

ด้านข้าง

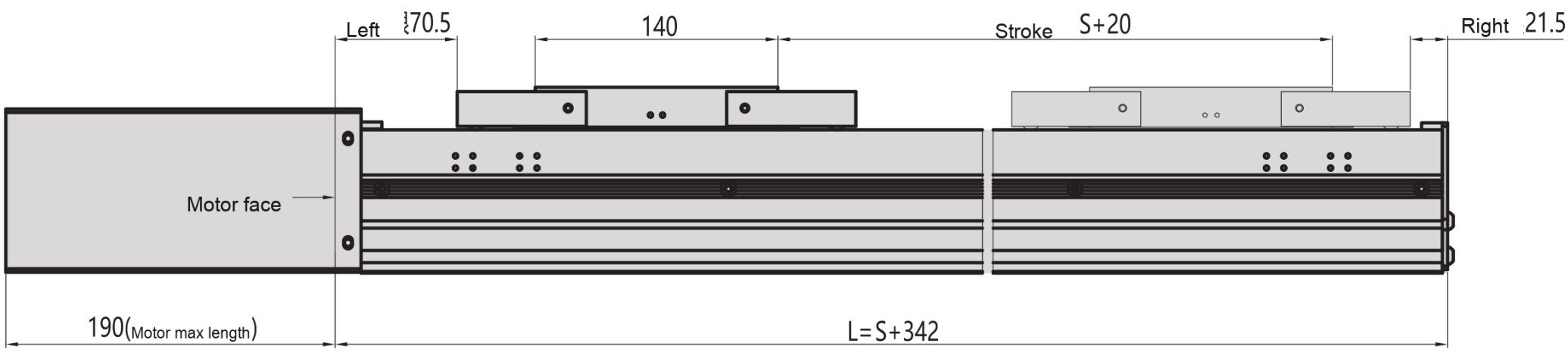

ด้านล่าง

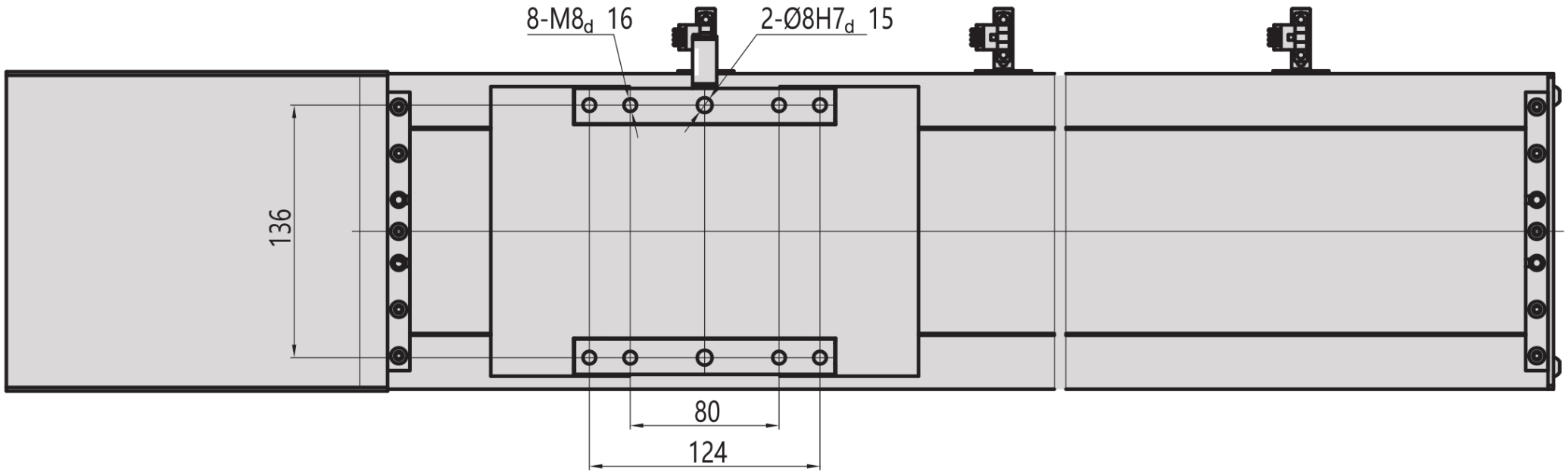

MC17 / D

หน้าแปลน

Motor flange view

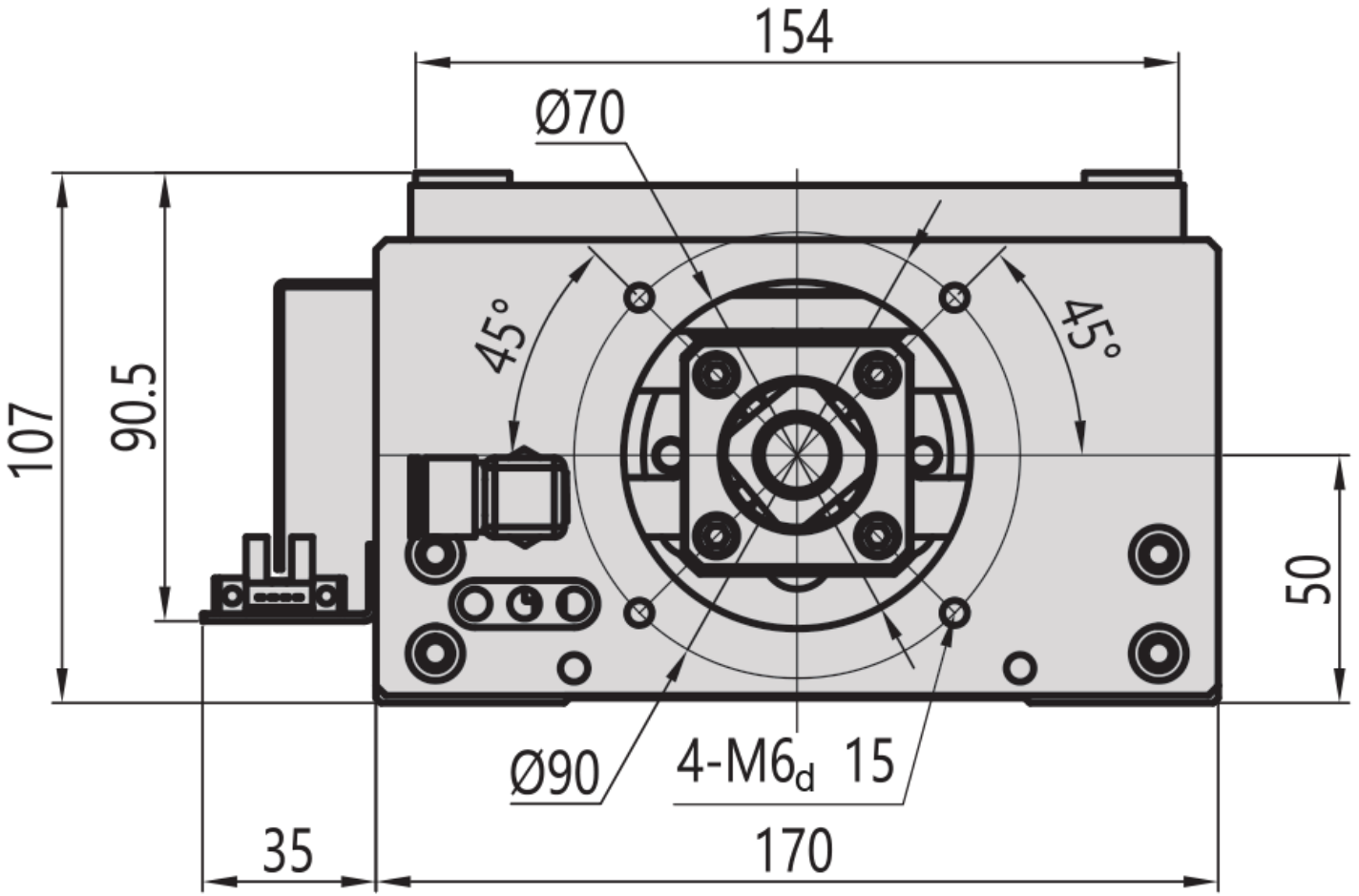

MC17 / L

ด้านบน

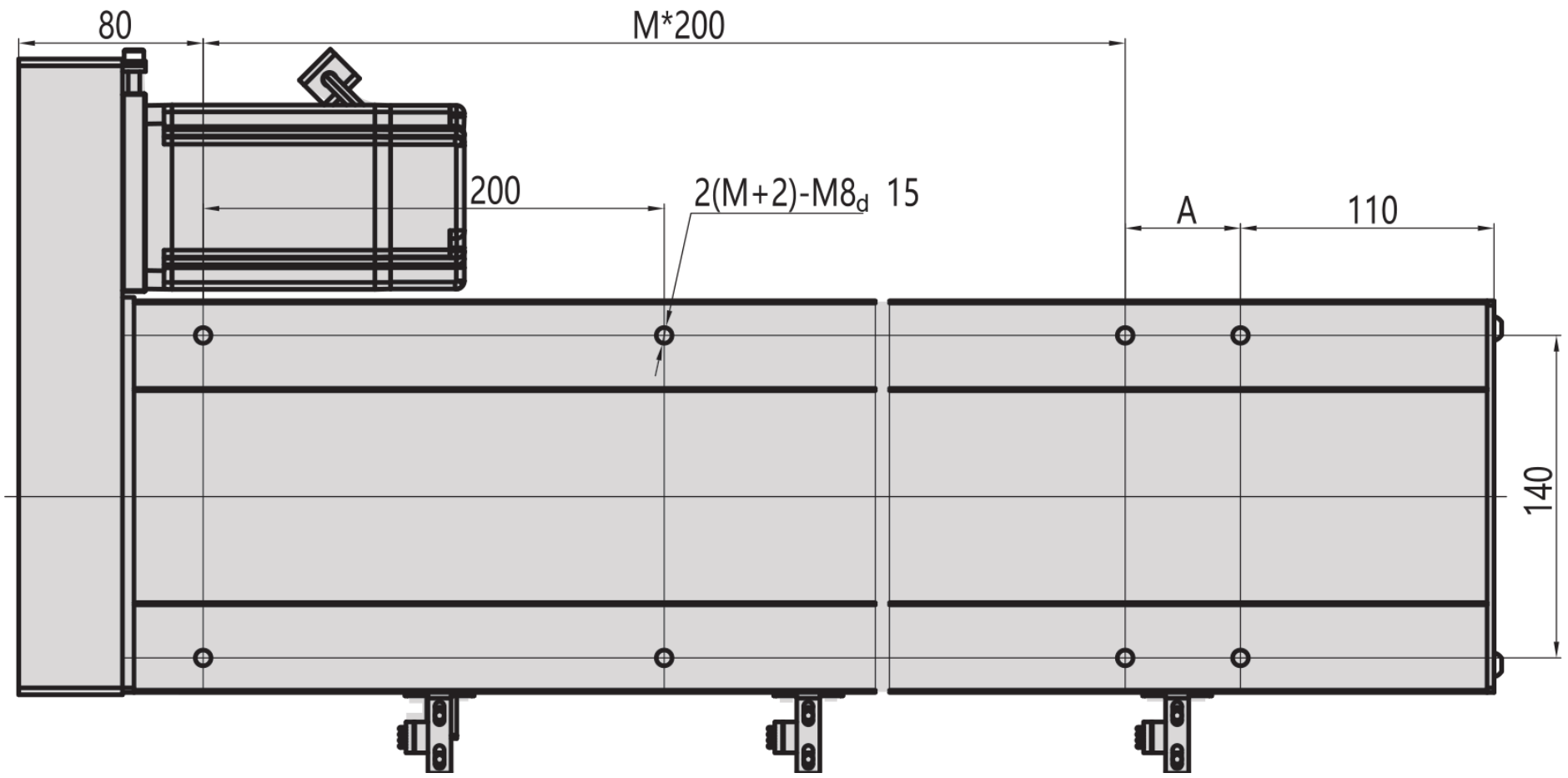

ด้านข้าง

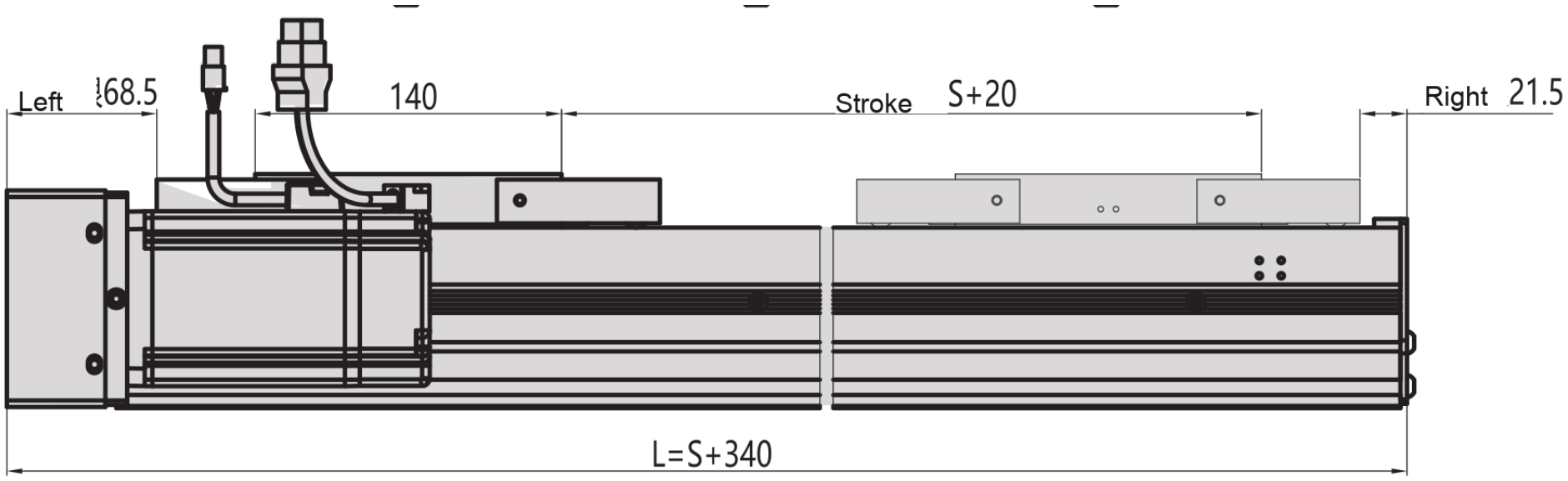

ด้านล่าง

MC17 / L

หน้าแปลน

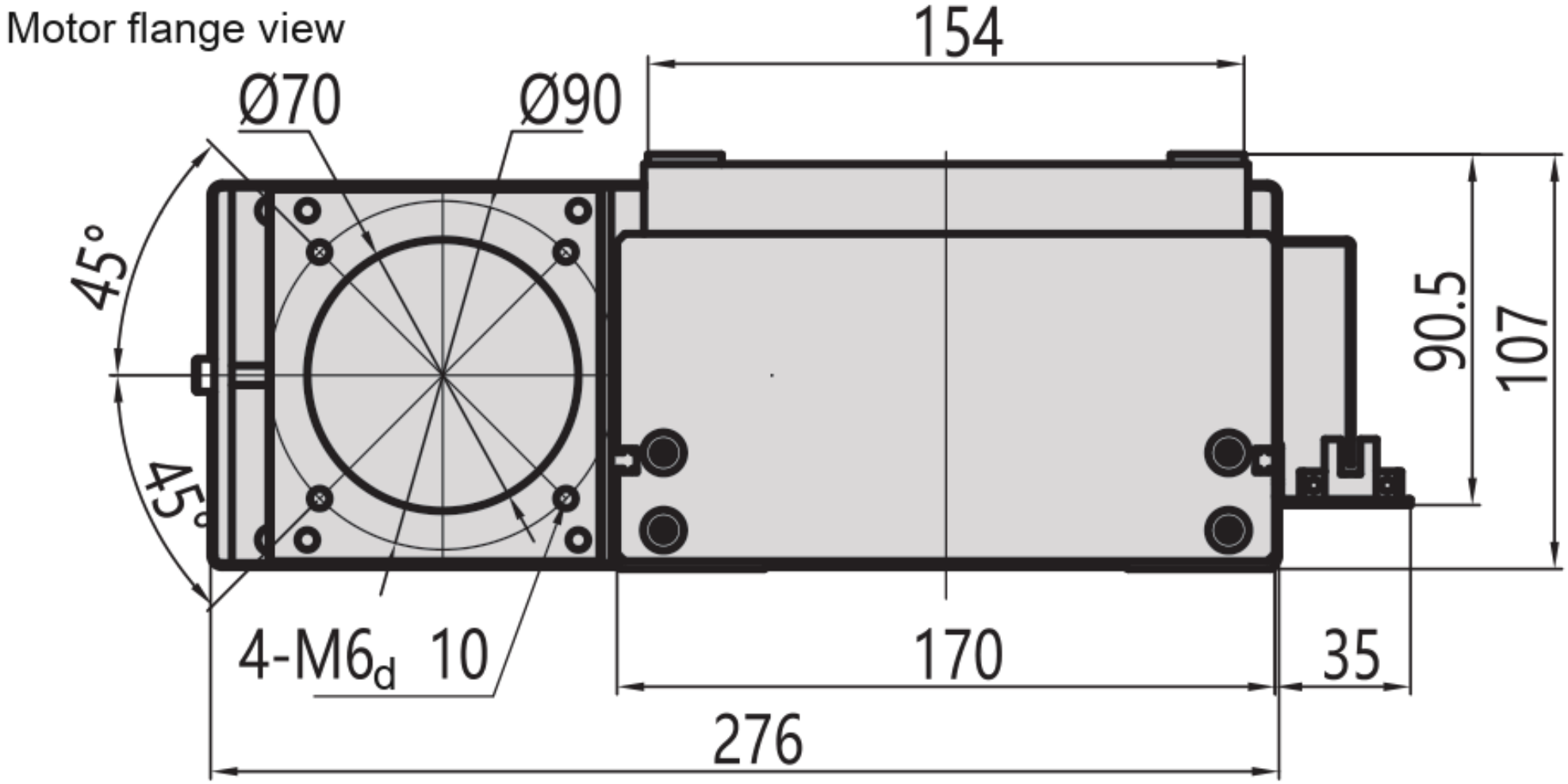

MC17 / R

ด้านบน

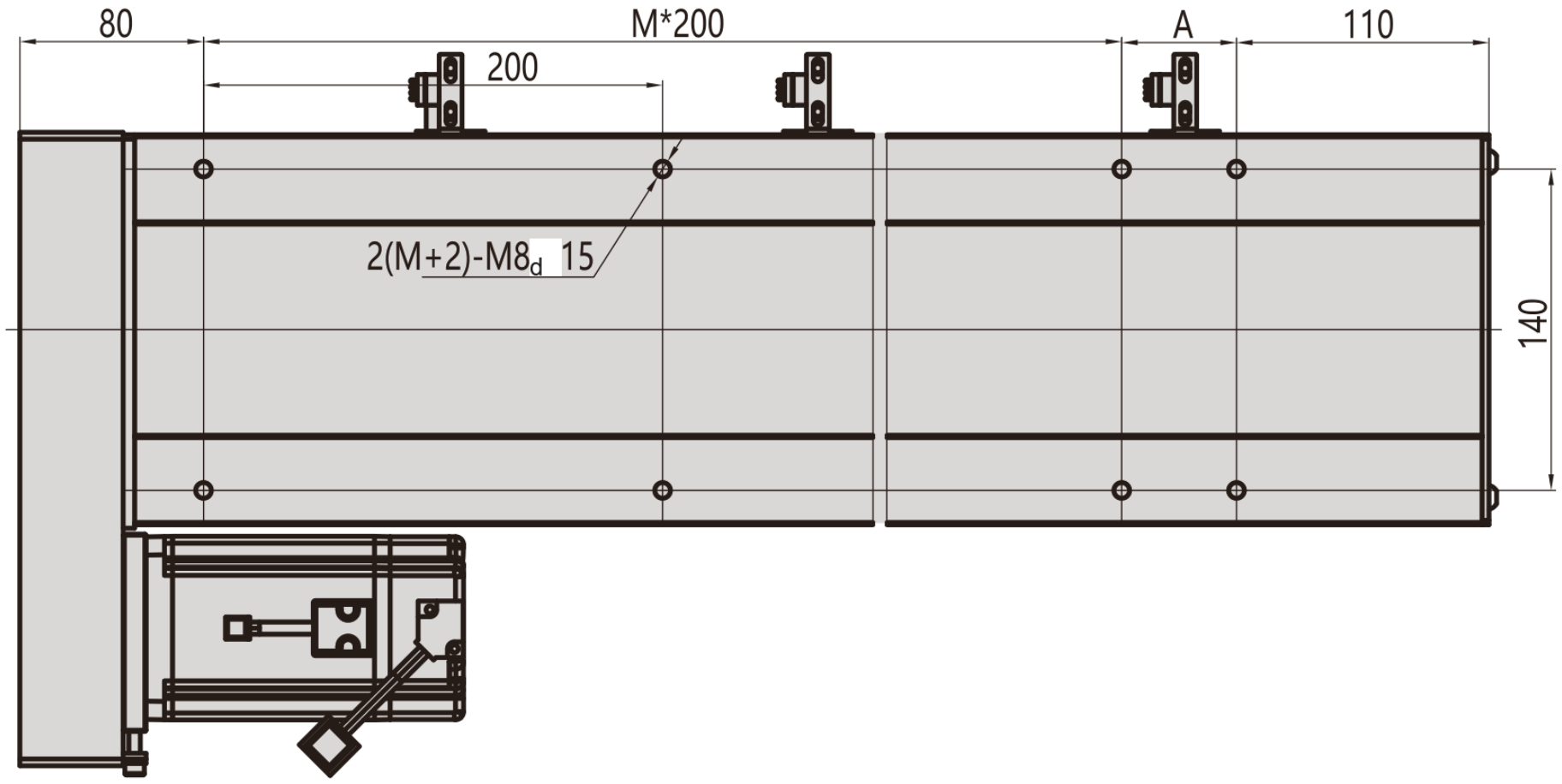

ด้านข้าง

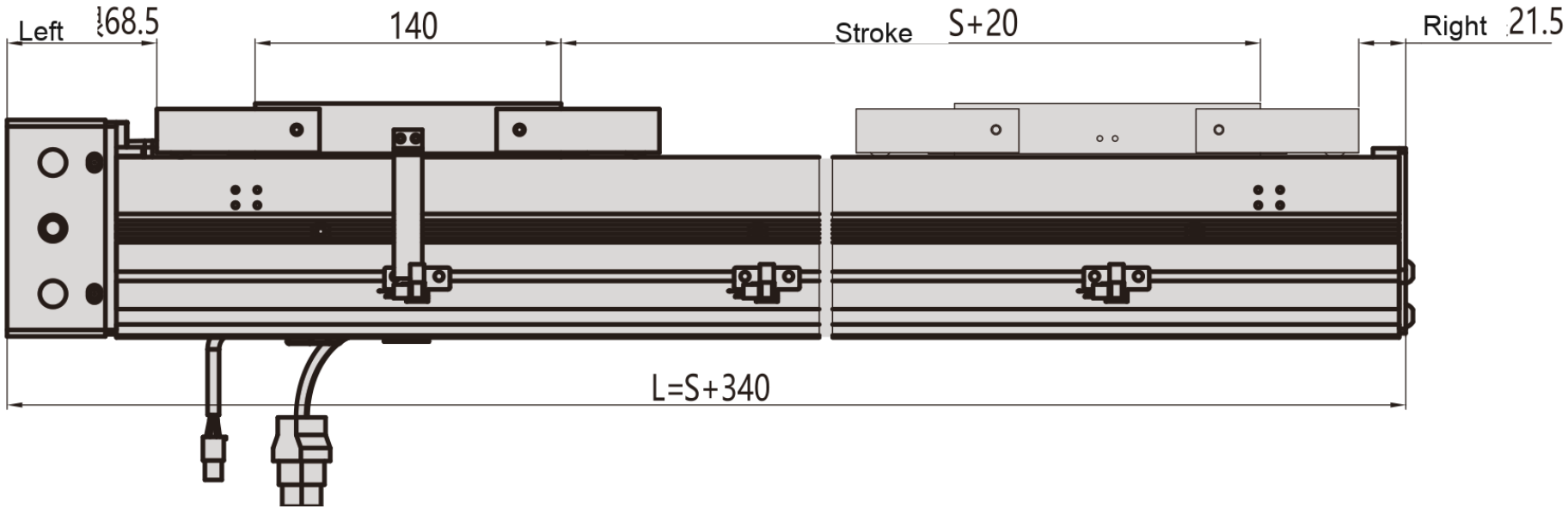

ด้านล่าง

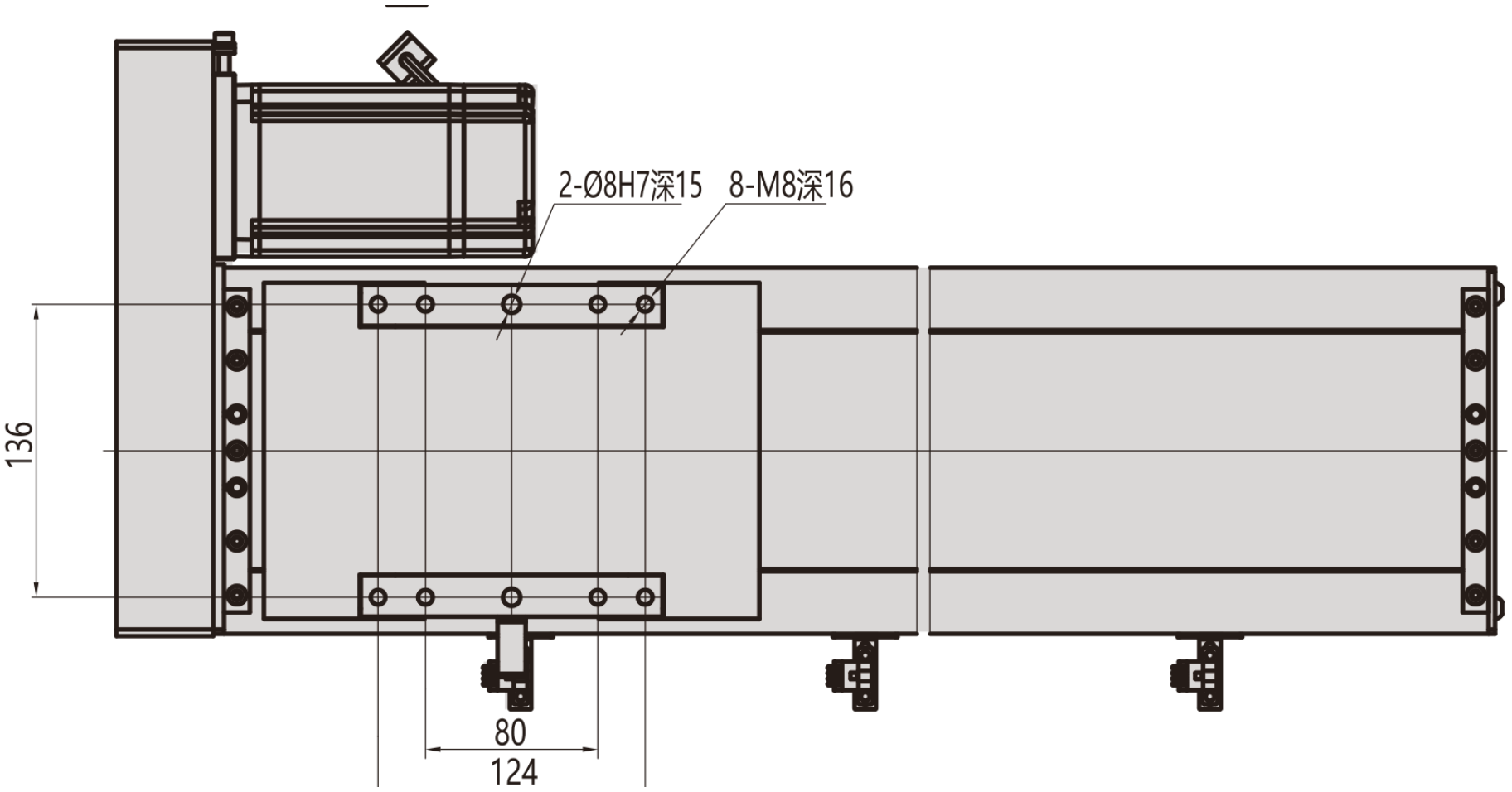

MC17 / R

หน้าแปลน

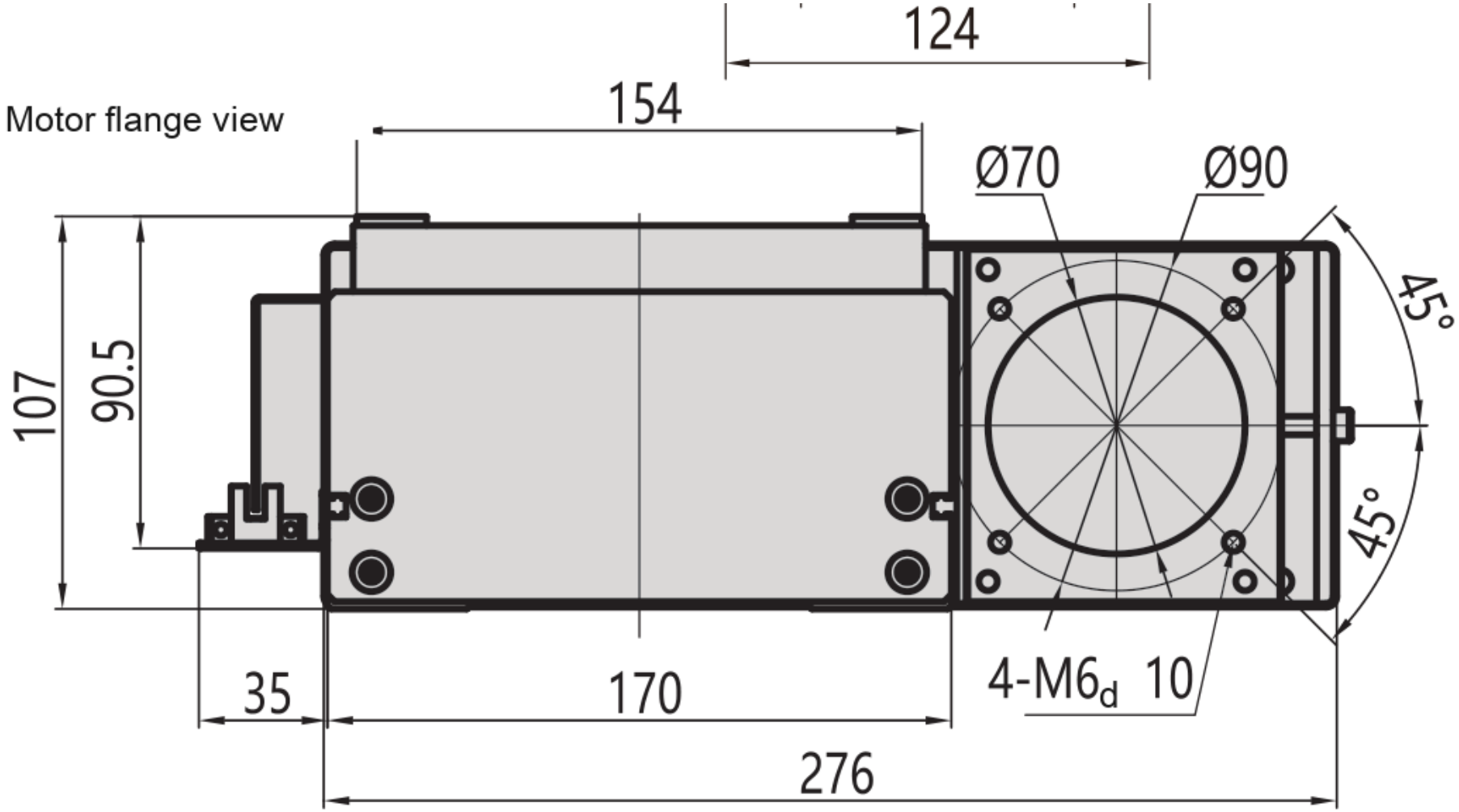

MC17 / B

ด้านบน

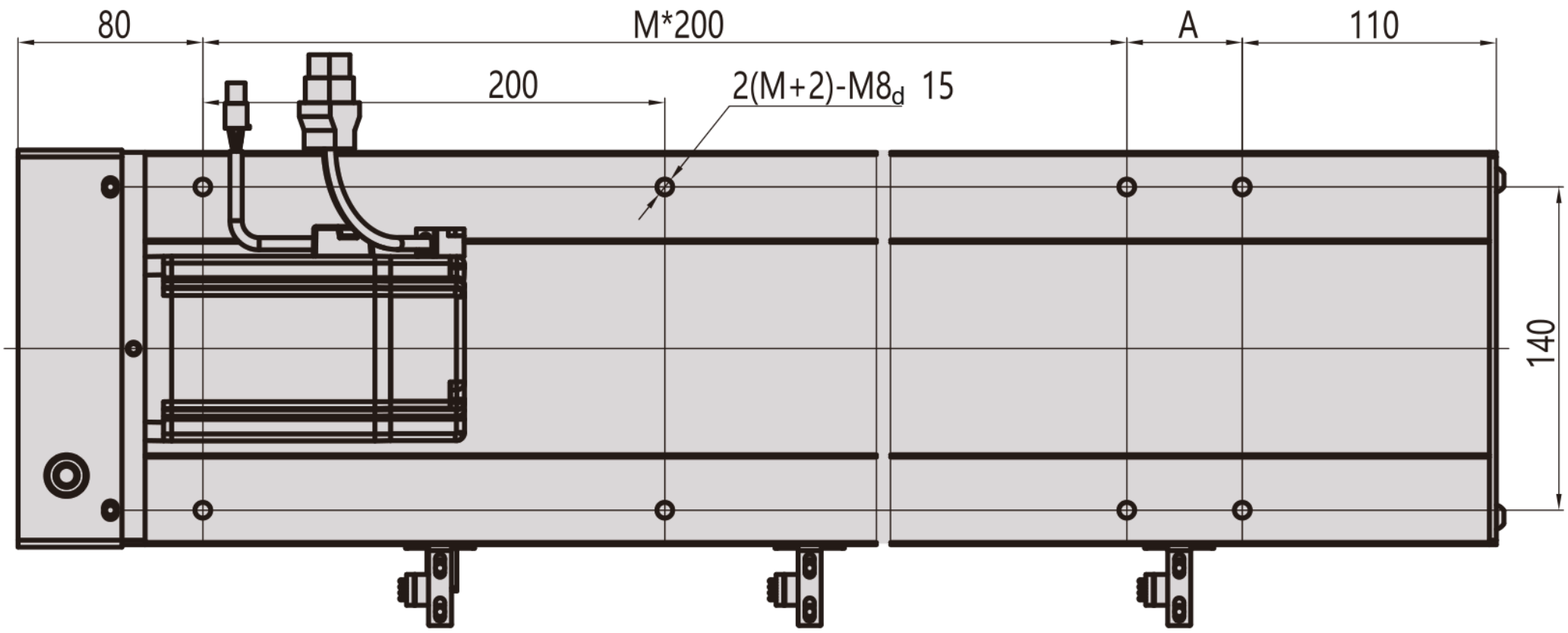

ด้านข้าง

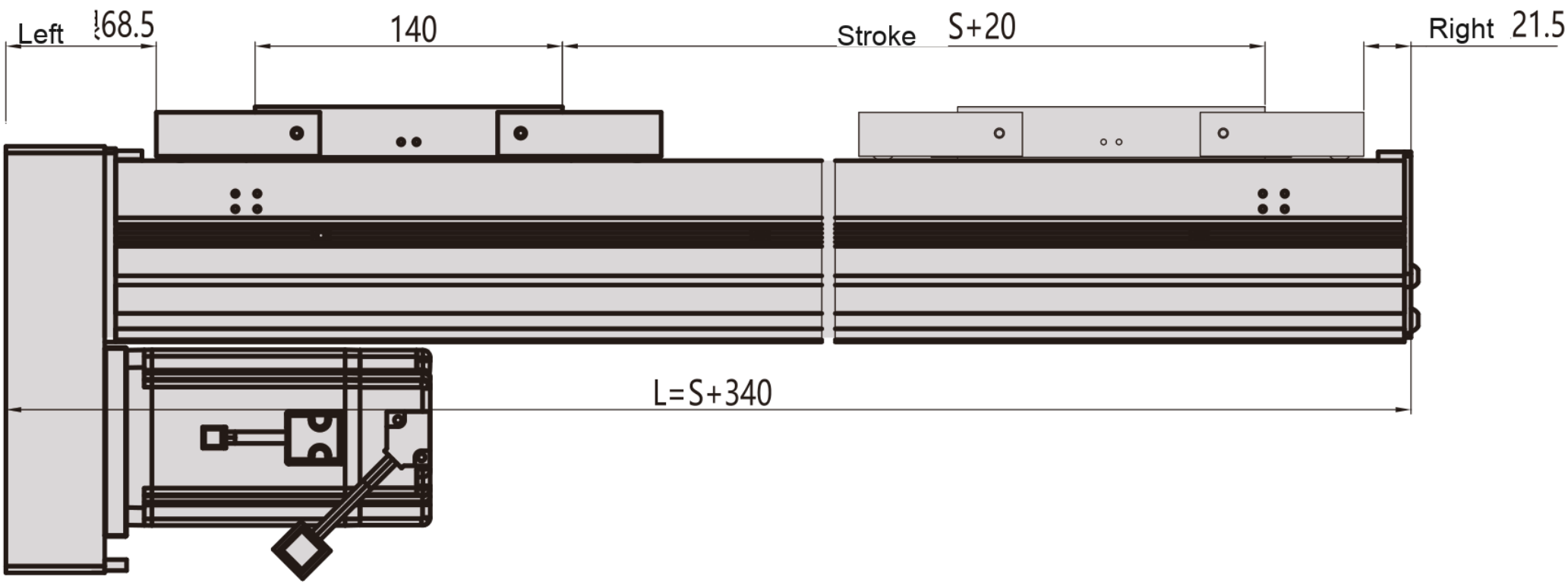

ด้านล่าง

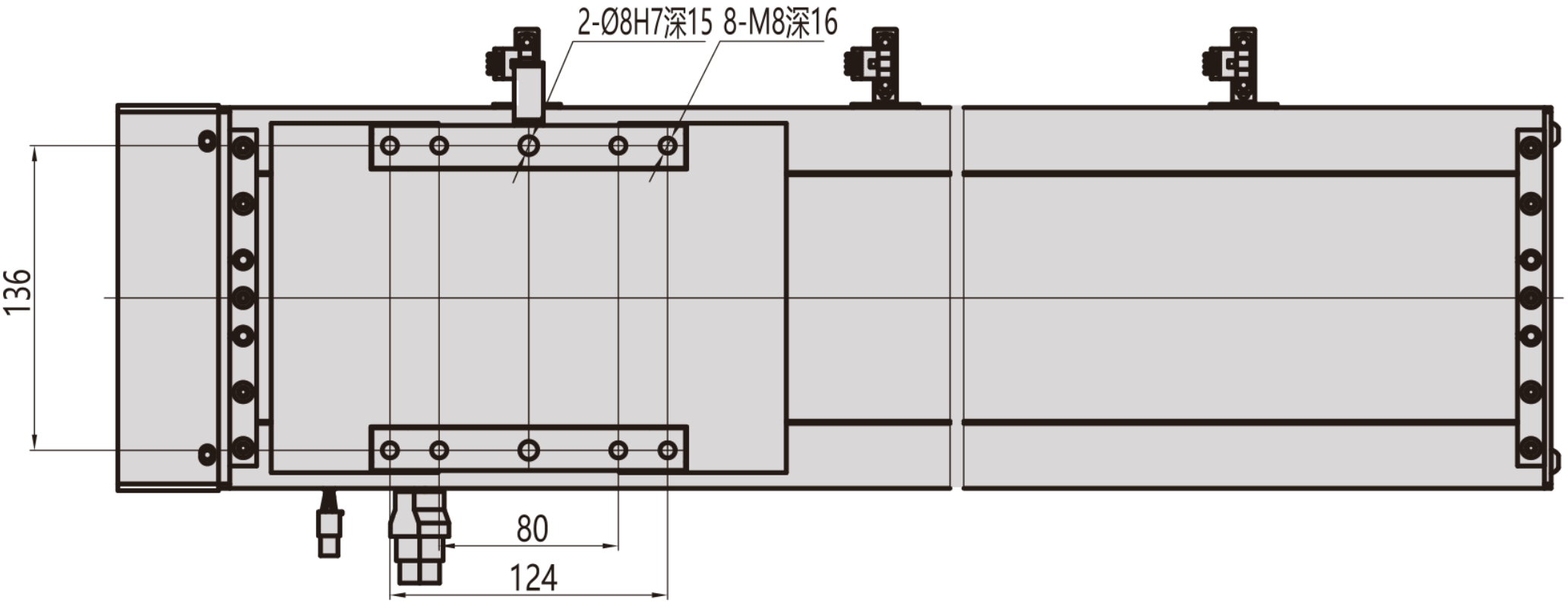

MC17 / B

หน้าแปลน

