EDA / EDF サーボ電動シリンダ

サーボ電動シリンダは回転を案内付き直線推力に変換します。推力、ストローク、速度、デューティ、負荷接続、モータ/ 減速機オプションを合わせて選んでください。

HTROBOT

天津を拠点とする HTROBOT は、産業用リニアモーションと多軸自動化でお客様と取り組みます。ラインアップはリニアモジュール、ガイド、ボールねじ、アクチュエータ、XYZ ステージをまとめています。

寸法、取付、モーション配置を明確にするため、エンジニアリング図面と用途の議論を支援します。目標ストローク、荷重、速度、使用環境と、既存図面または参照画像を共有してください。

選定上の注意

- 推力、ストローク、速度の限界はカタログ最大値です。意図するデューティに対してまとめて確認してください。
- ねじリード、モータ取付、減速、負荷接続が最終アクチュエータを変えます。
- 図面アトラスはカタログビューを示します。CAD ファイルでも選定構成でもありません。

機種範囲

型式	推力	ストローク	速度
EDA40	<=0.5kN	<=360 mm	<=250 mm/s
EDA50	<=1.5kN	<=360 mm	<=500 mm/s
EDA60	<=2.7kN	<=800 mm	<=500 mm/s
EDA60Z	<=5kN	<=800 mm	<=500 mm/s
EDA75	<=6.8kN	<=600 mm	<=500 mm/s
EDA75Z	<=8kN	<=600 mm	<=500 mm/s
EDA80	<=20kN	<=750 mm	<=1000 mm/s
EDA94	<=30kN	<=960 mm	<=1000 mm/s
EDA94Z	<=30kN	<=960 mm	<=1000 mm/s
EDA115	<=50kN	<=2000mm	<=250 mm/s
EDA135	<=100kN	<=2000mm	<=250 mm/s
EDA140	<=130kN	<=2000mm	<=250 mm/s
EDA160	<=180kN	<=2000mm	<=250 mm/s
EDA180	<=250kN	<=2000mm	<=250 mm/s
EDA245	<=400kN	<=2000mm	<=250 mm/s
EDA300	<=600kN	<=2000mm	<=250 mm/s
EDF90	<=100KG	<=1800mm	<=50 mm/s

HTROBOT へ連絡

メール: emmy@htrobot.com

ウェブサイト：www.htrobot.com

EDA40

高精度・高負荷サーボ電動シリンダ、ストロークカスタム対応 EDA40

製品

機械または生産ラインでの案内直線動作向けサーボ電動シリンダ。

技術仕様

内径	**phi30 mm**
リミットスイッチ	マグネットスイッチ
最大許容速度	**<=250 mm/s**
最大許容推力	**<=0.5kN**
ピストンロッド回転角	**+/-0.3 deg**
伸縮長さ	**<=360 mm**

選定

推力・ストローク・速度は一つのデューティとして選んでください。カタログ最大値は他の最大値の同時適用を意味しません。発注前にねじリード、モータ取付、減速、負荷接続を確認してください。

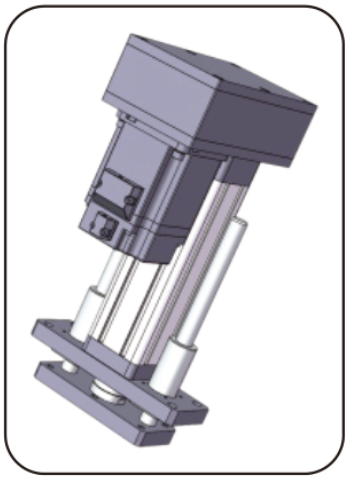

製品イラスト

EDA50

高精度・高負荷サーボ電動シリンダ、ストロークカスタム対応 EDA50

製品

機械または生産ラインでの案内直線動作向けサーボ電動シリンダ。

技術仕様

内径	**phi40 mm**
リミットスイッチ	マグネットスイッチ
最大許容速度	**<=500 mm/s**
最大許容推力	**<=1.5kN**
ピストンロッド回転角	**+/-0.3 deg**
伸縮長さ	**<=360 mm**

選定

推力・ストローク・速度は一つのデューティとして選んでください。カタログ最大値は他の最大値の同時適用を意味しません。発注前にねじリード、モータ取付、減速、負荷接続を確認してください。



製品イラスト

EDA60

高精度・高負荷サーボ電動シリンダ、ストロークカスタム対応 EDA60

製品

機械または生産ラインでの案内直線動作向けサーボ電動シリンダ。

技術仕様

内径	**phi50 mm**
リミットスイッチ	マグネットスイッチ
最大許容速度	**<=500 mm/s**
最大許容推力	**<=2.7kN**
ピストンロッド回転角	**+/-0.3 deg**
伸縮長さ	**<=800 mm**

選定

推力・ストローク・速度は一つのデューティとして選んでください。カタログ最大値は他の最大値の同時適用を意味しません。発注前にねじリード、モータ取付、減速、負荷接続を確認してください。

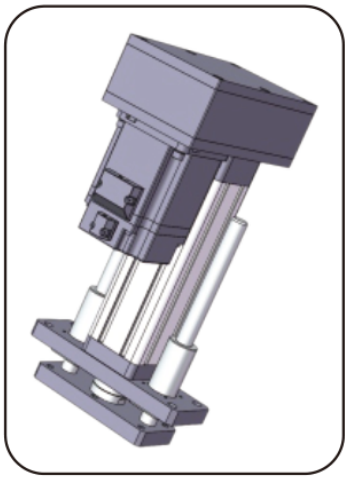

製品イラスト

EDA60Z

高精度・高負荷サーボ電動シリンダ、ストロークカスタム対応 EDA60Z

製品

機械または生産ラインでの案内直線動作向けサーボ電動シリンダ。

技術仕様

リミットスイッチ	マグネットスイッチ
最大許容速度	**<=500 mm/s**
最大許容推力	**<=5kN**
ピストンロッド回転角	**+/-0.3 deg**
伸縮長さ	**<=800 mm**
内径	**phi50 mm**

選定

推力・ストローク・速度は一つのデューティとして選んでください。カタログ最大値は他の最大値の同時適用を意味しません。発注前にねじリード、モータ取付、減速、負荷接続を確認してください。

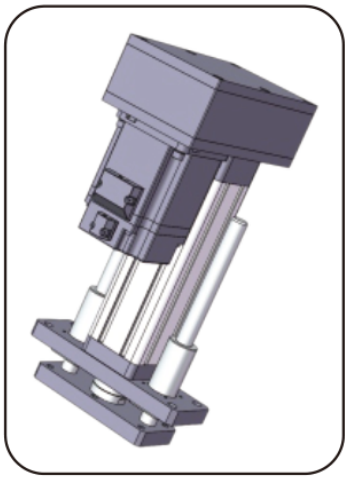

製品イラスト

EDA75

高精度・高負荷サーボ電動シリンダ、ストロークカスタム対応 EDA75

製品

機械または生産ラインでの案内直線動作向けサーボ電動シリンダ。

技術仕様

リミットスイッチ	マグネットスイッチ
最大許容速度	**<=500 mm/s**
最大許容推力	**<=6.8kN**
ピストンロッド回転角	**+/-0.3 deg**
伸縮長さ	**<=600 mm**
内径	**phi63 mm**

選定

推力・ストローク・速度は一つのデューティとして選んでください。カタログ最大値は他の最大値の同時適用を意味しません。発注前にねじリード、モータ取付、減速、負荷接続を確認してください。

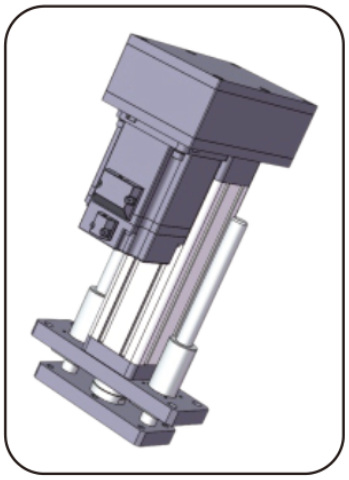

製品イラスト

EDA75Z

高精度・高負荷サーボ電動シリンダ、ストロークカスタム対応 EDA75Z

製品

機械または生産ラインでの案内直線動作向けサーボ電動シリンダ。

技術仕様

リミットスイッチ	マグネットスイッチ
最大許容速度	**<=500 mm/s**
最大許容推力	**<=8kN**
ピストンロッド回転角	**+/-0.3 deg**
伸縮長さ	**<=600 mm**
内径	**phi63 mm**

選定

推力・ストローク・速度は一つのデューティとして選んでください。カタログ最大値は他の最大値の同時適用を意味しません。発注前にねじリード、モータ取付、減速、負荷接続を確認してください。

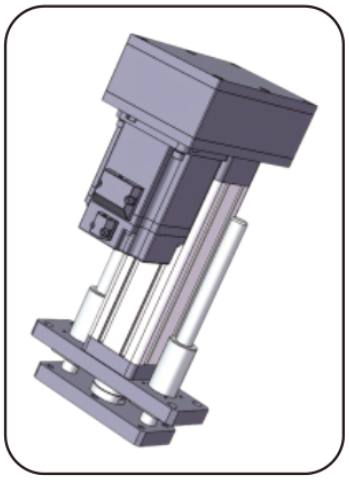

製品イラスト

EDA80

高精度・高負荷サーボ電動シリンダ、ストロークカスタム対応 EDA80

製品

機械または生産ラインでの案内直線動作向けサーボ電動シリンダ。

技術仕様

リミットスイッチ	マグネットスイッチ
最大許容速度	**<=1000 mm/s**
最大許容推力	**<=20kN**
ピストンロッド回転角	**+/-0.3 deg**
伸縮長さ	**<=750 mm**
内径	**phi65 mm**

選定

推力・ストローク・速度は一つのデューティとして選んでください。カタログ最大値は他の最大値の同時適用を意味しません。発注前にねじリード、モータ取付、減速、負荷接続を確認してください。

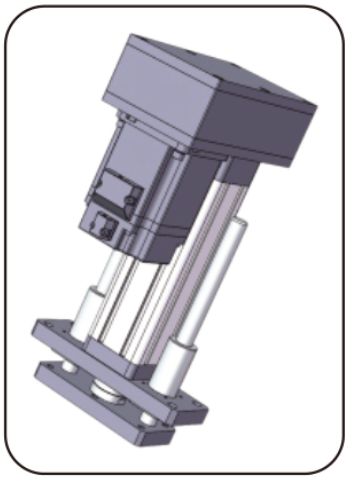

製品イラスト

EDA94

高精度・高負荷サーボ電動シリンダ、ストロークカスタム対応 EDA94

製品

機械または生産ラインでの案内直線動作向けサーボ電動シリンダ。

技術仕様

リミットスイッチ	マグネットスイッチ
最大許容速度	**<=1000 mm/s**
最大許容推力	**<=30kN**
ピストンロッド回転角	**+/-0.3 deg**
伸縮長さ	**<=960 mm**
内径	**phi80mm**

選定

推力・ストローク・速度は一つのデューティとして選んでください。カタログ最大値は他の最大値の同時適用を意味しません。発注前にねじリード、モータ取付、減速、負荷接続を確認してください。

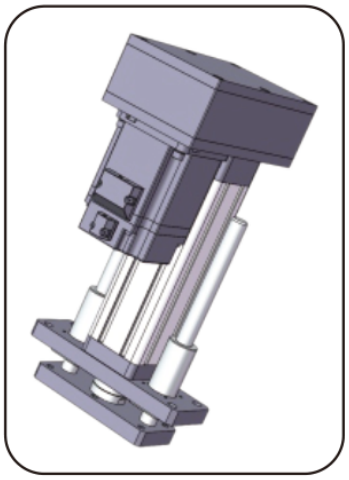

製品イラスト

EDA94Z

高精度・高負荷サーボ電動シリンダ、ストロークカスタム対応 EDA94Z

製品

機械または生産ラインでの案内直線動作向けサーボ電動シリンダ。

技術仕様

リミットスイッチ	マグネットスイッチ
最大許容速度	**<=1000 mm/s**
最大許容推力	**<=30kN**
ピストンロッド回転角	**+/-0.3 deg**
伸縮長さ	**<=960 mm**
内径	**phi80mm**

選定

推力・ストローク・速度は一つのデューティとして選んでください。カタログ最大値は他の最大値の同時適用を意味しません。発注前にねじリード、モータ取付、減速、負荷接続を確認してください。

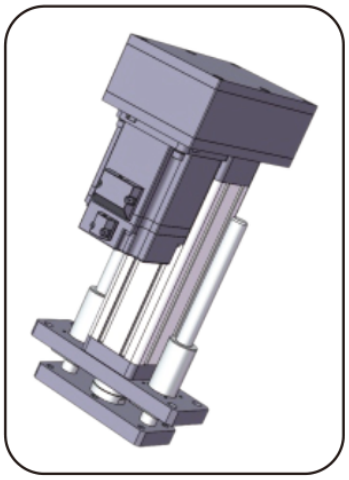

製品イラスト

EDA115

高精度・高負荷サーボ電動シリンダ、ストロークカスタム対応 EDA115

製品

機械または生産ラインでの案内直線動作向けサーボ電動シリンダ。

技術仕様

リミットスイッチ	マグネットスイッチ
最大許容速度	**<=250 mm/s**
最大許容推力	**<=50kN**
ピストンロッド回転角	**+/-0.3 deg**
伸縮長さ	**<=2000mm**
内径	**phi100mm**

選定

推力・ストローク・速度は一つのデューティとして選んでください。カタログ最大値は他の最大値の同時適用を意味しません。発注前にねじリード、モータ取付、減速、負荷接続を確認してください。

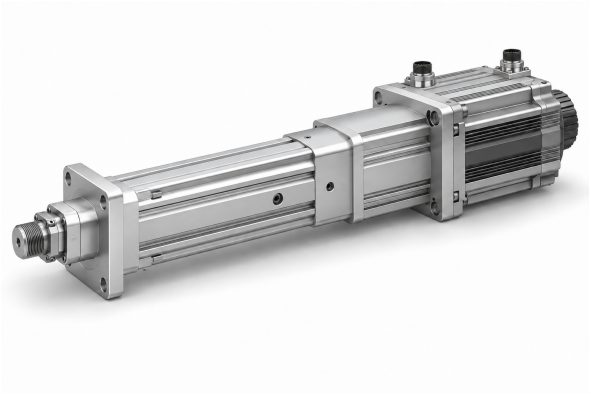

製品イラスト

EDA135

高精度・高負荷サーボ電動シリンダ、ストロークカスタム対応 EDA135 EDA135

製品

機械または生産ラインでの案内直線動作向けサーボ電動シリンダ。

技術仕様

リミットスイッチ	マグネットスイッチ 近接スイッチ
最大許容速度	**<=250 mm/s**
最大許容推力	**<=100kN**
ピストンロッド回転角	**+/-0.3 deg**
伸縮長さ	**<=2000mm**
内径	**phi120mm**

選定

推力・ストローク・速度は一つのデューティとして選んでください。カタログ最大値は他の最大値の同時適用を意味しません。発注前にねじリード、モータ取付、減速、負荷接続を確認してください。

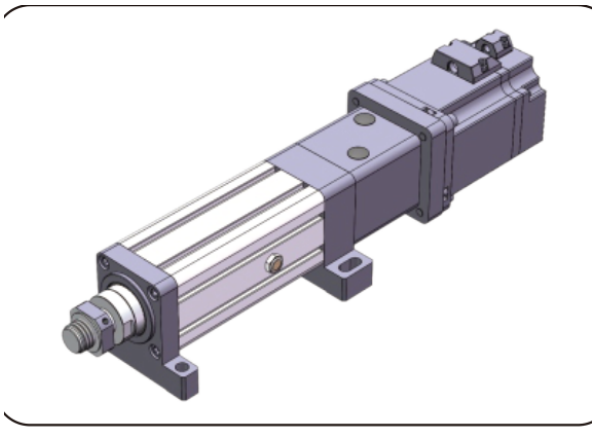

製品イラスト

EDA140

高精度・高負荷サーボ電動シリンダ、ストロークカスタム対応 EDA140 EDA140

製品

機械または生産ラインでの案内直線動作向けサーボ電動シリンダ。

技術仕様

リミットスイッチ	近接スイッチ
最大許容速度	**<=250 mm/s**
最大許容推力	**<=130kN**
ピストンロッド回転角	**+/-0.3 deg**
伸縮長さ	**<=2000mm**
内径	**phi110mm**

選定

推力・ストローク・速度は一つのデューティとして選んでください。カタログ最大値は他の最大値の同時適用を意味しません。発注前にねじリード、モータ取付、減速、負荷接続を確認してください。

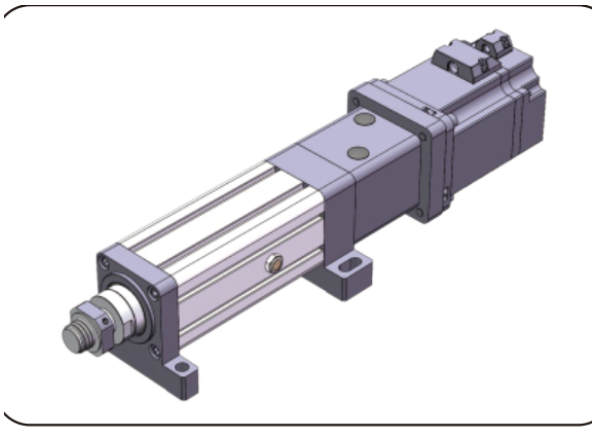

製品イラスト

EDA160

高精度・高負荷サーボ電動シリンダ、ストロークカスタム対応 EDA160 EDA160

製品

機械または生産ラインでの案内直線動作向けサーボ電動シリンダ。

技術仕様

リミットスイッチ	近接スイッチ
最大許容速度	**<=250 mm/s**
最大許容推力	**<=180kN**
ピストンロッド回転角	**+/-0.3 deg**
伸縮長さ	**<=2000mm**
内径	**phi140mm**

選定

推力・ストローク・速度は一つのデューティとして選んでください。カタログ最大値は他の最大値の同時適用を意味しません。発注前にねじリード、モータ取付、減速、負荷接続を確認してください。

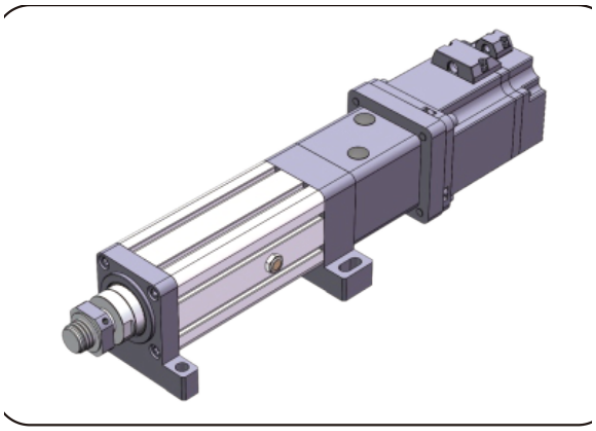

製品イラスト

EDA180

高精度・高負荷サーボ電動シリンダ、ストロークカスタム対応 EDA180 EDA180

製品

機械または生産ラインでの案内直線動作向けサーボ電動シリンダ。

技術仕様

リミットスイッチ	近接スイッチ
最大許容速度	**<=250 mm/s**
最大許容推力	**<=250kN**
ピストンロッド回転角	**+/-0.3 deg**
伸縮長さ	**<=2000mm**
内径	**phi160mm**

選定

推力・ストローク・速度は一つのデューティとして選んでください。カタログ最大値は他の最大値の同時適用を意味しません。発注前にねじリード、モータ取付、減速、負荷接続を確認してください。

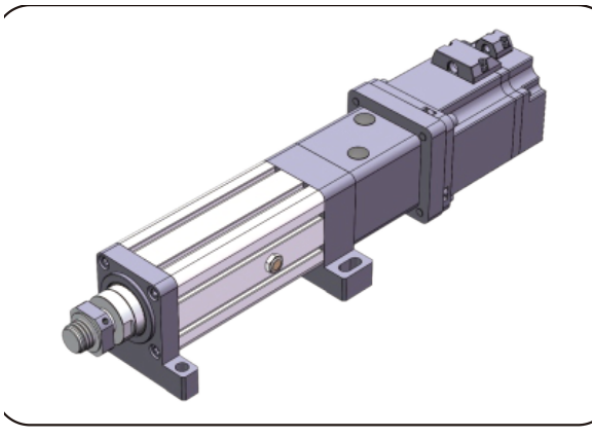

製品イラスト

emmy@htrobot.com www.htrobot.com

EDA245

高精度・高負荷サーボ電動シリンダ、ストロークカスタム対応 EDA245

製品

機械または生産ラインでの案内直線動作向けサーボ電動シリンダ。

技術仕様

リミットスイッチ	近接スイッチ
最大許容速度	**<=250 mm/s**
最大許容推力	**<=400kN**
ピストンロッド回転角	**+/-0.3 deg**
伸縮長さ	**<=2000mm**
内径	**phi180mm**

選定

推力・ストローク・速度は一つのデューティとして選んでください。カタログ最大値は他の最大値の同時適用を意味しません。発注前にねじリード、モータ取付、減速、負荷接続を確認してください。

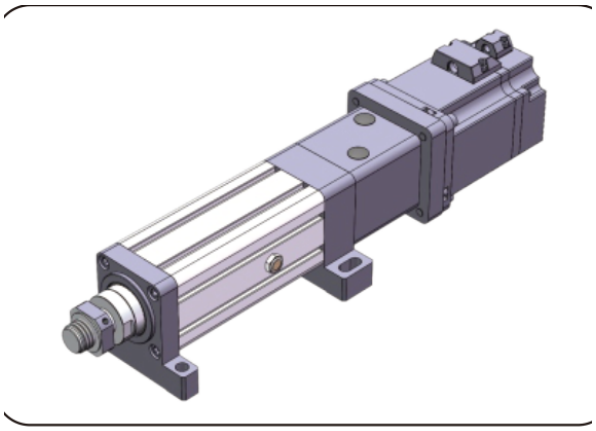

製品イラスト

EDA300

高精度・高負荷サーボ電動シリンダ、ストロークカスタム対応 EDA300

製品

機械または生産ラインでの案内直線動作向けサーボ電動シリンダ。

技術仕様

リミットスイッチ	近接スイッチ
最大許容速度	**<=250 mm/s**
最大許容推力	**<=600kN**
ピストンロッド回転角	**+/-0.3 deg**
伸縮長さ	**<=2000mm**
内径	**phi230mm**

選定

推力・ストローク・速度は一つのデューティとして選んでください。カタログ最大値は他の最大値の同時適用を意味しません。発注前にねじリード、モータ取付、減速、負荷接続を確認してください。

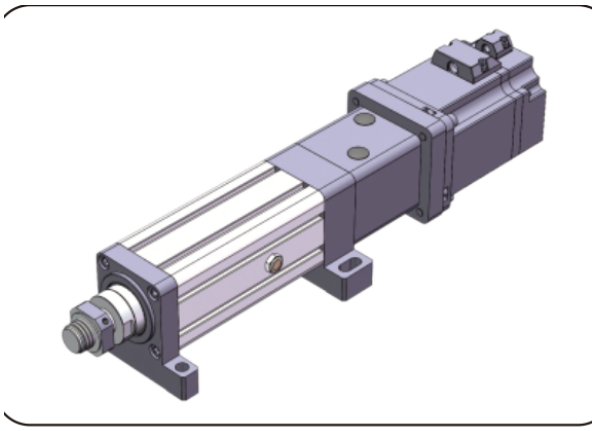

製品イラスト

EDF90

高精度・高負荷サーボ電動シリンダ、ストロークカスタム対応 EDF94

製品

機械または生産ラインでの案内直線動作向けサーボ電動シリンダ。

技術仕様

外径	**phi90 mm**
最大許容推力	**<=100KG**
伸長可能長さ	**<=1800mm**
最大許容速度	**<=50 mm/s**

選定

推力・ストローク・速度は一つのデューティとして選んでください。カタログ最大値は他の最大値の同時適用を意味しません。発注前にねじリード、モータ取付、減速、負荷接続を確認してください。

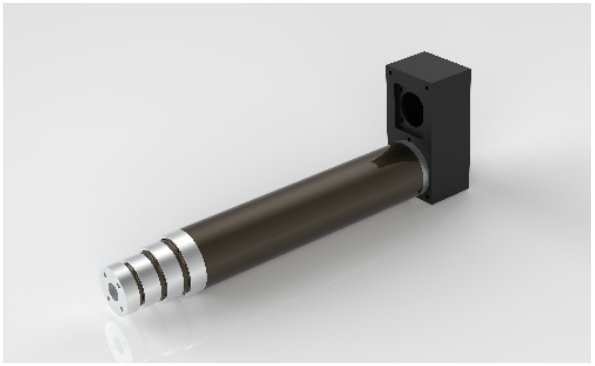

製品イラスト