MTH5 치수

치수 및 설치 뷰. 단위는 각 뷰에 인쇄된 라벨입니다.

이 도면들은 스트로크를 선정하지 않습니다. 주문하는 구성에 대해 장착을 확인하십시오.

외측 C: 4 뷰. 뷰 1, 뷰 2, 뷰 3, 단면 플랜지

좌측 L: 4 뷰. 뷰 1, 뷰 2, 뷰 3, 단면 플랜지

우측 R: 4 뷰. 뷰 1, 뷰 2, 뷰 3, 단면 플랜지

하단 B: 2 뷰. 뷰 1, 단면 플랜지

외측 C: 1 뷰. 공학 개요

좌측 L: 1 뷰. 공학 개요

우측 R: 1 뷰. 공학 개요

하단 B: 1 뷰. 공학 개요

MTH5 · 외측 C · 뷰 1

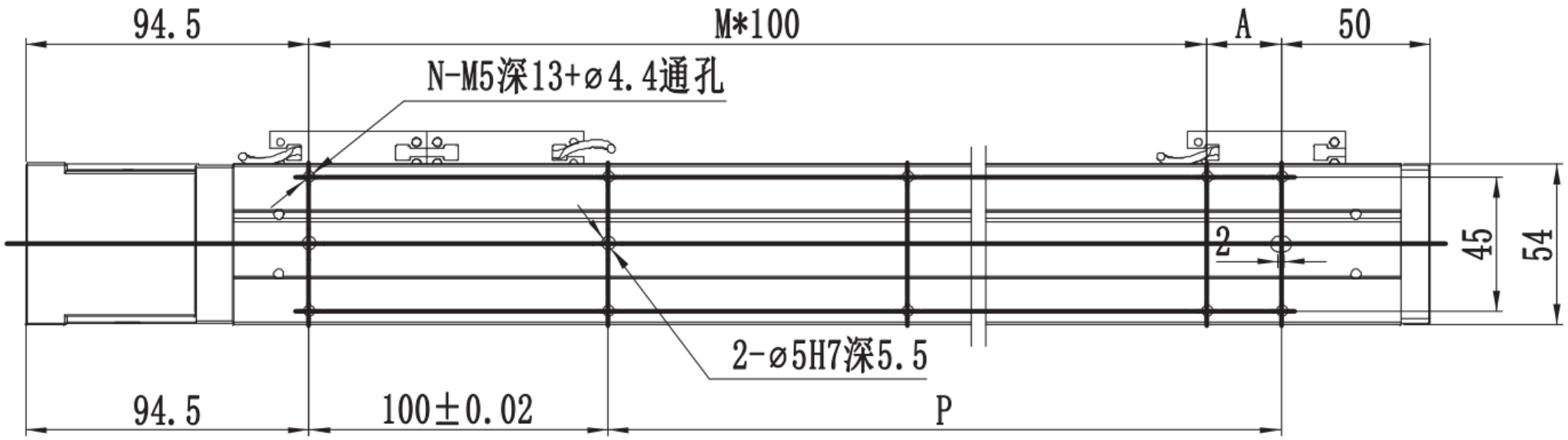

MTH5 · 외측 C · 뷰 2

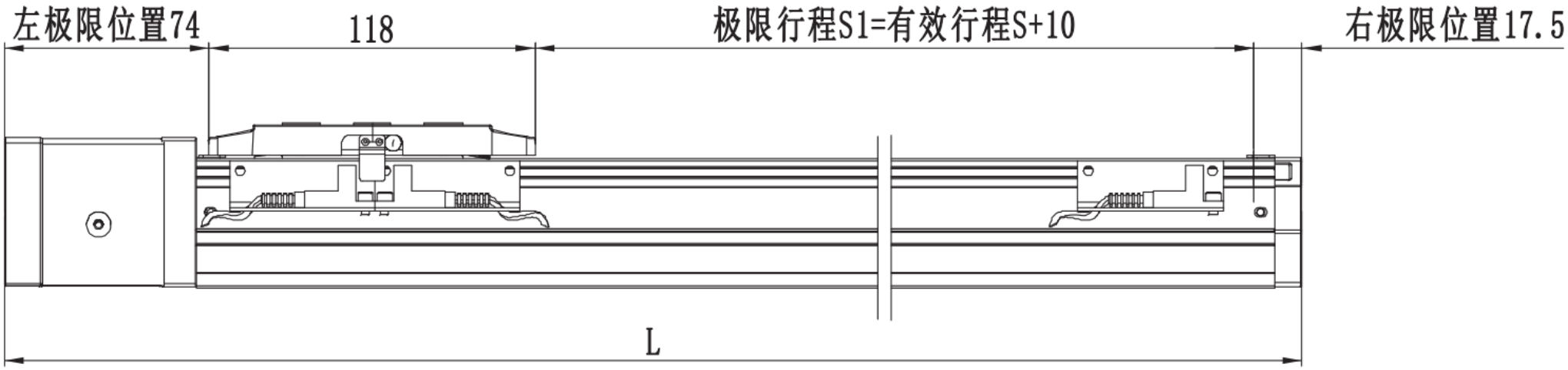

MTH5 · 외측 C · 뷰 3

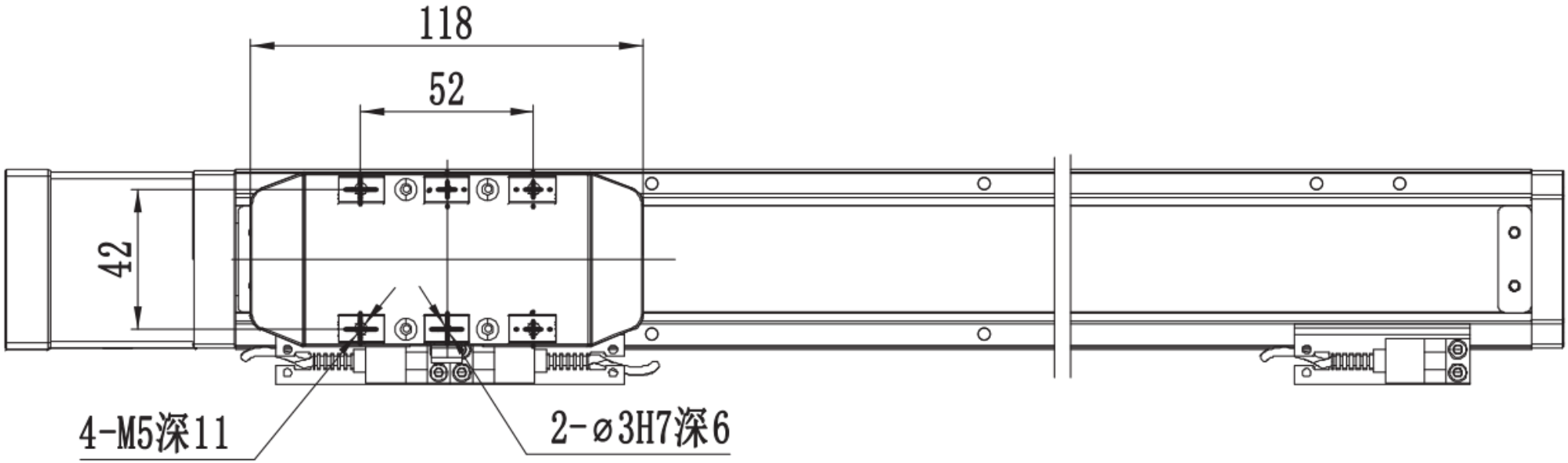

MTH5 · 외측 C · 단면 플랜지

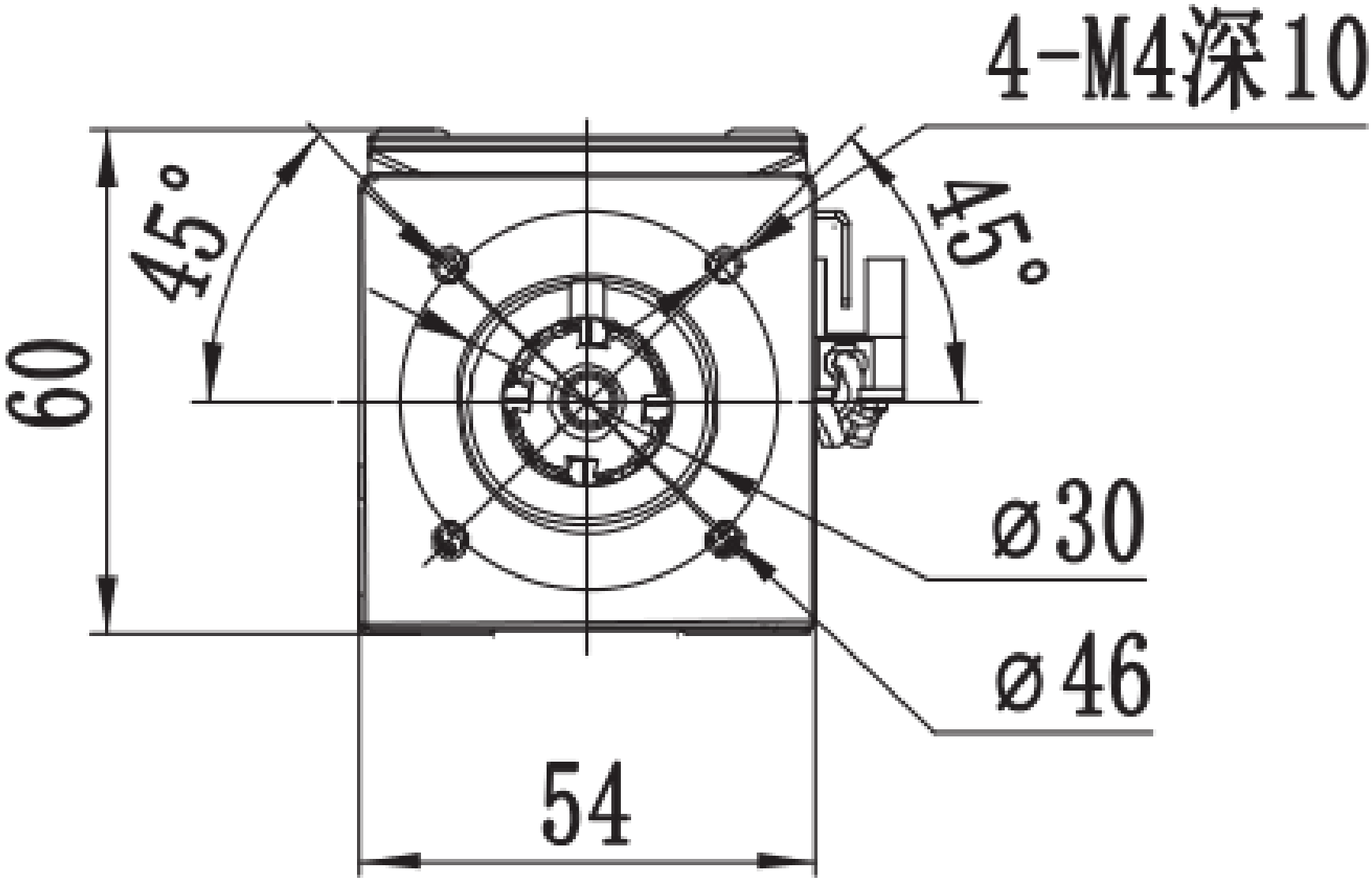

MTH5 · 좌측 L · 뷰 1

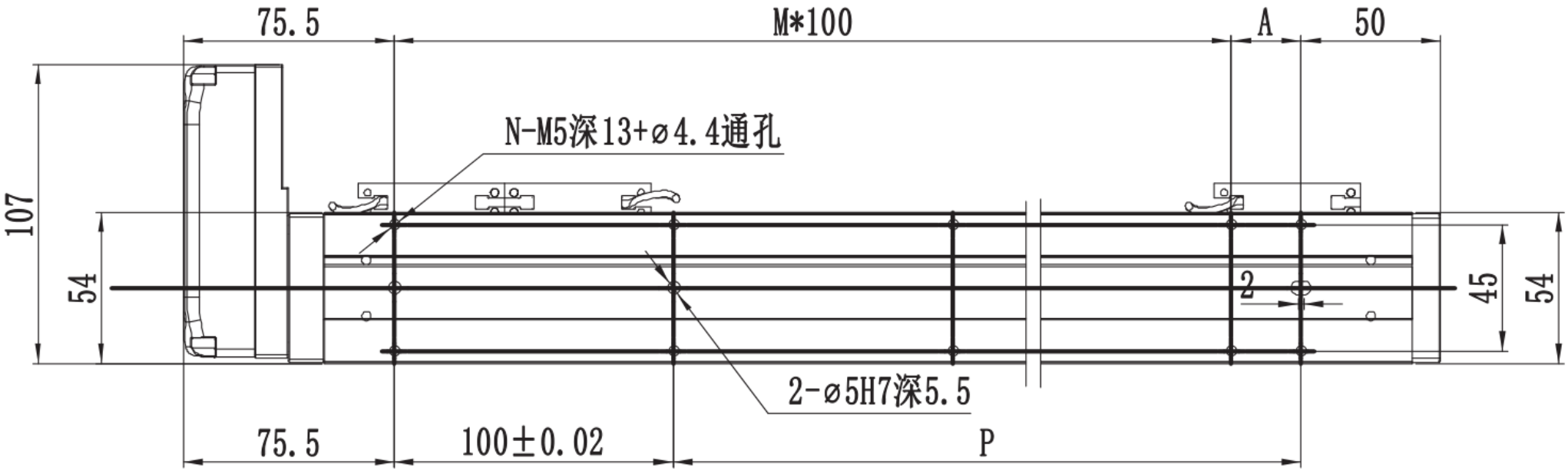

MTH5 · 좌측 L · 뷰 2

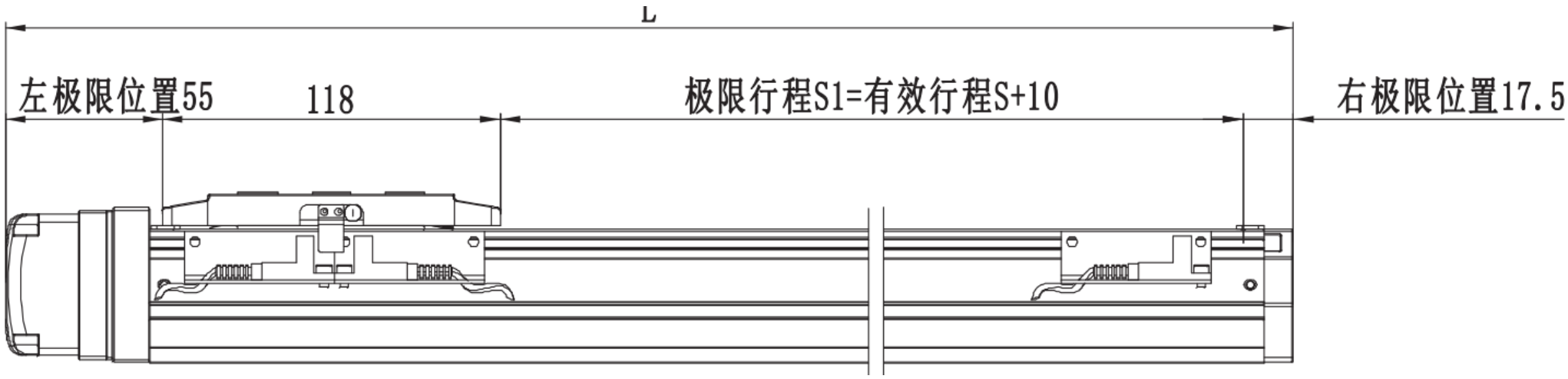

MTH5 · 좌측 L · 뷰 3

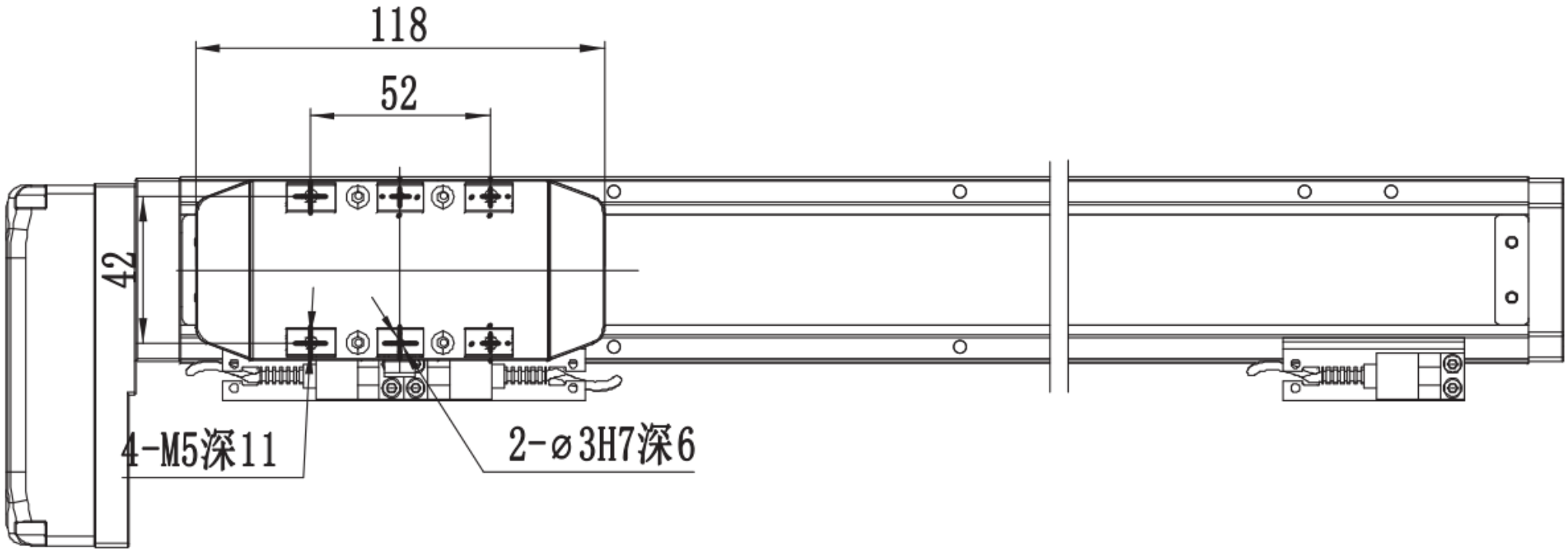

MTH5 · 좌측 L · 단면 플랜지

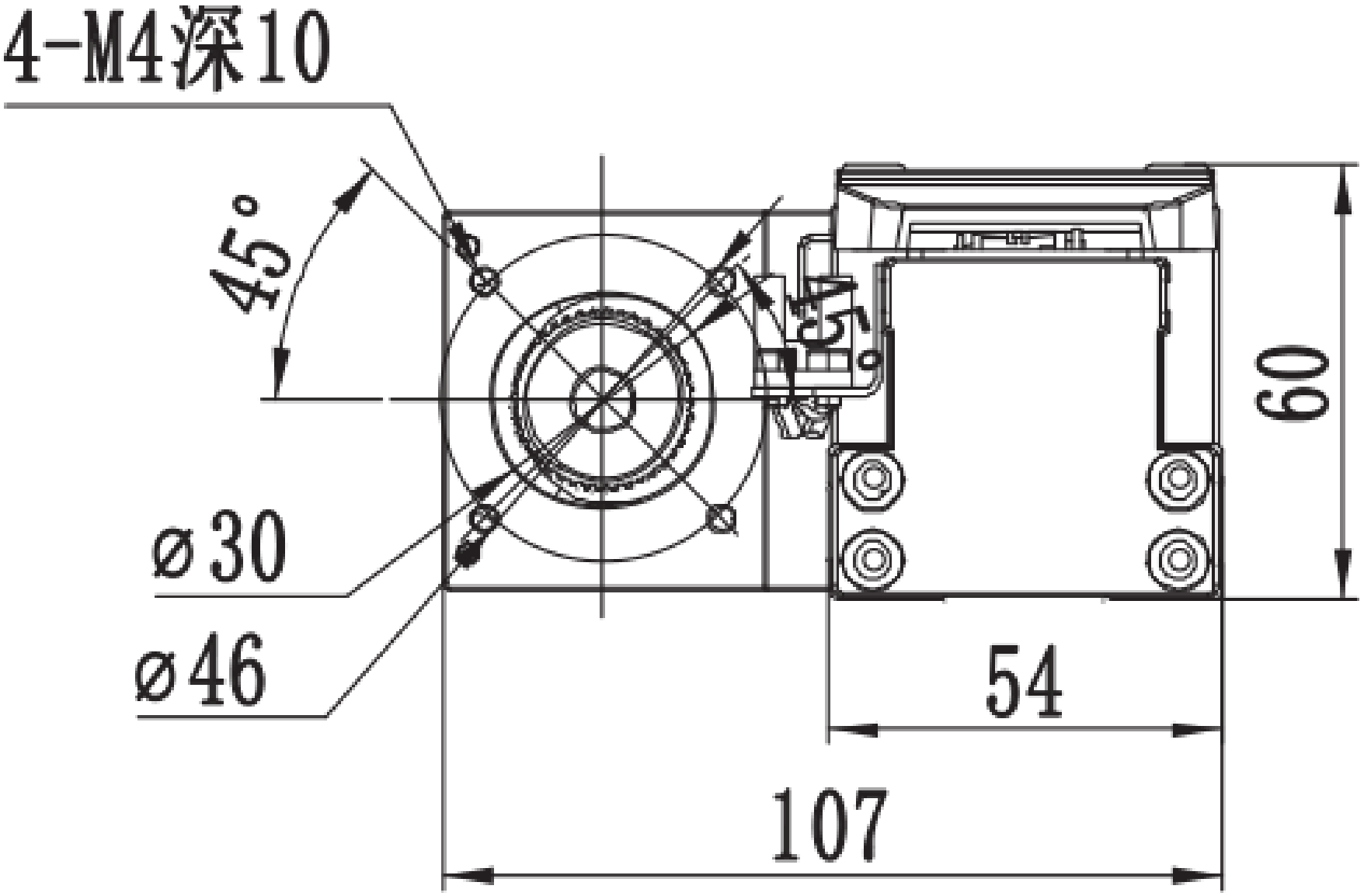

MTH5 · 우측 R · 뷰 1

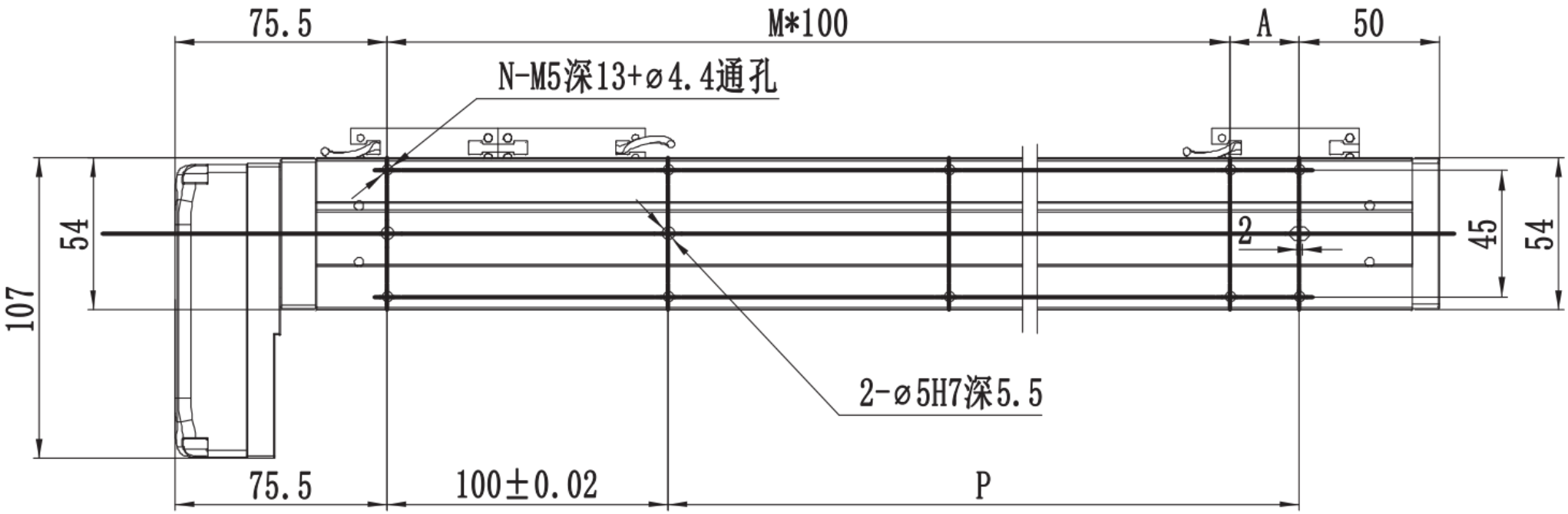

MTH5 · 우측 R · 뷰 2

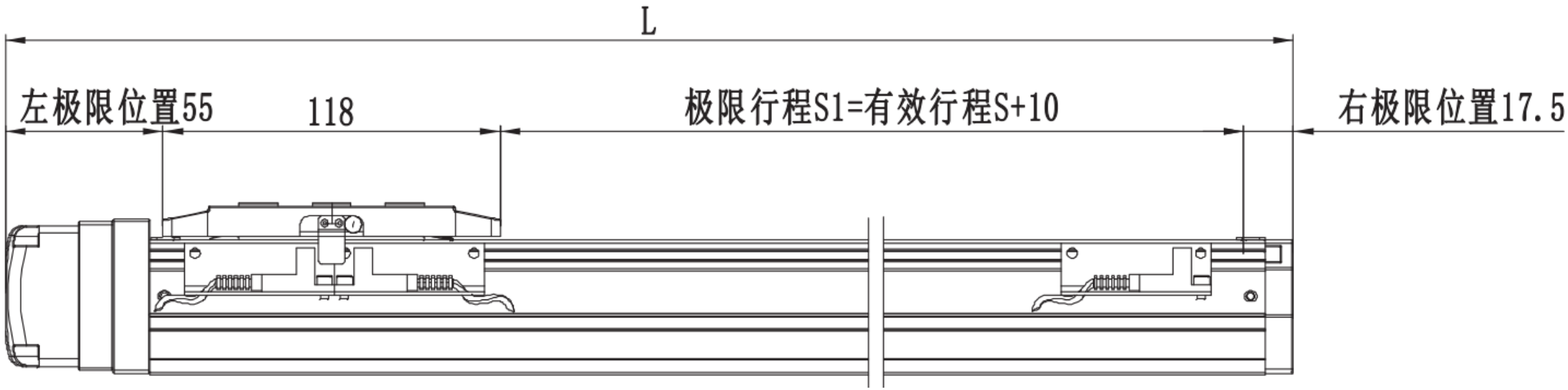

MTH5 · 우측 R · 뷰 3

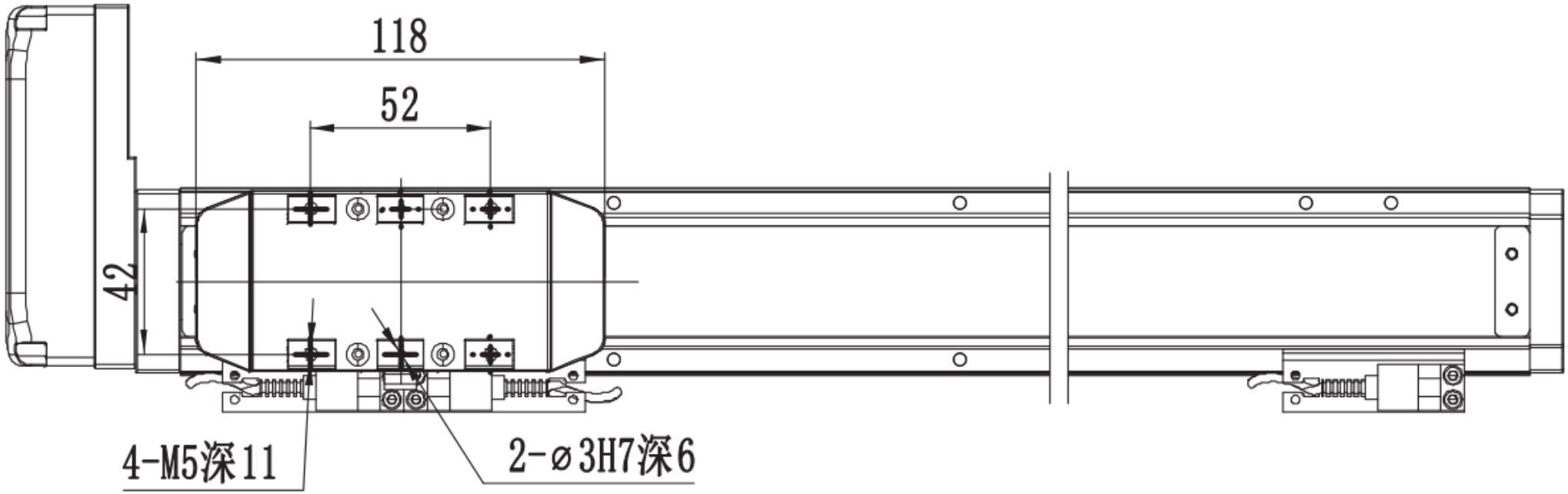

MTH5 · 우측 R · 단면 플랜지

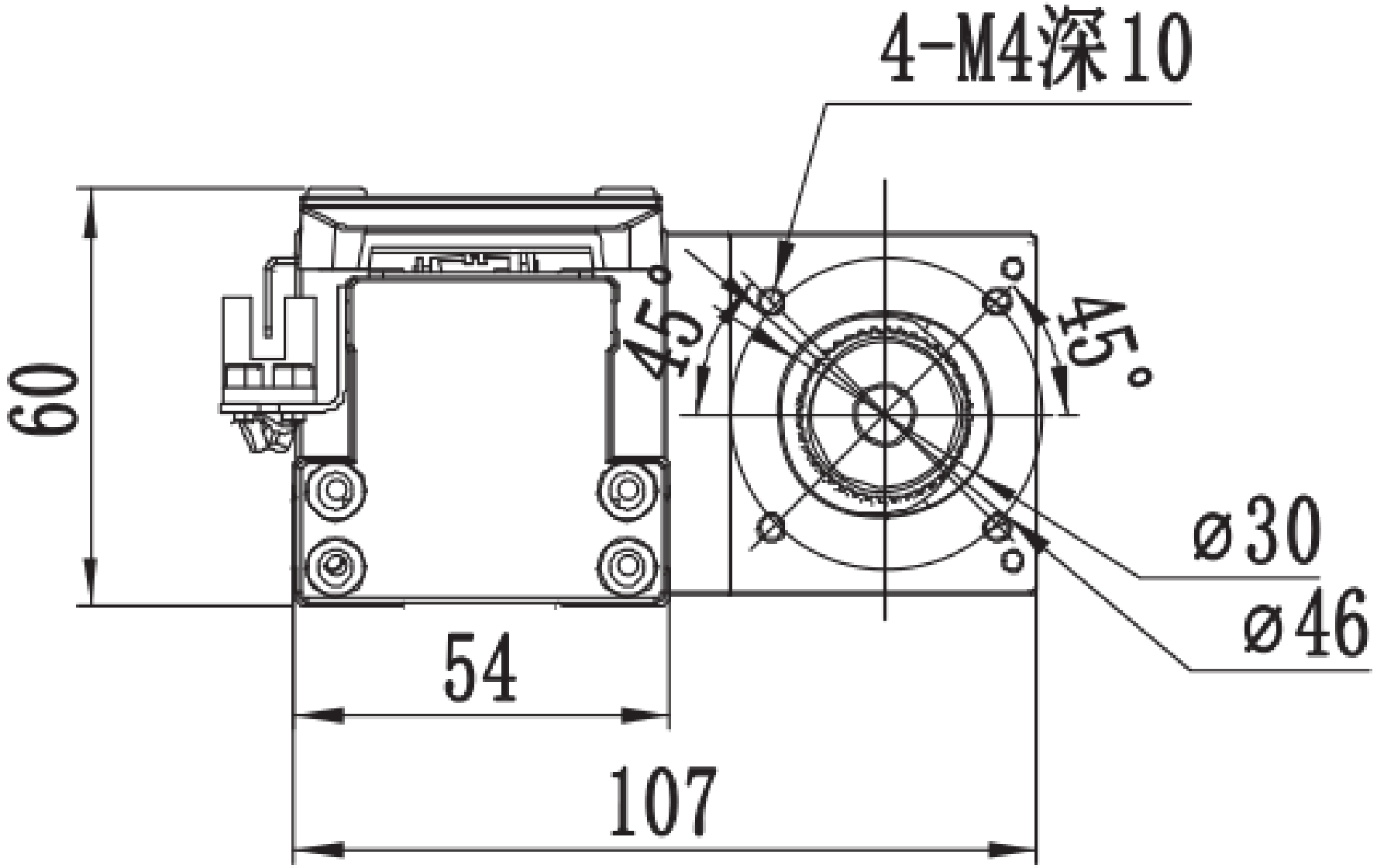

MTH5 · 하단 B · 뷰 1

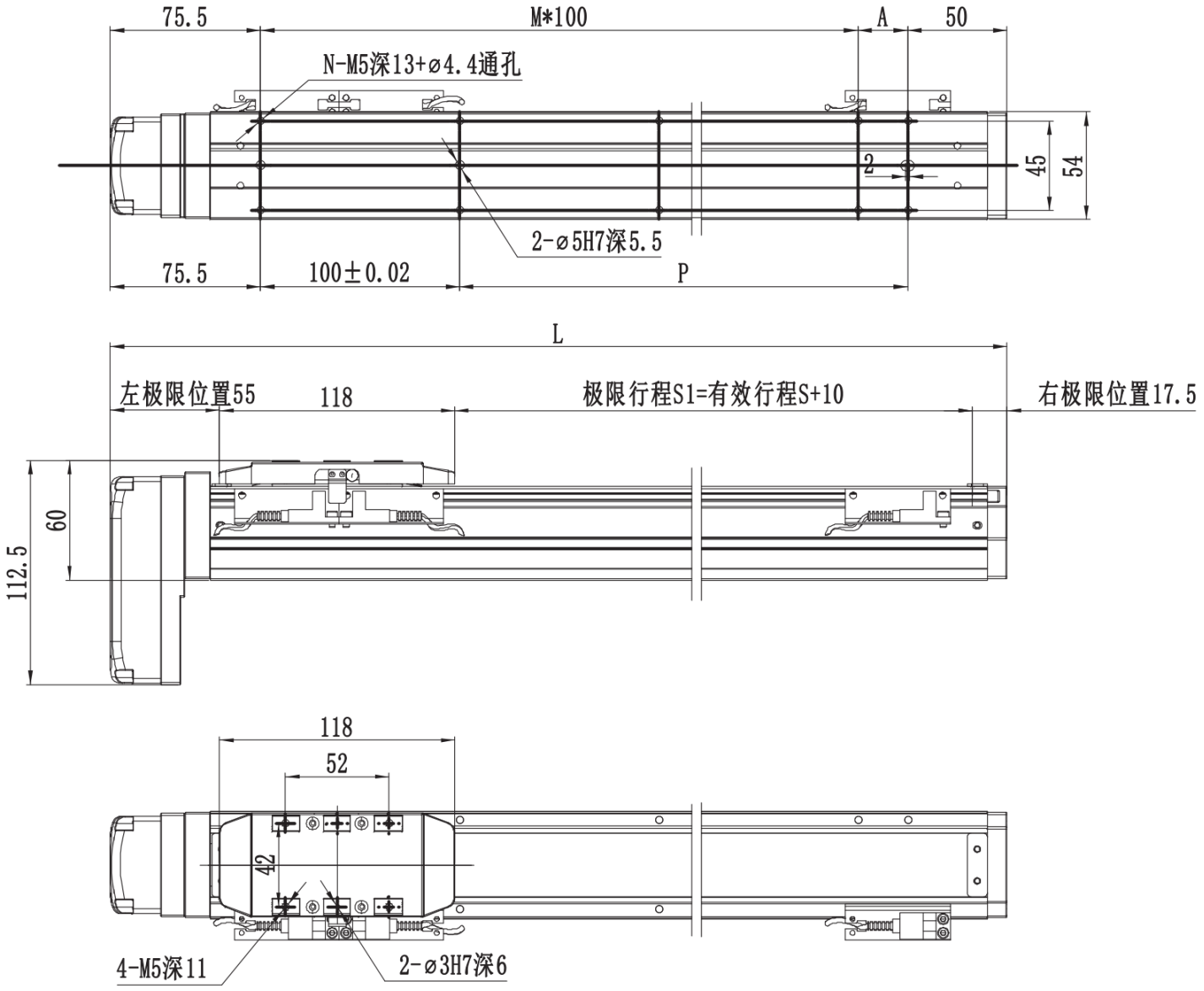
75.5
M*100
A
50
N-M5深13+ø4.4通孔
2
45
54
2-ø5H7深5.5
75.5
100±0.02
P
L
左极限位置55
118
极限行程S1=有效行程S+10
右极限位置17.5
112.5
60
118
52
42
4-M5深11
2-ø3H7深6

MTH5 · 하단 B · 단면 플랜지

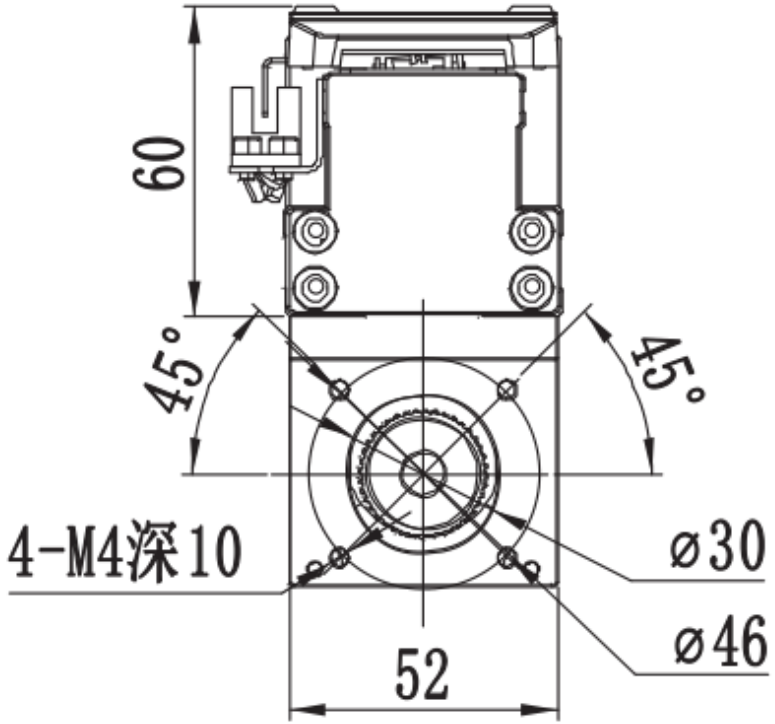

*若电机总长大于限制无法使用标准安装孔时，请与我司联

MTH5 · 외측 C · 공학 개요

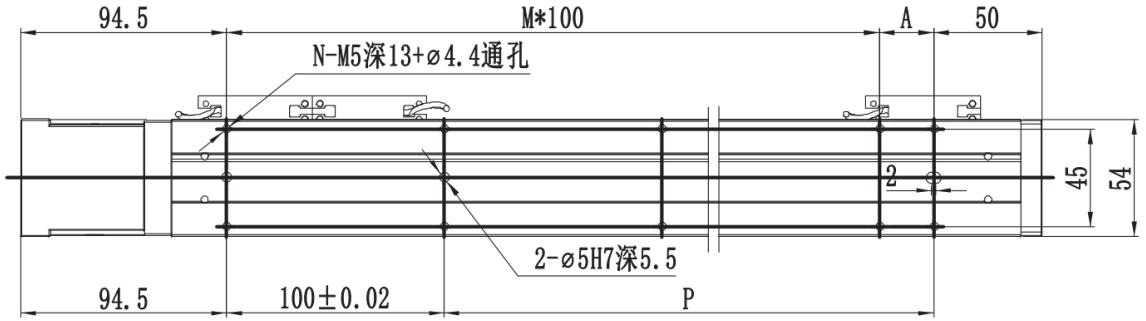

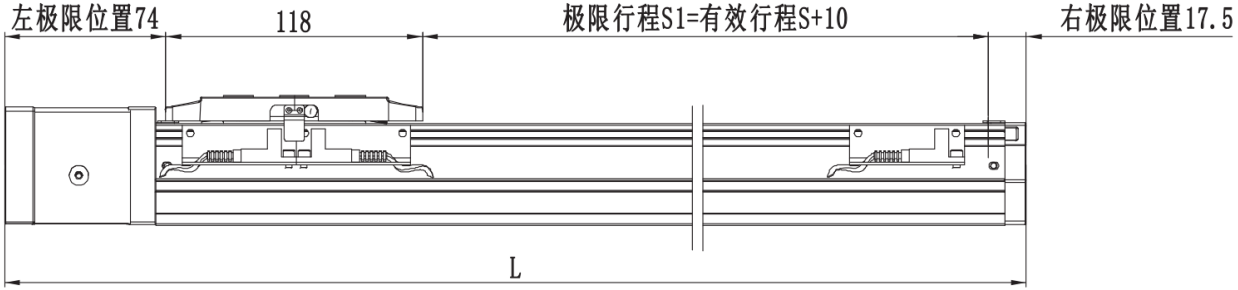

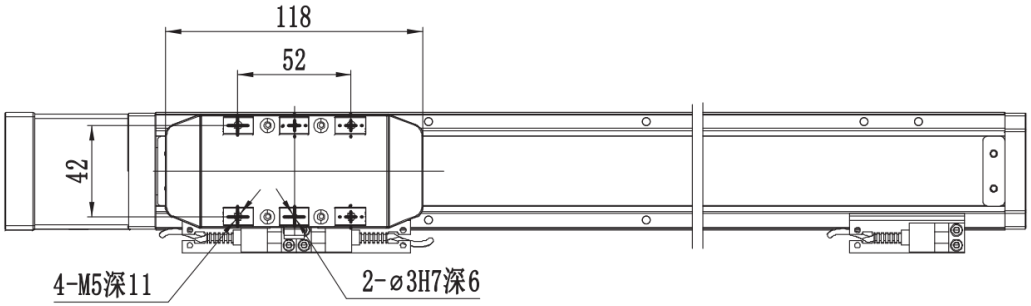

MTH5 · 좌측 L · 공학 개요

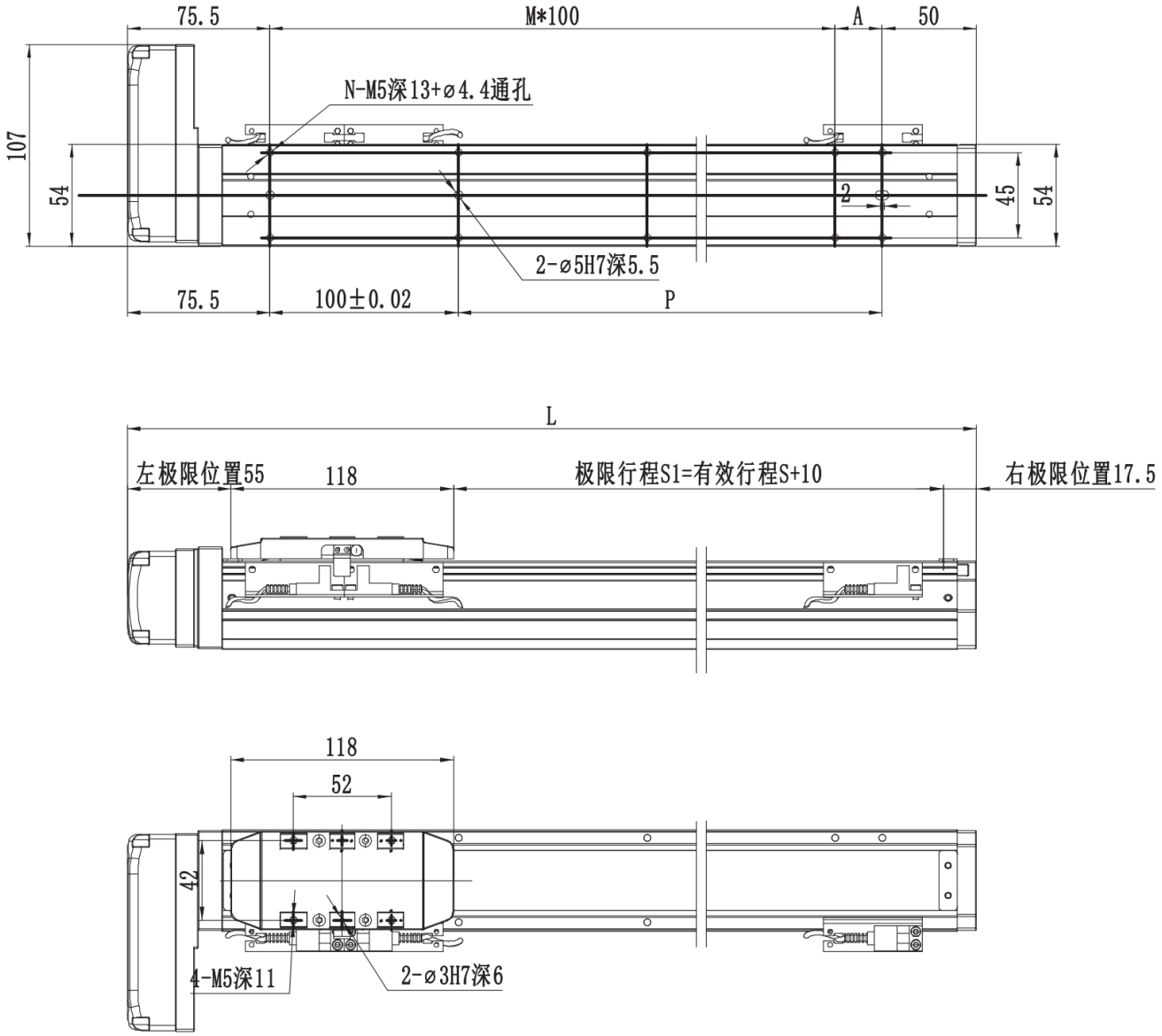

MTH5 · 우측 R · 공학 개요

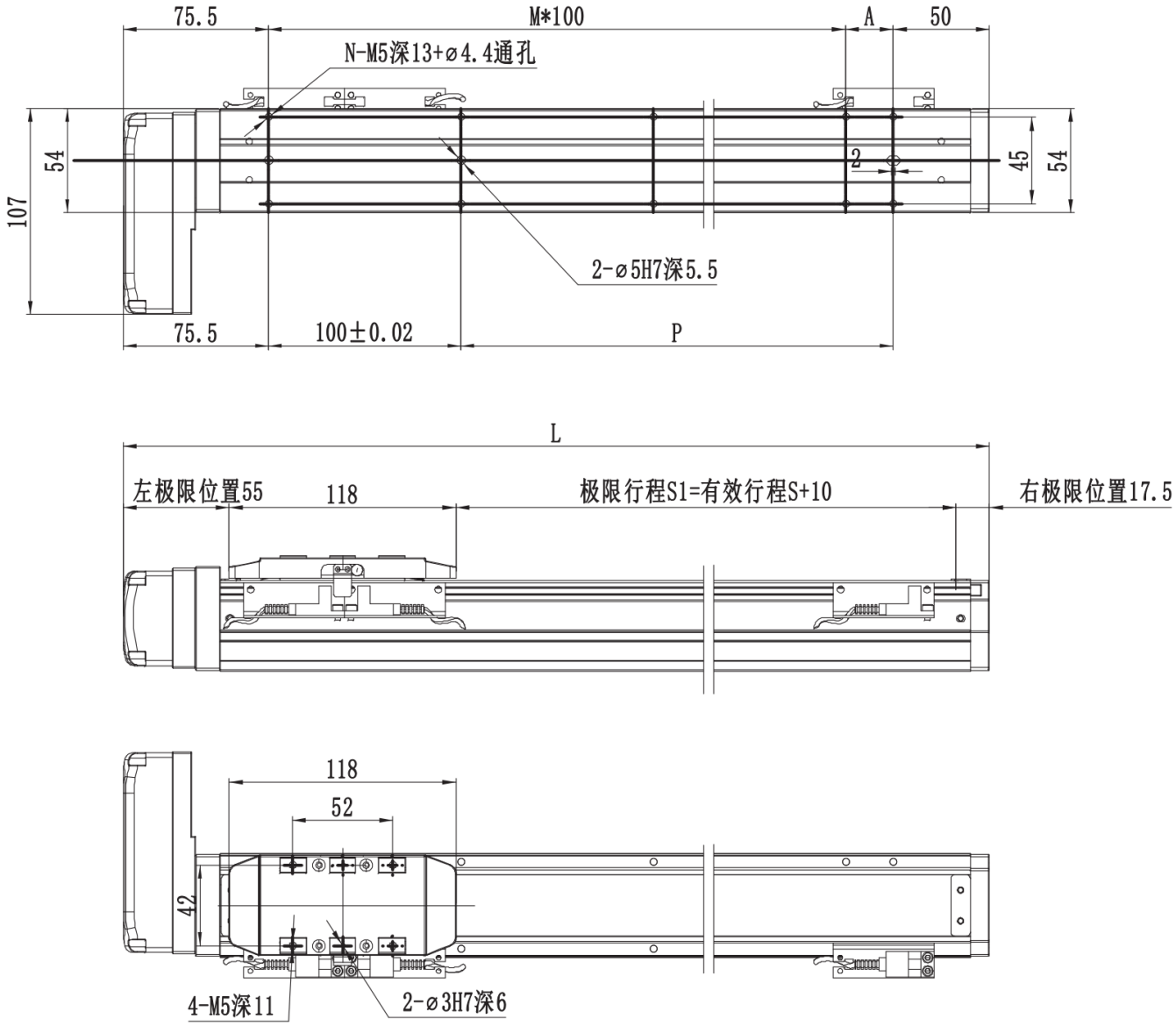

MTH5 · 하단 B · 공학 개요

