كيفية استخدام هذا الأطلس

كل منظر هو رسم الكتالوج للمتغير أو مجموعة النسبة المذكورة. استخدم التسميات المطبوعة لا قياساً بالمقياس. هذه رسوم مرجعية وليست ملفات CAD.

أطلس الرسوم / EDA50

المحتويات

R01	1 مناظر | صفحات 2-2
R02	1 مناظر | صفحات 3-3
R08	1 مناظر | صفحات 4-4
R05	1 مناظر | صفحات 5-5
R04	1 مناظر | صفحات 6-6
R07	1 مناظر | صفحات 7-7
R03	1 مناظر | صفحات 8-8
R06	1 مناظر | صفحات 9-9
L08	1 مناظر | صفحات 10-10
L04	1 مناظر | صفحات 11-11
L03	1 مناظر | صفحات 12-12
L07	1 مناظر | صفحات 13-13
L01	1 مناظر | صفحات 14-14
L06	1 مناظر | صفحات 15-15

اتصل بـ HTROBOT

البريد: emmy@htrobot.com

الموقع: www.htrobot.com

EDA50 | رسم الأبعاد

رسم الكتالوج

EDA50 R01 رسم الأبعاد يوضح=L1:الطول القابل للتمديد=87,L2+الطول القابل للتمديدR01 | 172+

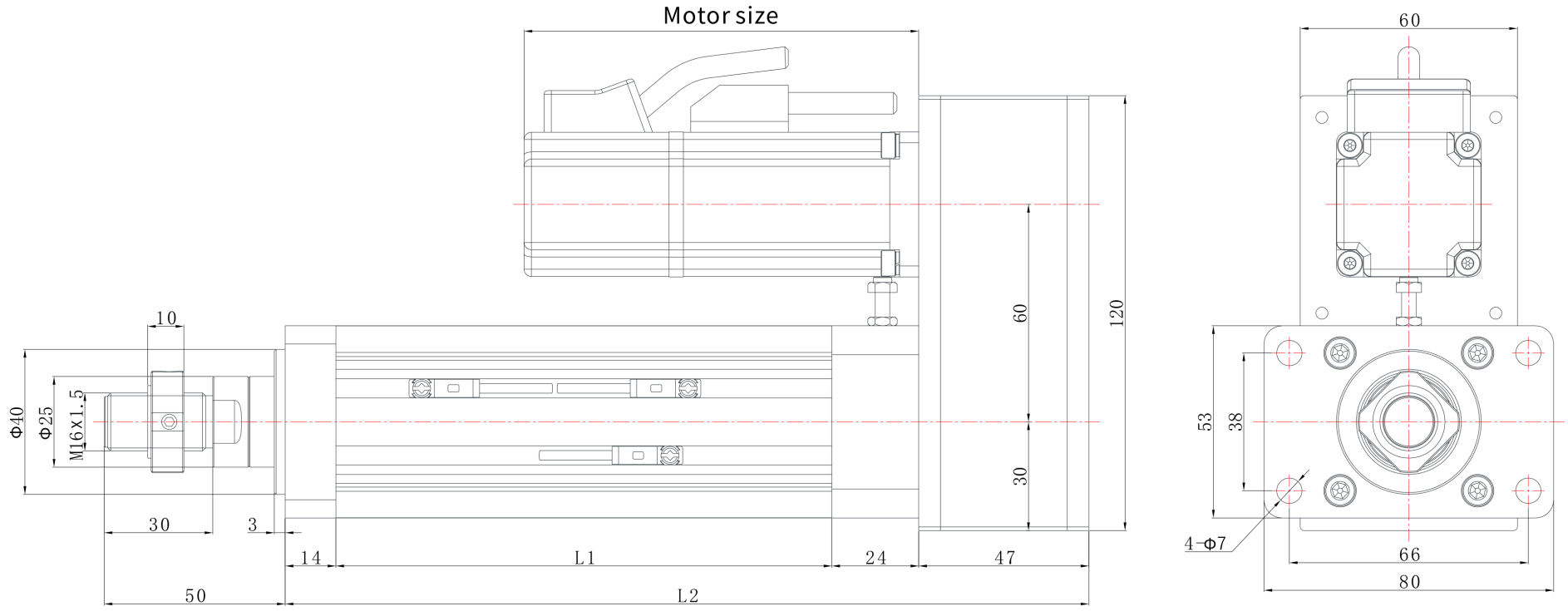

emmy@htrobot.com www.htrobot.com

رسم الأبعاد EDA50 |

رسم الكتالوج

EDA50 R02 رسم الأبعاد يوضح=L1:الطول القابل للتمديد=L2,87+الطول القابل للتمديدR02 | 172+

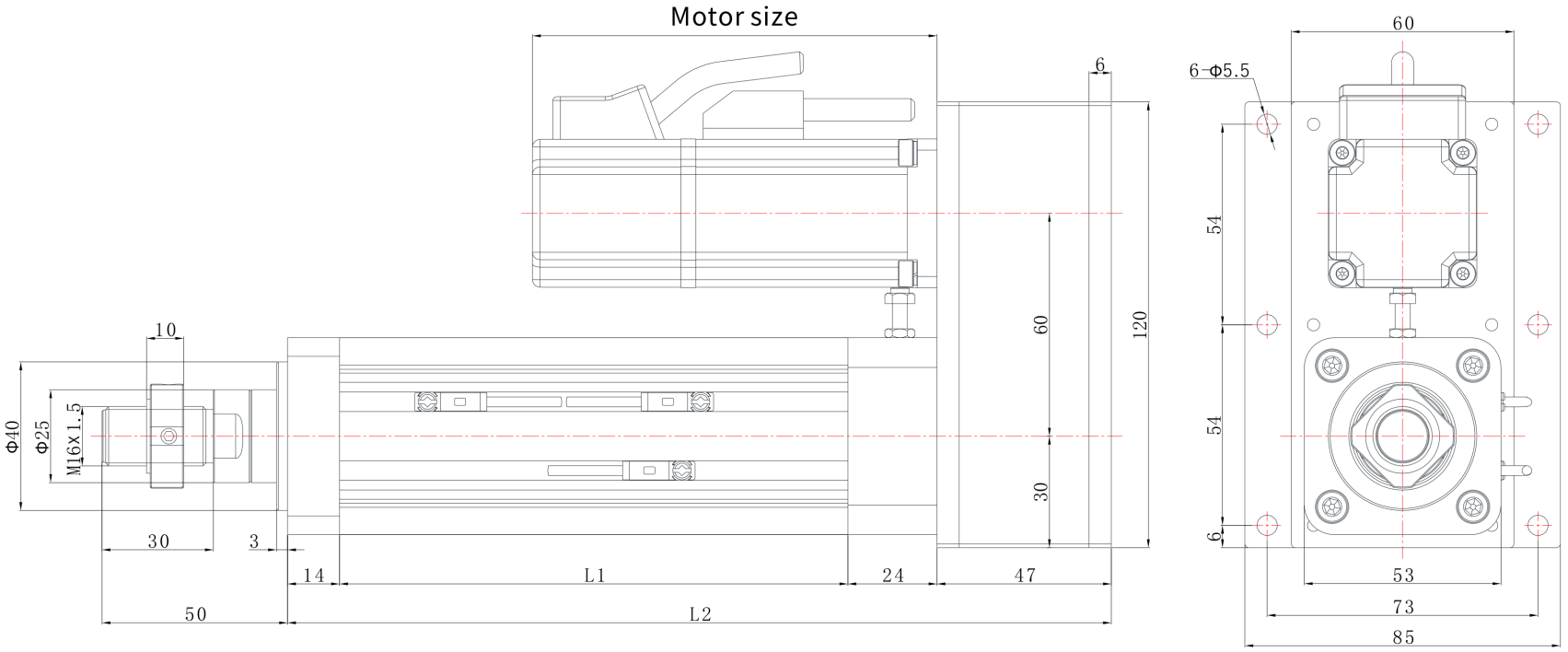

emmy@htrobot.com www.htrobot.com

رسم الأبعاد EDA50 |

رسم الكتالوج

EDA50 R08 رسم الأبعاد يوضح=L1:الطول القابل للتمديد,L2=101+الطول القابل للتمديدR08 | 202+

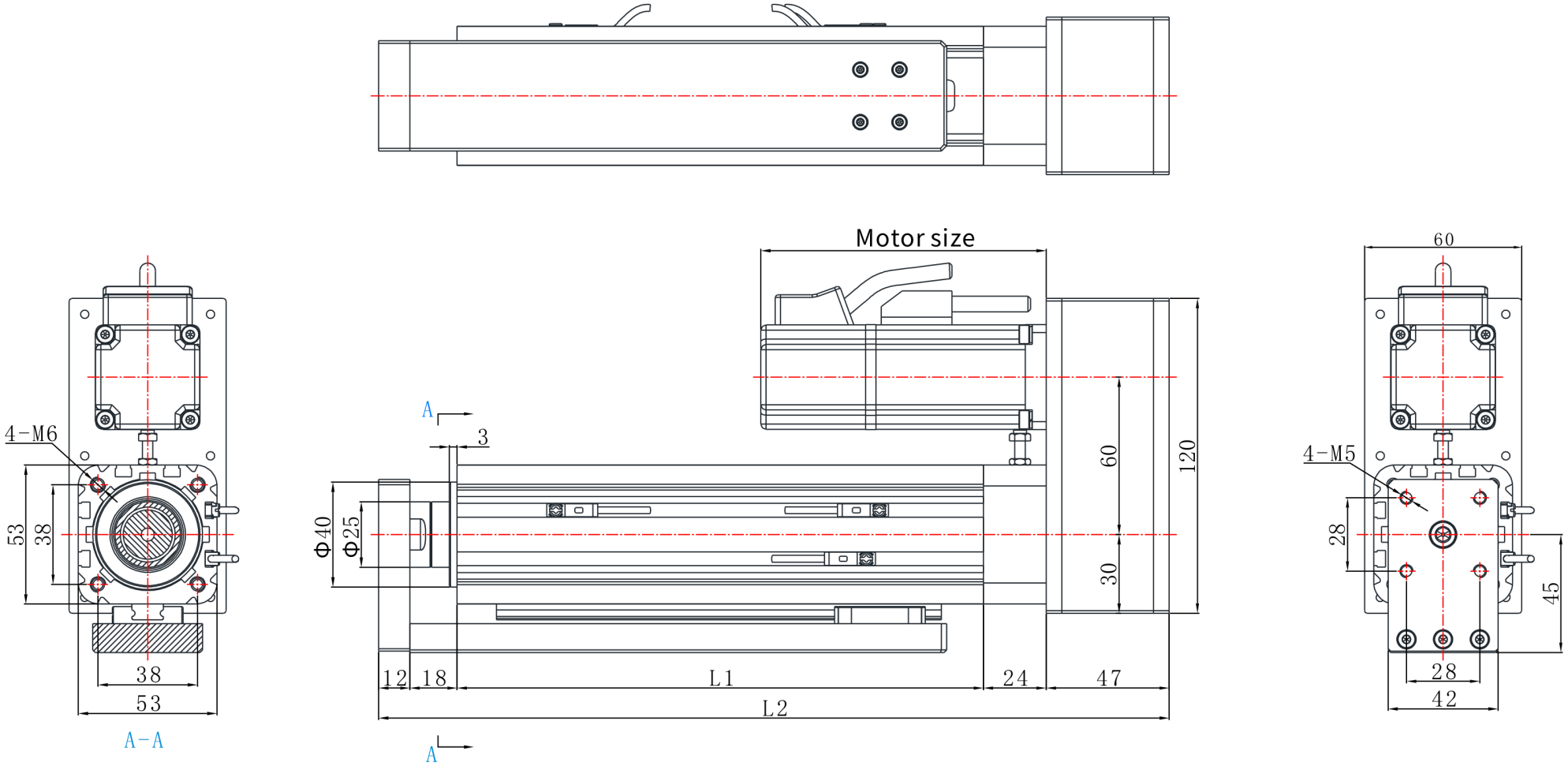

emmy@htrobot.com www.htrobot.com

رسم الأبعاد EDA50 |

رسم الكتالوج

رسم الأبعاد يوضح=L1:الطول القابل للتمديد=L2,87+الطول القابل للتمديدR05 | R05 EDA50 +278

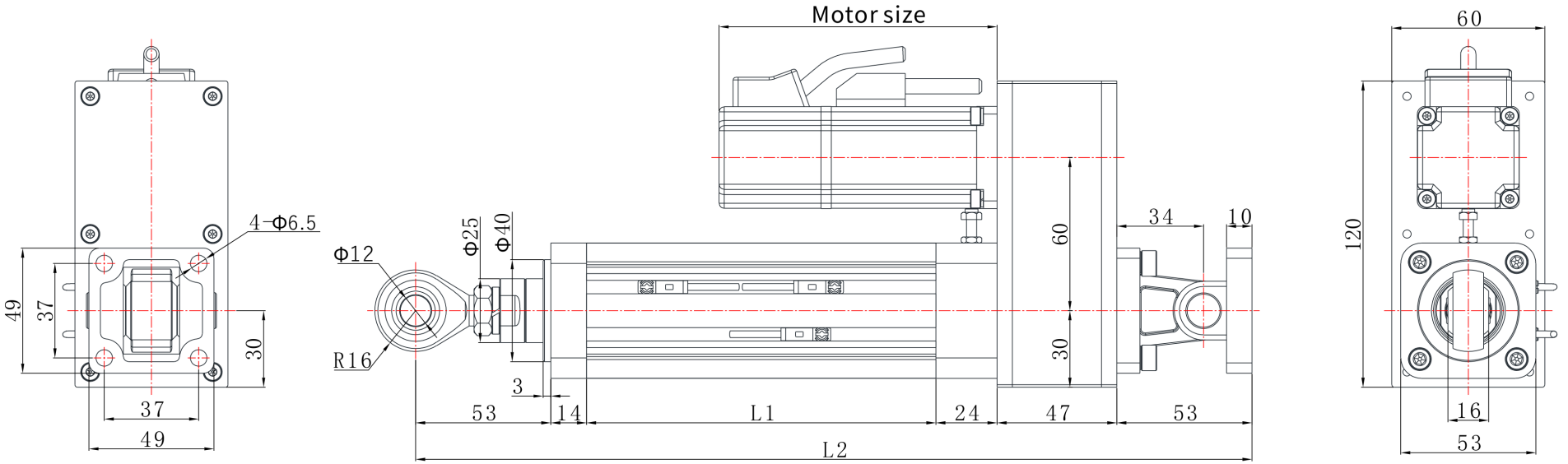

emmy@htrobot.com www.htrobot.com

EDA50 | رسم الأبعاد

رسم الكتالوج

EDA50 R04 رسم الأبعاد يوضح=L1:الطول القابل للتمديد,L2=87+الطول القابل للتمديدR04 | 172+

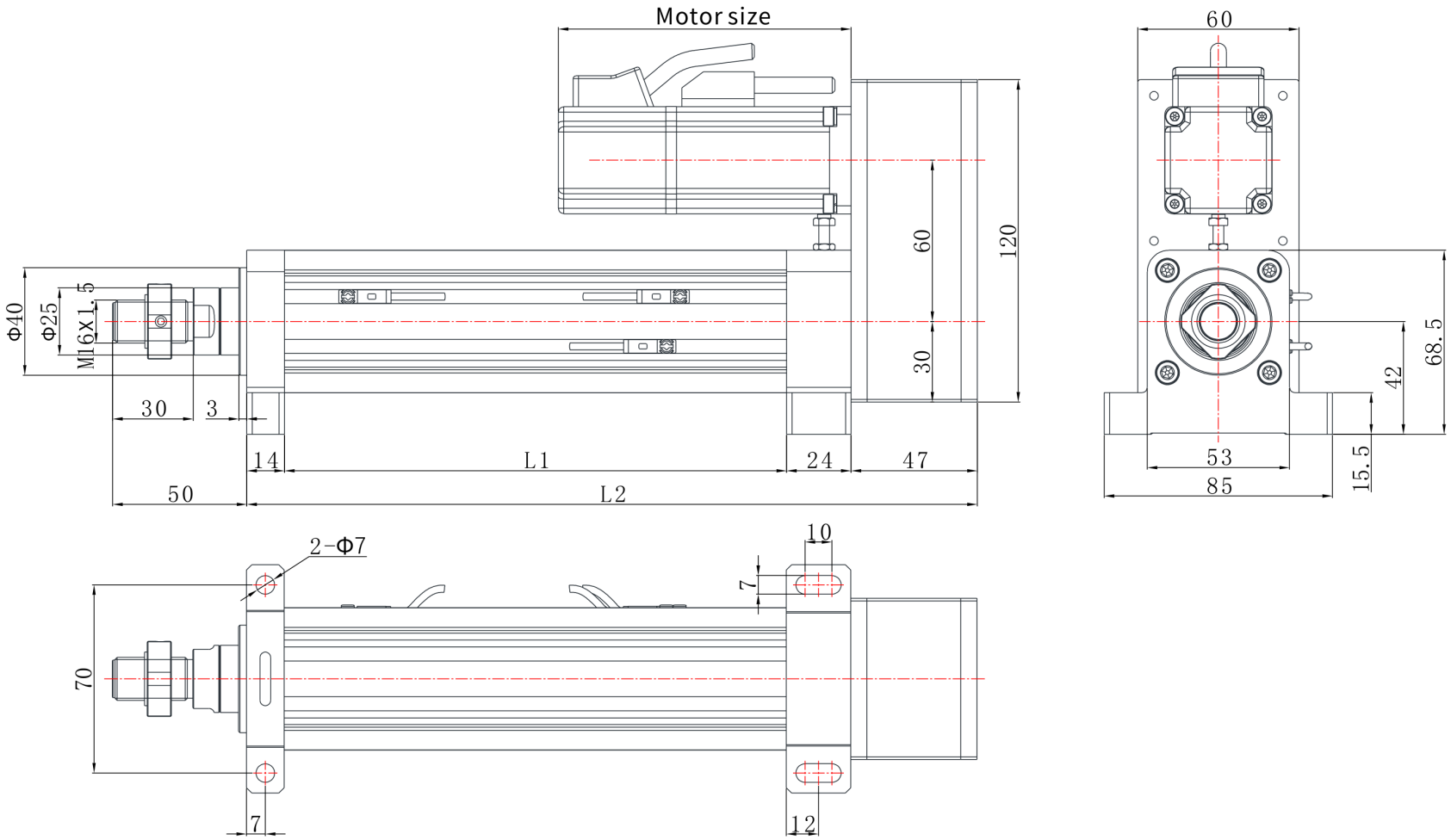

emmy@htrobot.com www.htrobot.com

رسم الأبعاد EDA50 |

رسم الكتالوج

EDA50 R07 رسم الأبعاد يوضح=L1:الطول القابل للتمديد,L2=101+الطول القابل للتمديدR07 | 172+

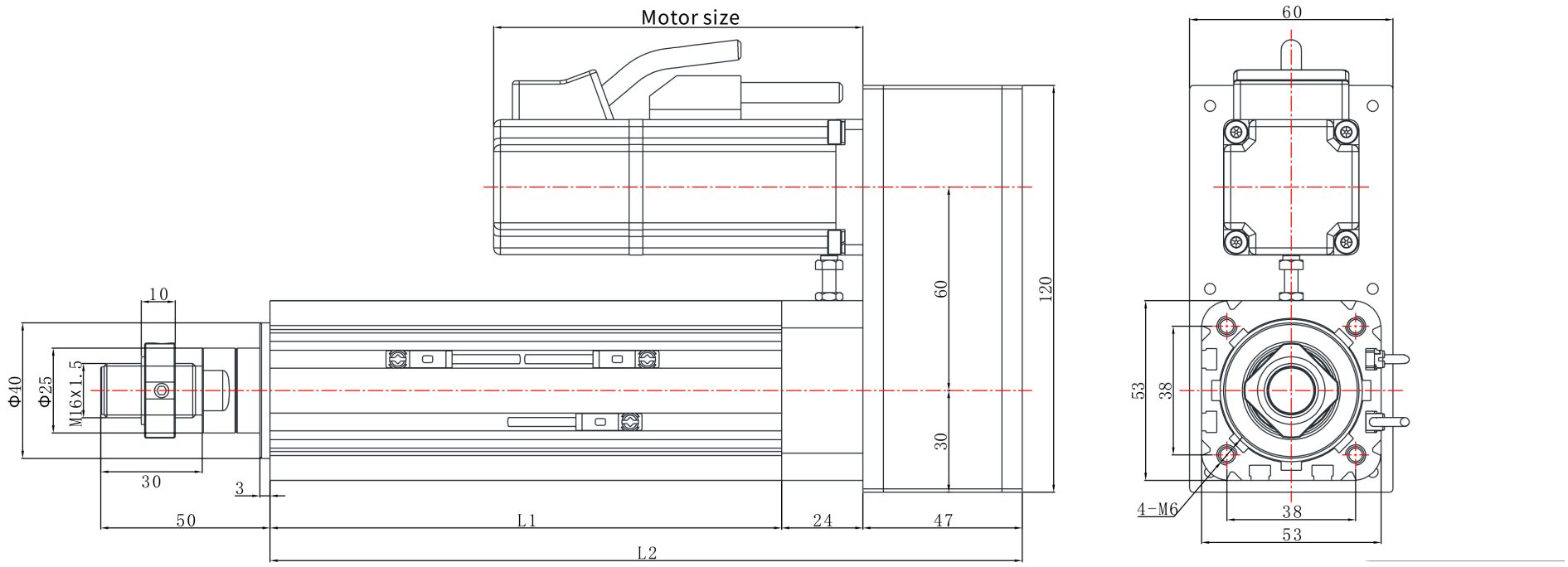

emmy@htrobot.com www.htrobot.com

رسم الأبعاد EDA50 |

رسم الكتالوج

EDA50 R03 رسم الأبعاد يوضح=L1:الطول القابل للتمديد=87,L2+الطول القابل للتمديدR03 | 172+

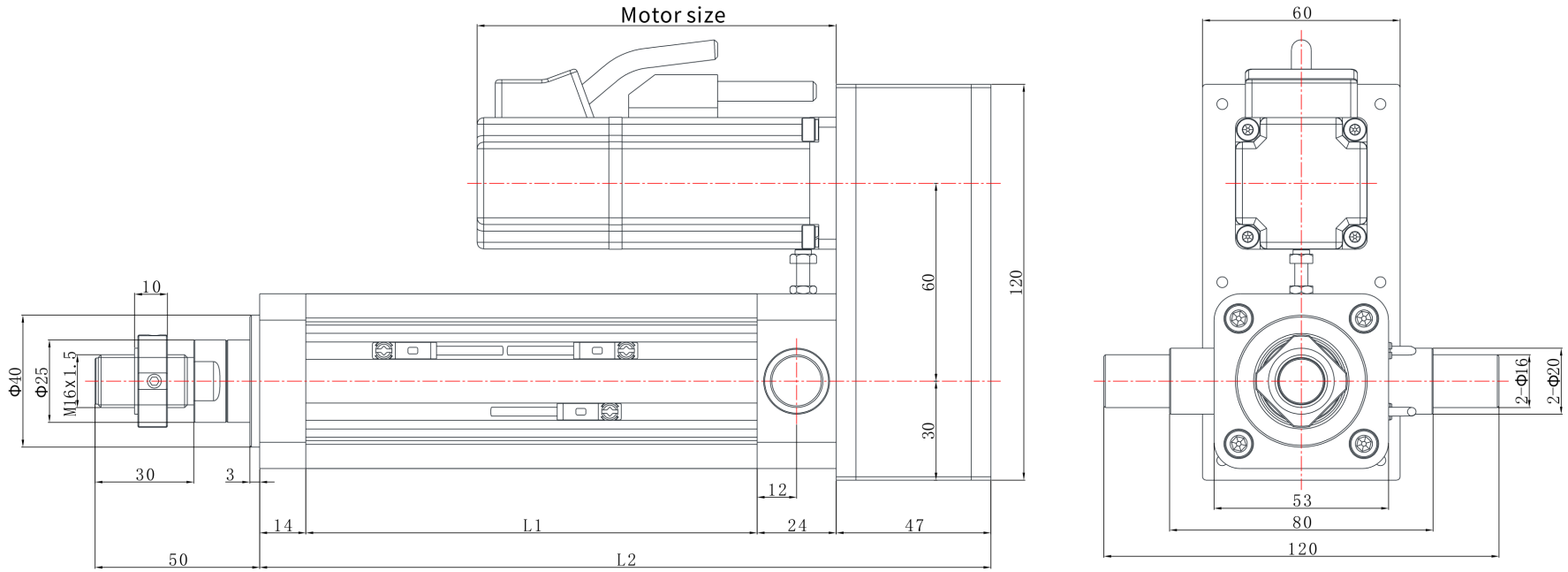

رسم الأبعاد EDA50 |

رسم الكتالوج

EDA50 R06 رسم الأبعاد يوضح=L1:الطول القابل للتمديد=101,L2+الطول القابل للتمديدR06 | 214+

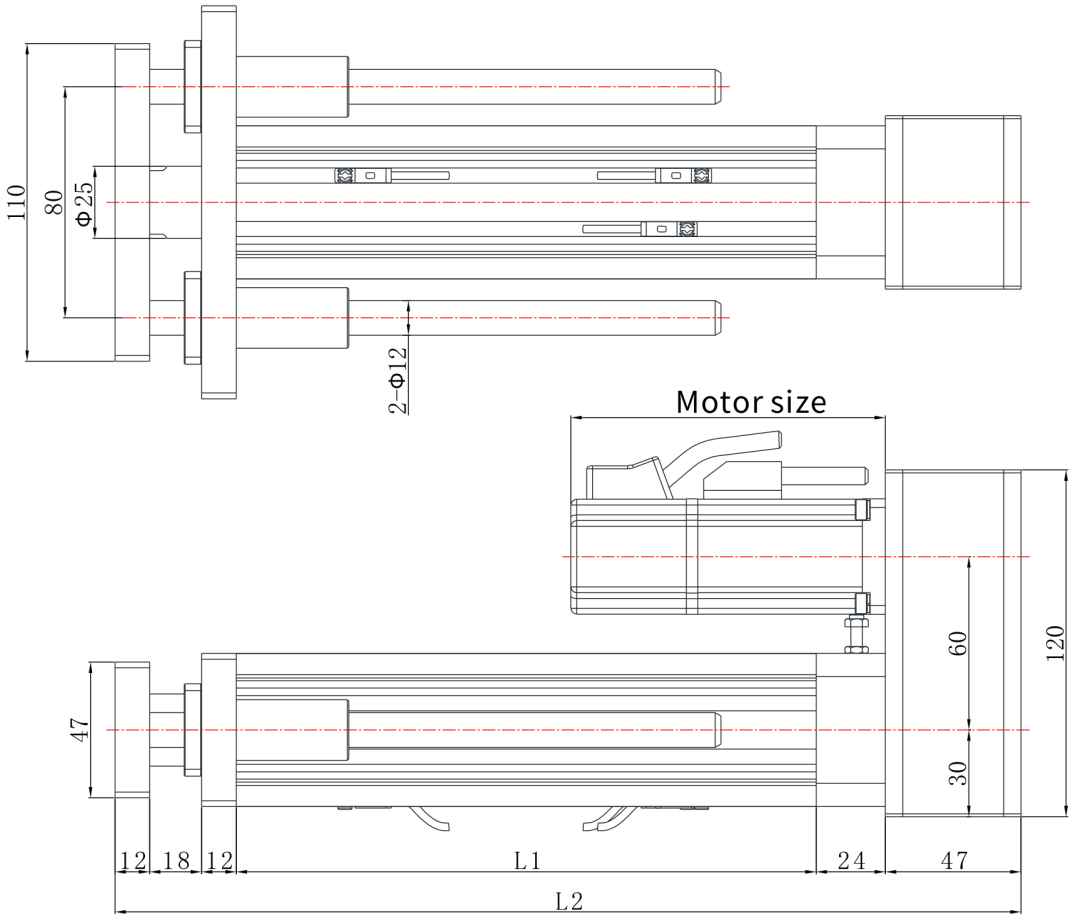

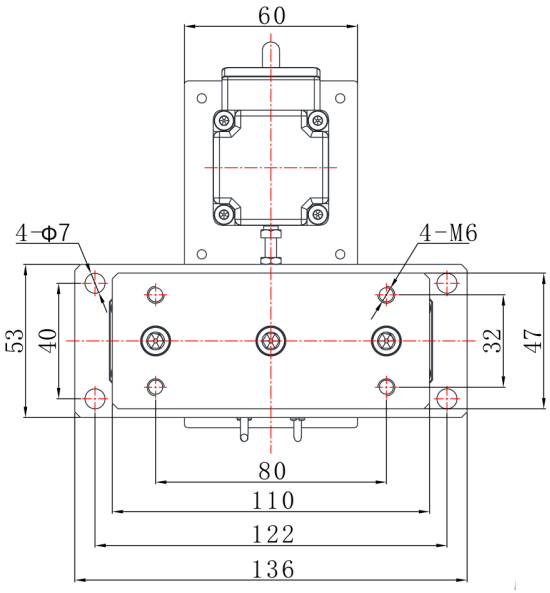

emmy@htrobot.com www.htrobot.com

EDA50 | رسم الأبعاد

رسم الكتالوج

EDA50 L08 رسم الأبعاد يوضح=L1:الطول القابل للتمديد=101,L2+الطول القابل للتمديدL08 | 210+

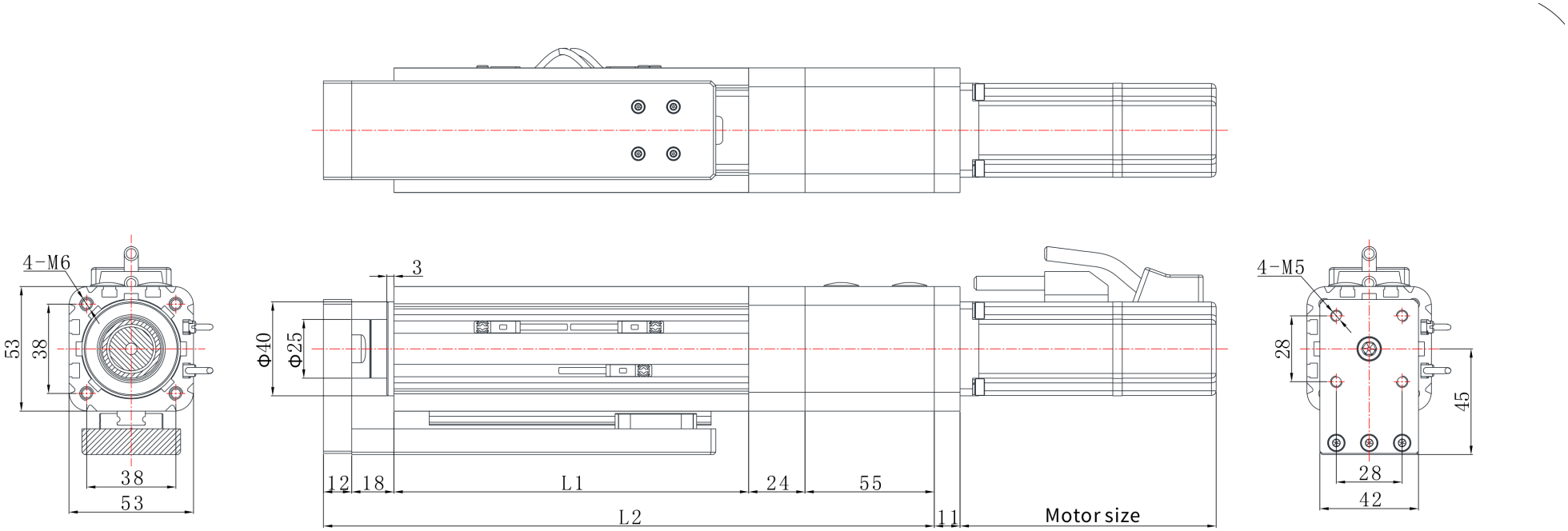

emmy@htrobot.com www.htrobot.com

رسم الأبعاد EDA50 |

رسم الكتالوج

EDA50 L04 رسم الأبعاد يوضح=L1:الطول القابل للتمديد=L2,87+الطول القابل للتمديدL04 | 180+

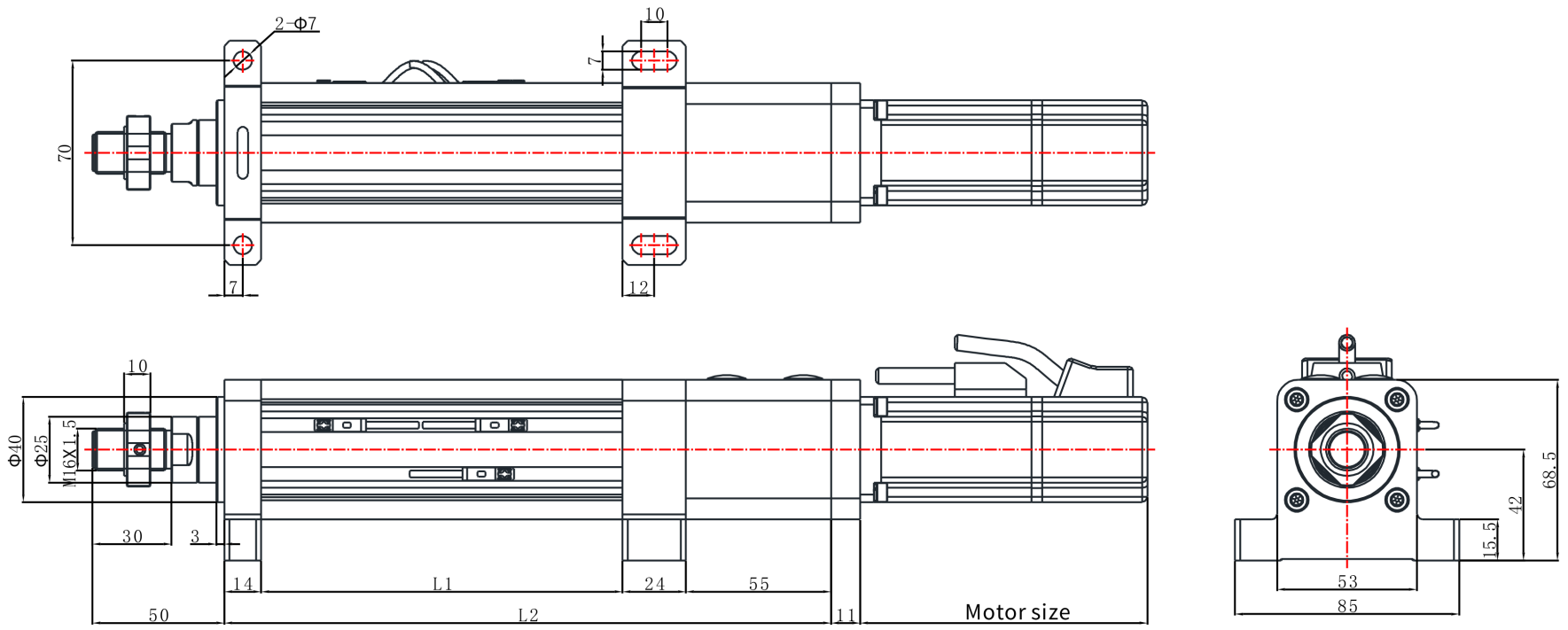

emmy@htrobot.com www.htrobot.com

EDA50 | رسم الأبعاد

رسم الكتالوج

EDA50 L03 رسم الأبعاد يوضح=L1:الطول القابل للتمديد=87,L2+الطول القابل للتمديدL03 | 180+

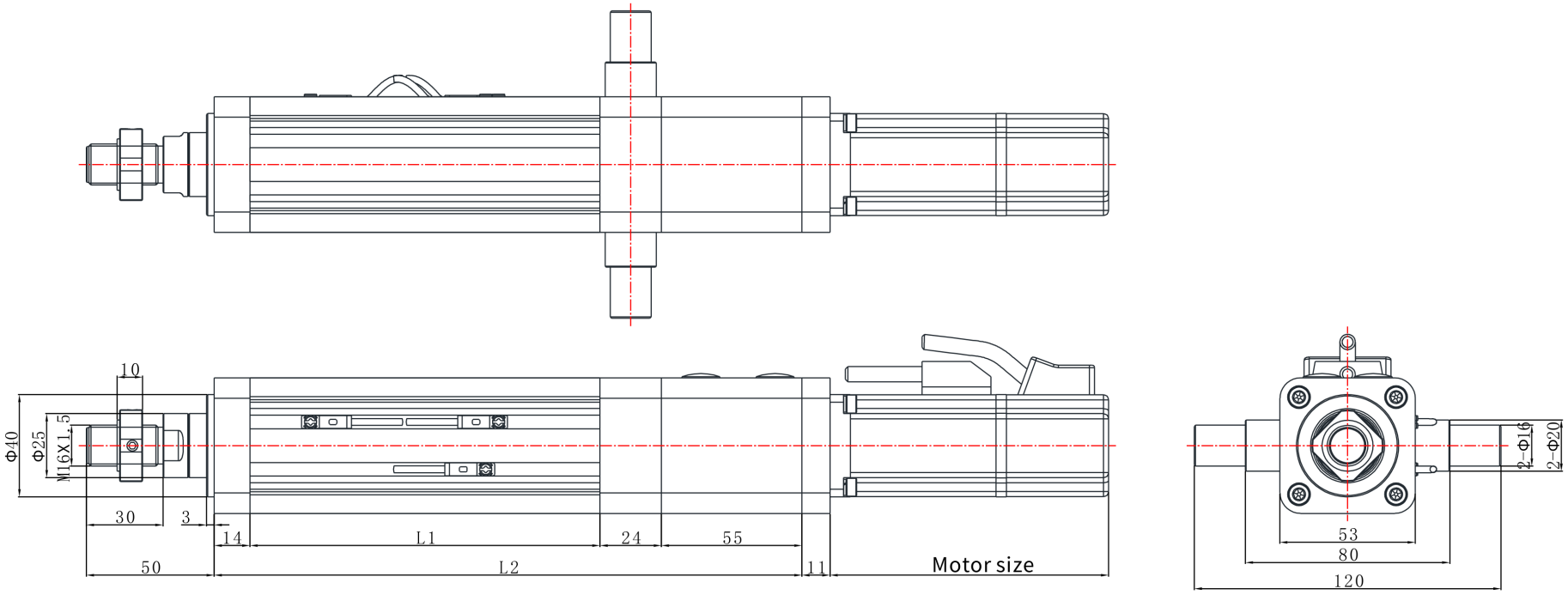

emmy@htrobot.com www.htrobot.com

رسم الأبعاد EDA50 |

رسم الكتالوج

EDA50 L07 رسم الأبعاد يوضح=L1:الطول القابل للتمديد=101,L2+الطول القابل للتمديدL07 | 180+

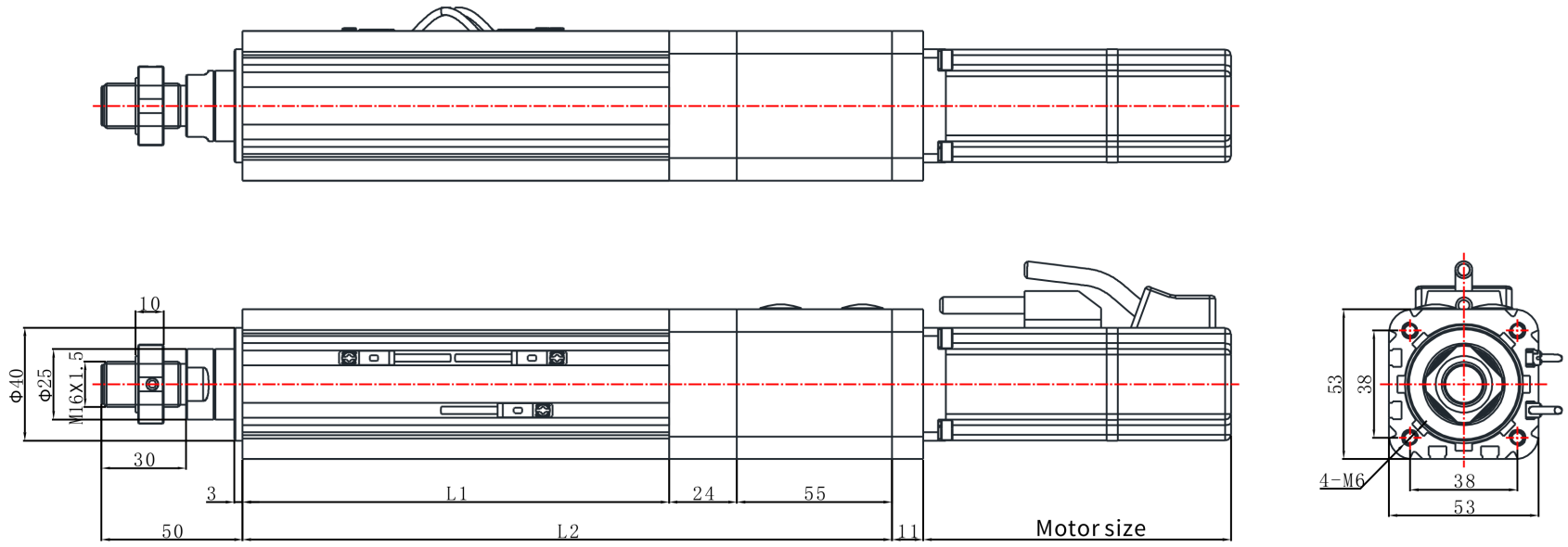

emmy@htrobot.com www.htrobot.com

EDA50 | رسم الأبعاد

رسم الكتالوج

EDA50 L01 رسم الأبعاد يوضح=L1:الطول القابل للتمديد=87,L2+الطول القابل للتمديدL01 | 180+

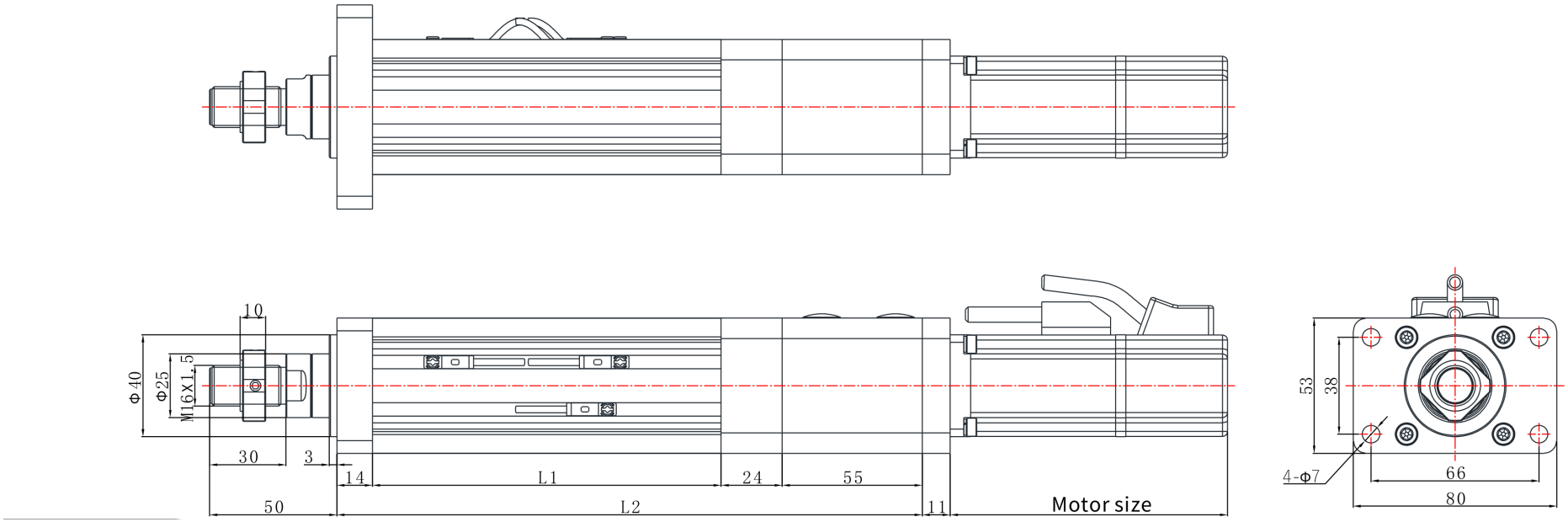

emmy@htrobot.com www.htrobot.com

رسم الأبعاد EDA50 |

رسم الكتالوج

EDA50 L06 رسم الأبعاد يوضح:الطول القابل للتمديدالطول القابل للتمديد L06 |

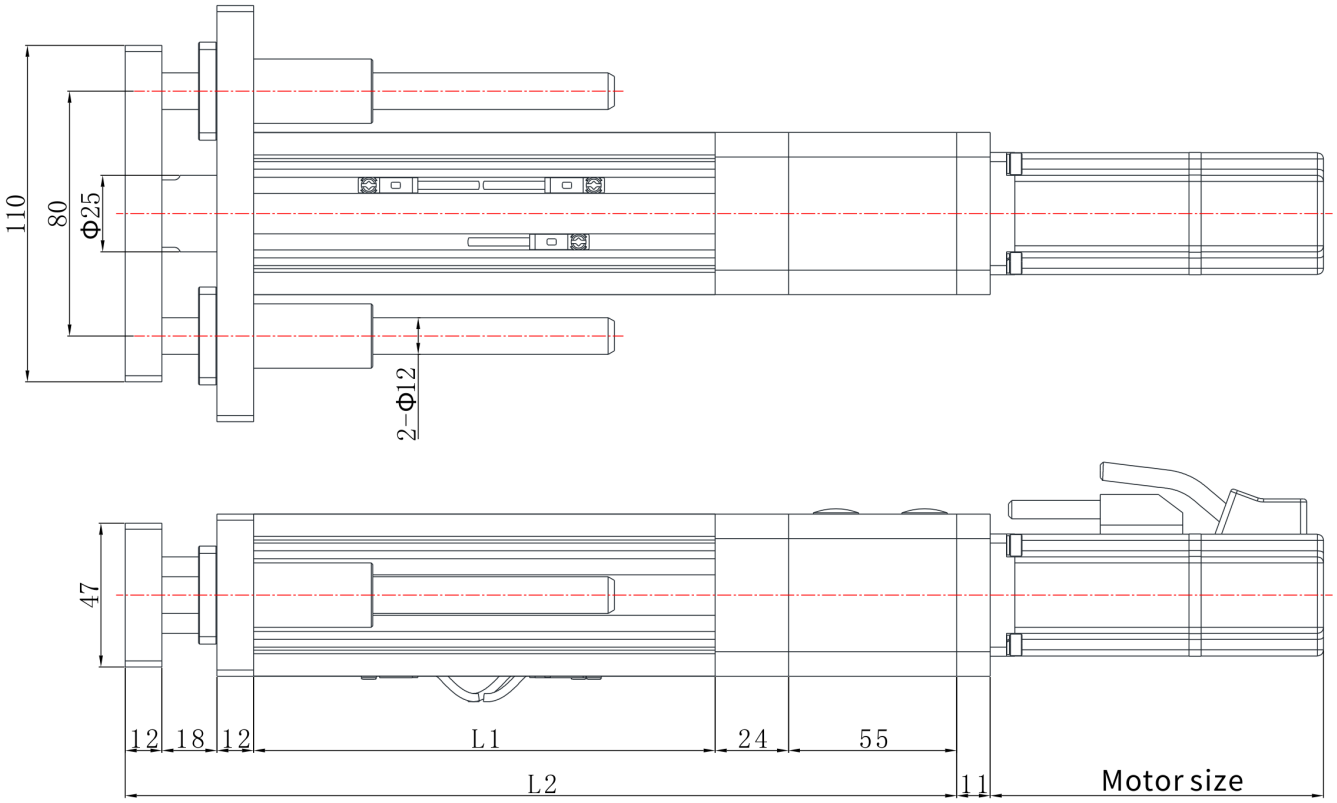

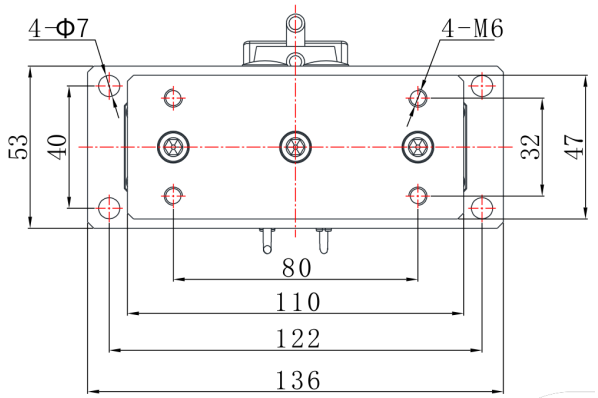

emmy@htrobot.com www.htrobot.com