EDA75

고정밀·고하중 서보 전동 실린더, 스트로크 맞춤 가능 EDA75

제품

기계 또는 생산 라인의 안내 직선 운동용 서보 전동 실린더.

기술 사양

리미트 스위치	마그네틱 스위치
최대 허용 속도	**<=500 mm/s**
최대 허용 추력	**<=6.8kN**
피스톤 로드 회전각	**+/-0.3 deg**
신장 가능 길이	**<=600 mm**
내경	**phi63 mm**

선정

추력, 스트로크, 속도는 하나의 듀티로 선택하십시오. 카탈로그 최댓값이 다른 최댓값의 동시 적용을 뜻하지 않습니다. 주문 전에 스크루 리드, 모터 설치, 감속, 하중 연결을 확인하십시오.

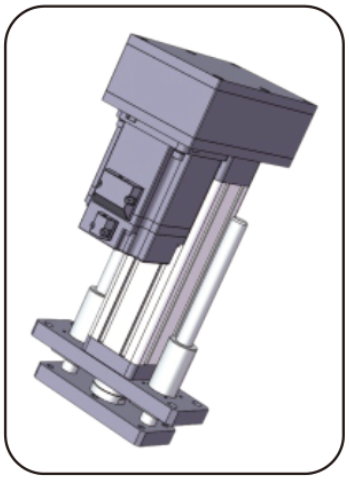

제품 일러스트

기본 매개변수

(참고: 추력, 스트로크, 속도는 실제 사용과 함께 맞춰야 하며, 세 항목의 상한값을 동시에 쓸 수 없습니다.)

외경	내경	최대 허용 추력	신장 가능 길이	최대 허용 속도	최대 허용 속도 피스톤 로드 회전각 리밋 스위치	리미트 스위치
75x75 mm	phi63 mm	<=6.8KN	<=600 mm	<=500 mm/s	+/-0.3 deg	마그네틱 스위치

드라이브 및 모터 옵션

볼스크루 리드	동기 휠 속도비 (입력: 출력)	동기 휠 속도비 (입력: 출력)	동기 휠 속도비 (입력: 출력)	직접 설치 가능한 모터 사양	직접 설치 가능한 모터 사양	직접 설치 가능한 모터 사양	조합 가능한 감속기
05mm	1:1	1.5:1	2:1	60A	80A	86B	NO
10mm	1:1	1.5:1	2:1	60A	80A	86B	NO
20mm	1:1	1.5:1	2:1	60A	80A	86B	NO

emmy@htrobot.com www.htrobot.com

EDA75

전동 실린더

볼 스크루 매개변수

(참고: 볼 스크루 매개변수는 스트로크 〈= 300mm에 적용됩니다. 300mm보다 큰 스트로크는 당사 기술 담당자에게 문의하십시오.)

볼스크루 모델	유형	직경	볼스크루 리드	Ca (KN)	Coa (KN)	볼스크루 강성	볼 직경	스크루 샤프트	세장비	위치결정 정밀도 | 정밀도 등급	위치결정 정밀도 | 정밀도 등급
SFNU2005-4	볼스크루	20 mm	05mm	15.2 KN	38 KN	39Kgf/um	3.175mm	12K4	1:30	C5/+/-0.01	C7/+/-0.02
SFA2010-3.8	볼스크루	20 mm	10mm	14.8 KN	38 KN	40Kgf/um	3.175mm	12K4	1:30	C5/+/-0.01	C7/+/-0.02
SFA2020-1.8	볼스크루	20 mm	20mm	7.4 KN	17.2 KN	19Kgf/um	3.175mm	12K4	1:30	C5/+/-0.01	C7/+/-0.02

베어링 매개변수

베어링 모델	Cr (KN)	Cor (KN)
테이퍼 롤러 베어링 30302x2	23.6 KN	21.1 KN

타이밍 풀리 및 벨트

동기 풀리 속도비	구동 기어 사양	피동 기어 사양	구동 기어 잇수	종동 휠 잇수	동기 풀리 중심 거리	동기 벨트 둘레	동기 벨트 폭
1:1	5M15T29	5M15T29	36	36	85mm	350	15mm
1.5:1	5M15T29	5M15T29	24	36	85mm	320	15mm
2:1	5M15T29	5M15T29	24	48	85mm	355	15mm

치수 대응 표 (mm)

부하 연결 방식	phiA	phiB	phiC	C	D	E	F	H	G	M
수나사	phi60	phi45	-	40	65	3	12	-	41	M30x1.5
암나사	phi60	phi45	-	40	25	3	-	-	41	M20
I형 커넥터	phi60	phi45	phi20	-	118	3	20	40	41	-
피시아이 베어링	phi60	phi45	phi20	-	72	3	25	-	41	-
Y 조인트	phi60	phi45	phi20	-	118	3	20	40	44.4	-

emmy@htrobot.com www.htrobot.com