MTH5 Dimensões

Vistas de dimensões e instalação. As unidades são as legendas impressas em cada vista.

Estes desenhos não selecionam um curso. Confirme a montagem face à configuração que encomendar.

C exterior: 4 vistas. vista 1, vista 2, vista 3, flange de secção

L esquerda: 4 vistas. vista 1, vista 2, vista 3, flange de secção

R direita: 4 vistas. vista 1, vista 2, vista 3, flange de secção

B inferior: 2 vistas. vista 1, flange de secção

C exterior: 1 vistas. visão geral de engenharia

L esquerda: 1 vistas. visão geral de engenharia

R direita: 1 vistas. visão geral de engenharia

B inferior: 1 vistas. visão geral de engenharia

MTH5 · C exterior · vista 1

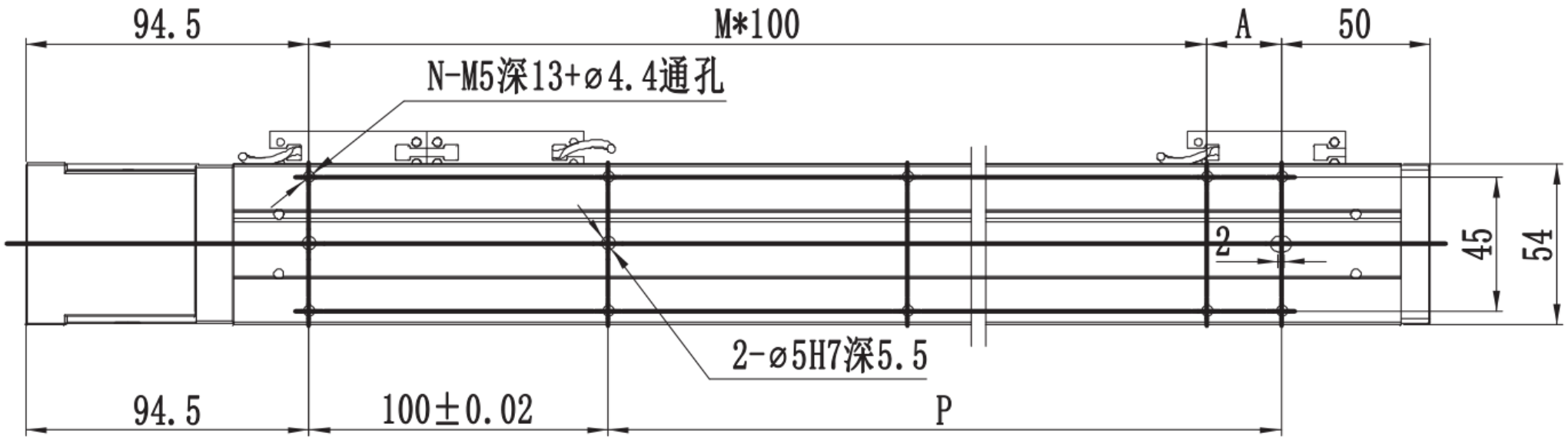

MTH5 · C exterior · vista 2

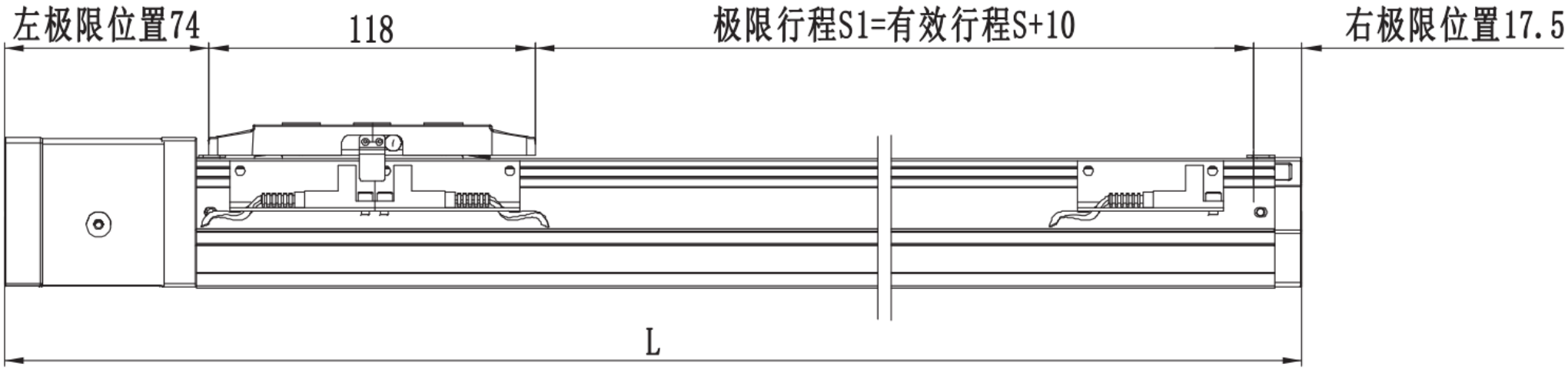

MTH5 · C exterior · vista 3

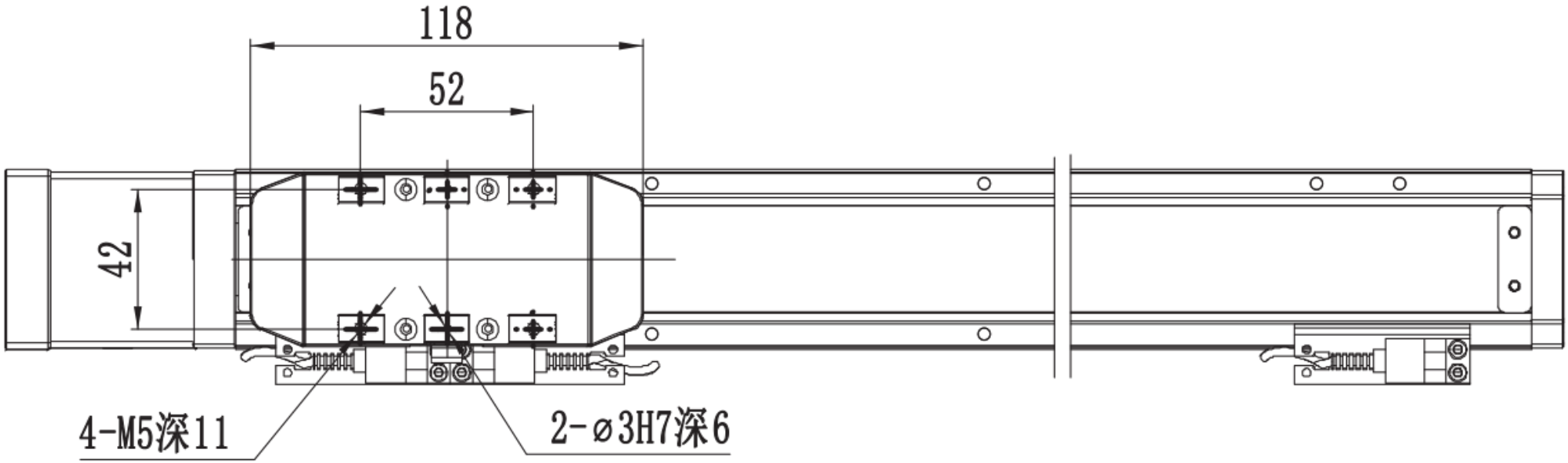

MTH5 · C exterior · flange de secção

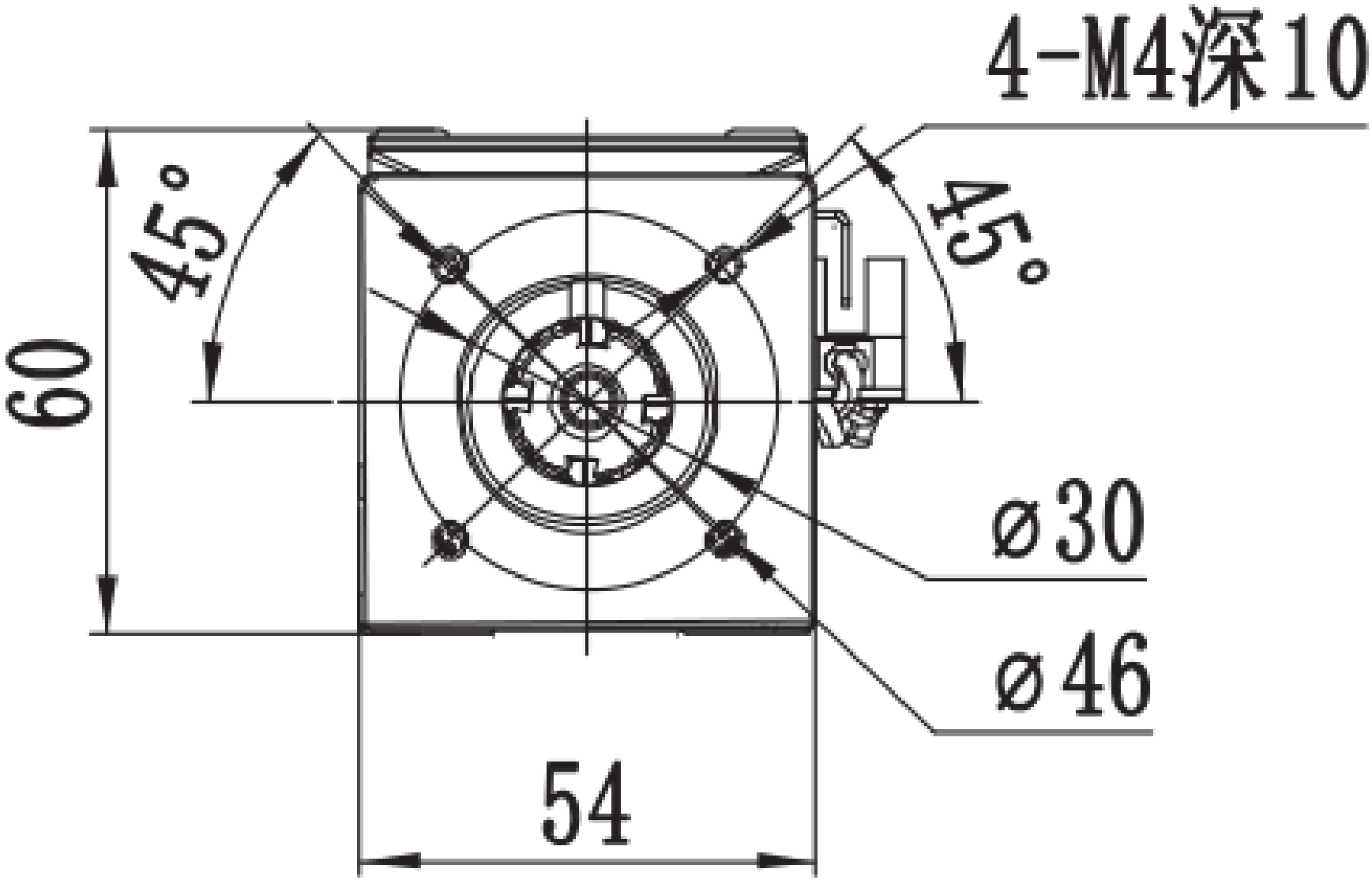

MTH5 · L esquerda · vista 1

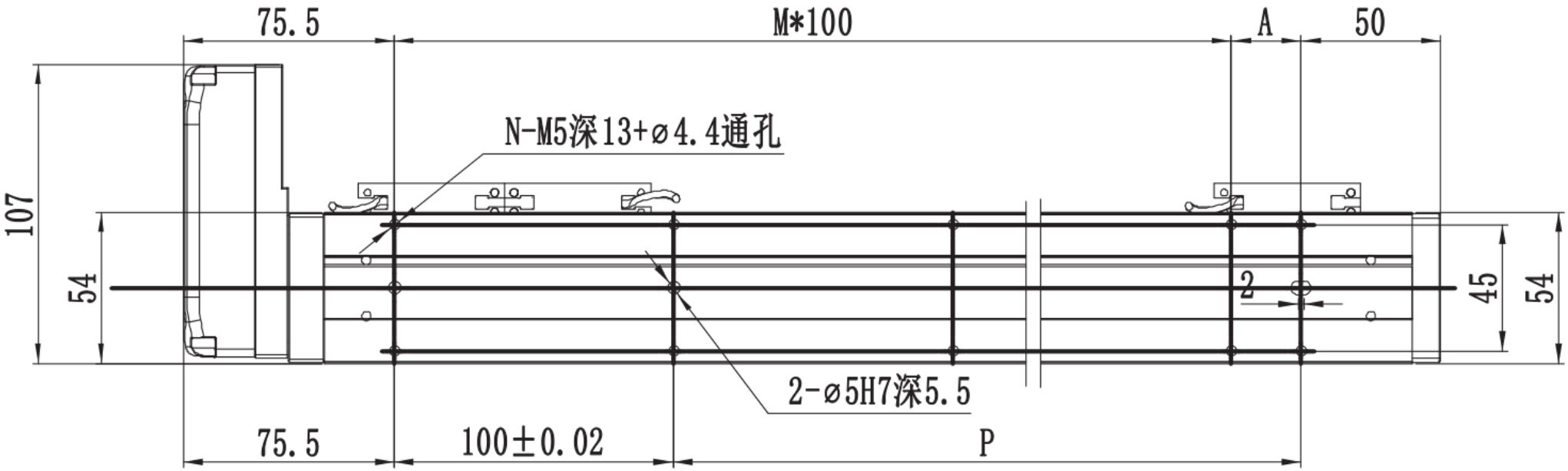

MTH5 · L esquerda · vista 2

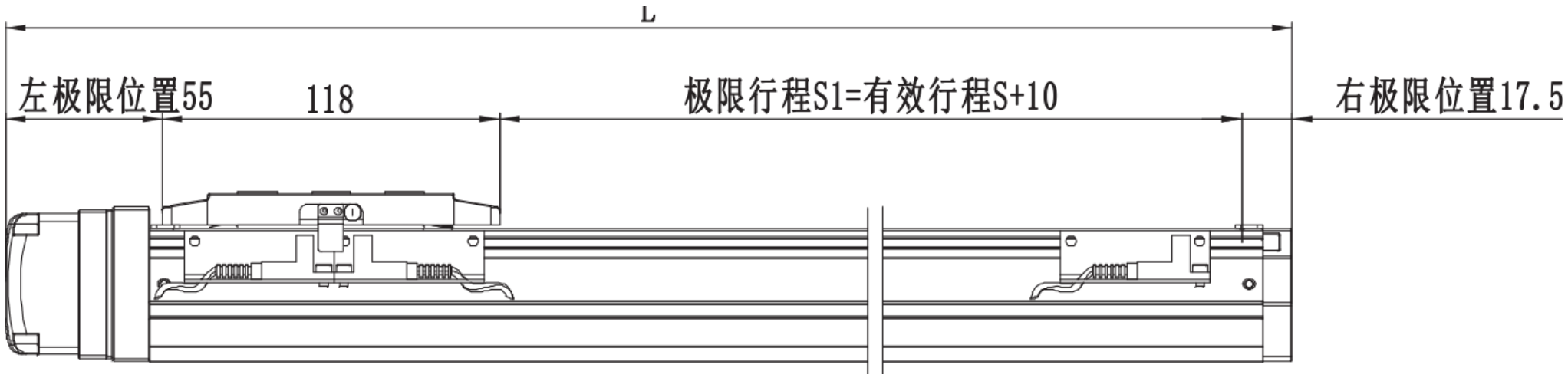

MTH5 · L esquerda · vista 3

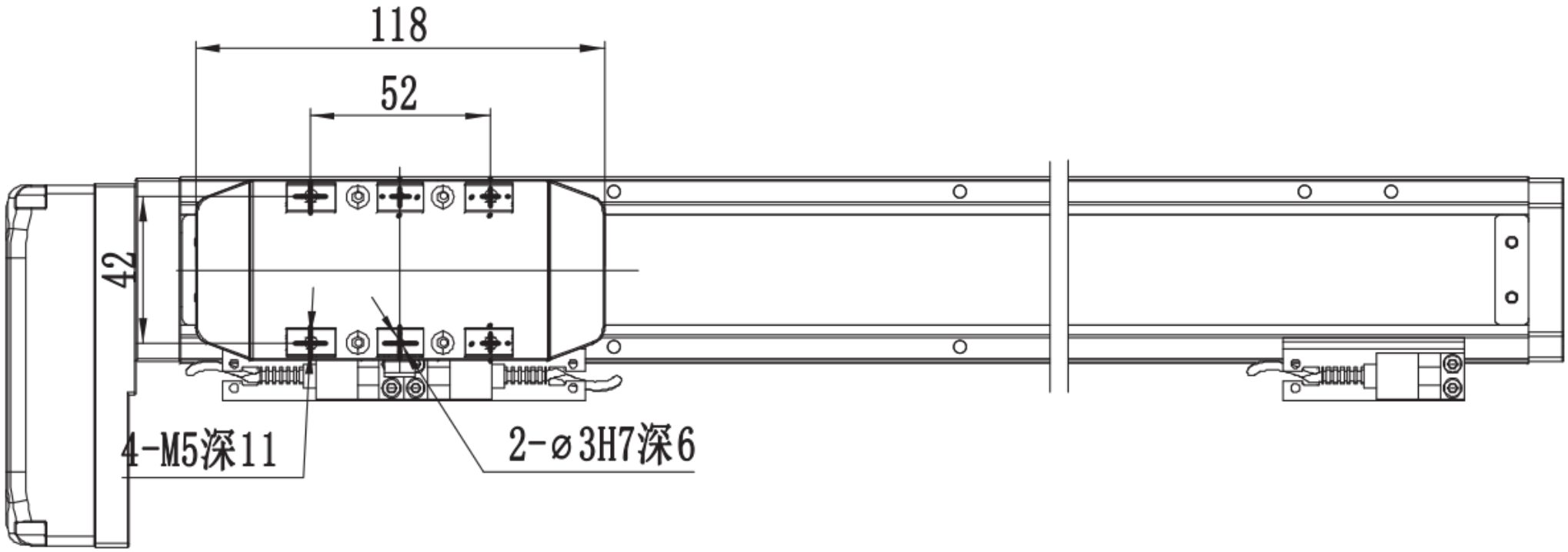

MTH5 · L esquerda · flange de secção

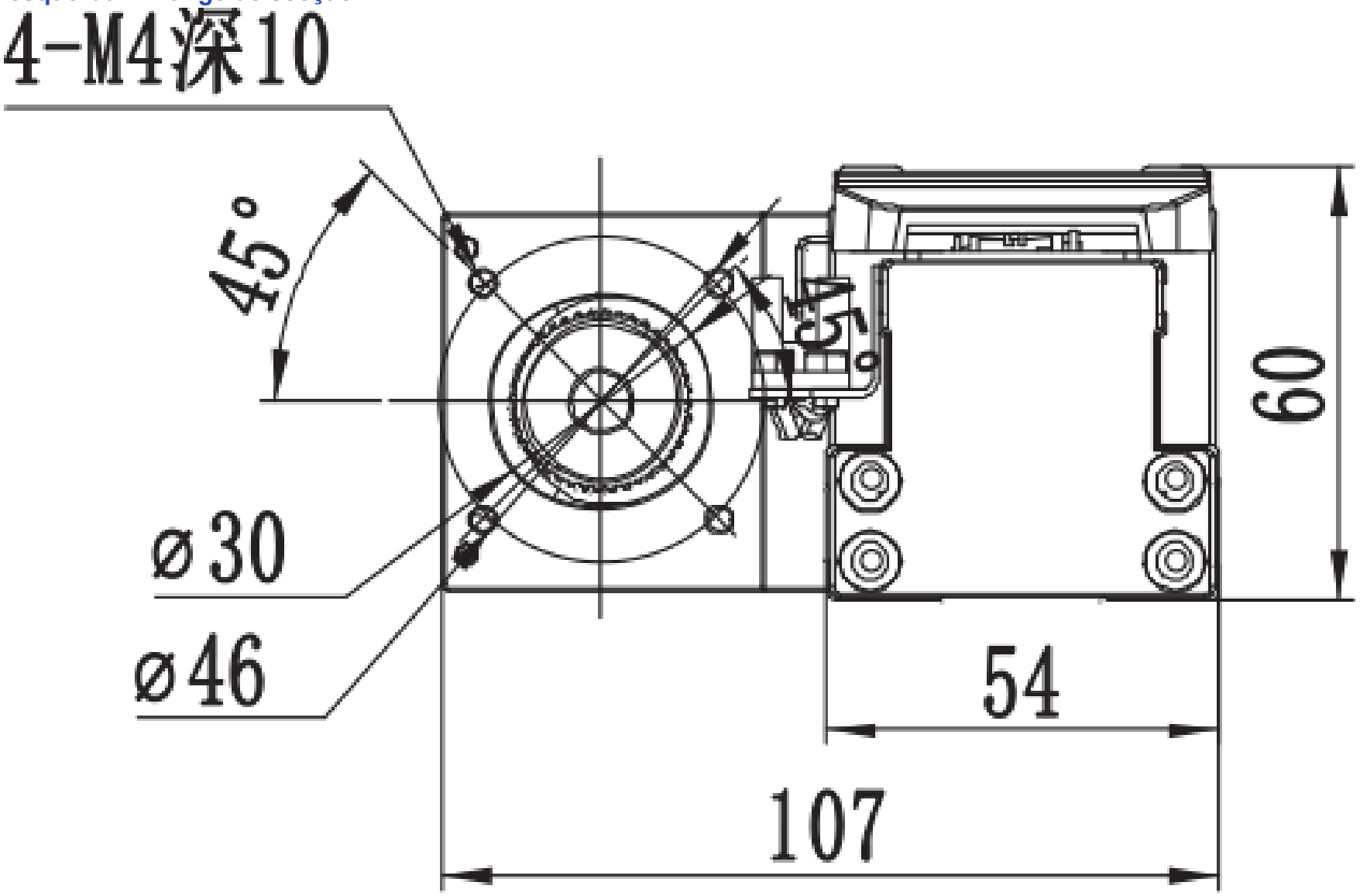

MTH5 · R direita · vista 1

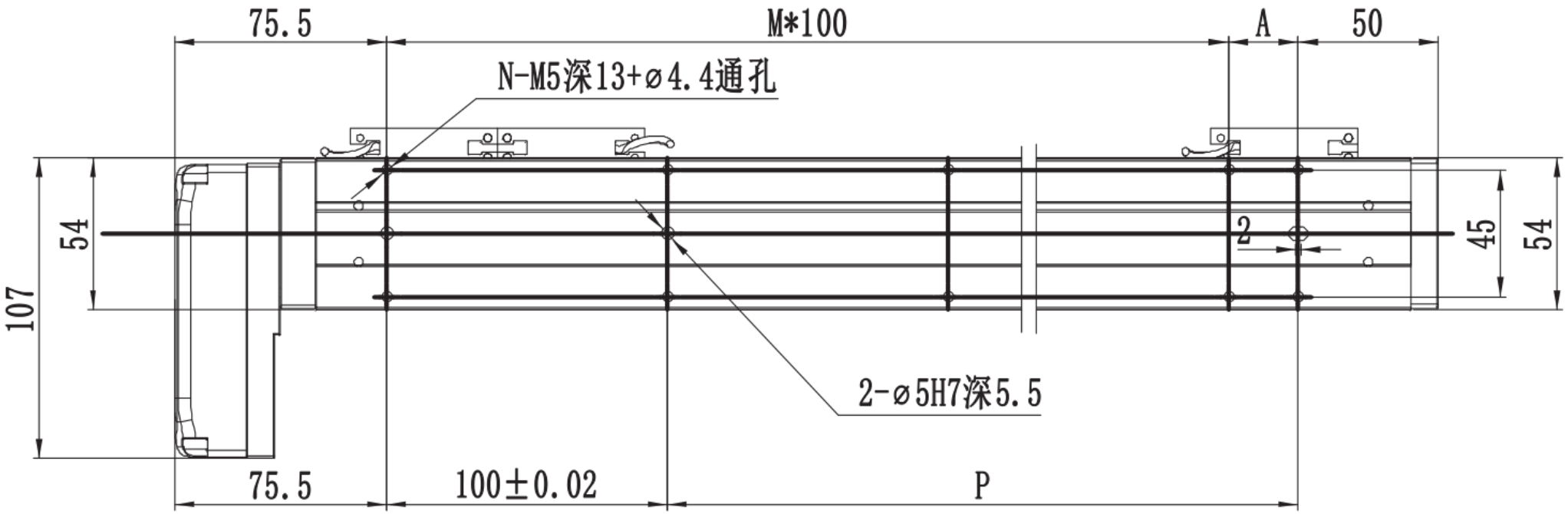

MTH5 · R direita · vista 2

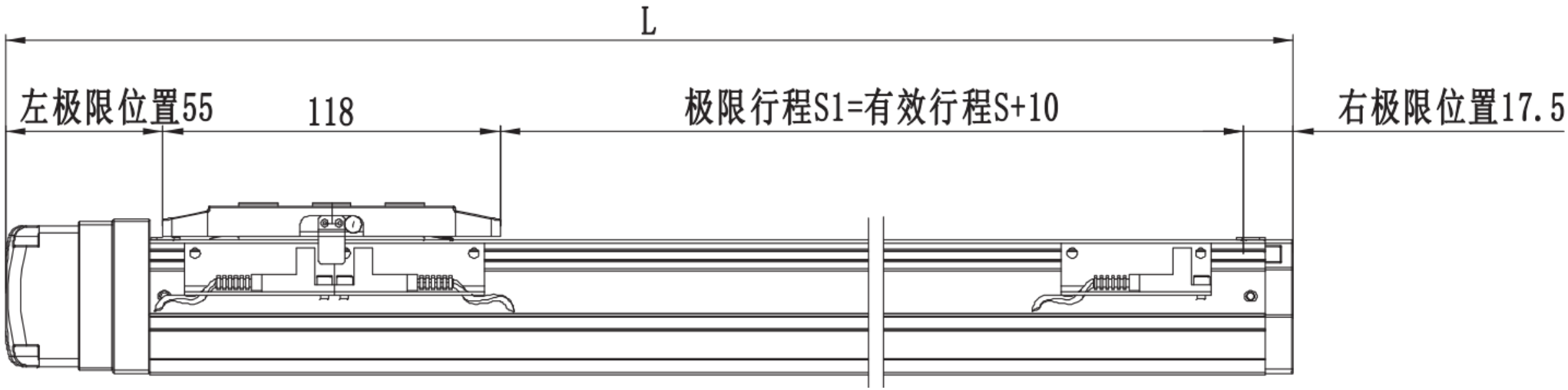

MTH5 · R direita · vista 3

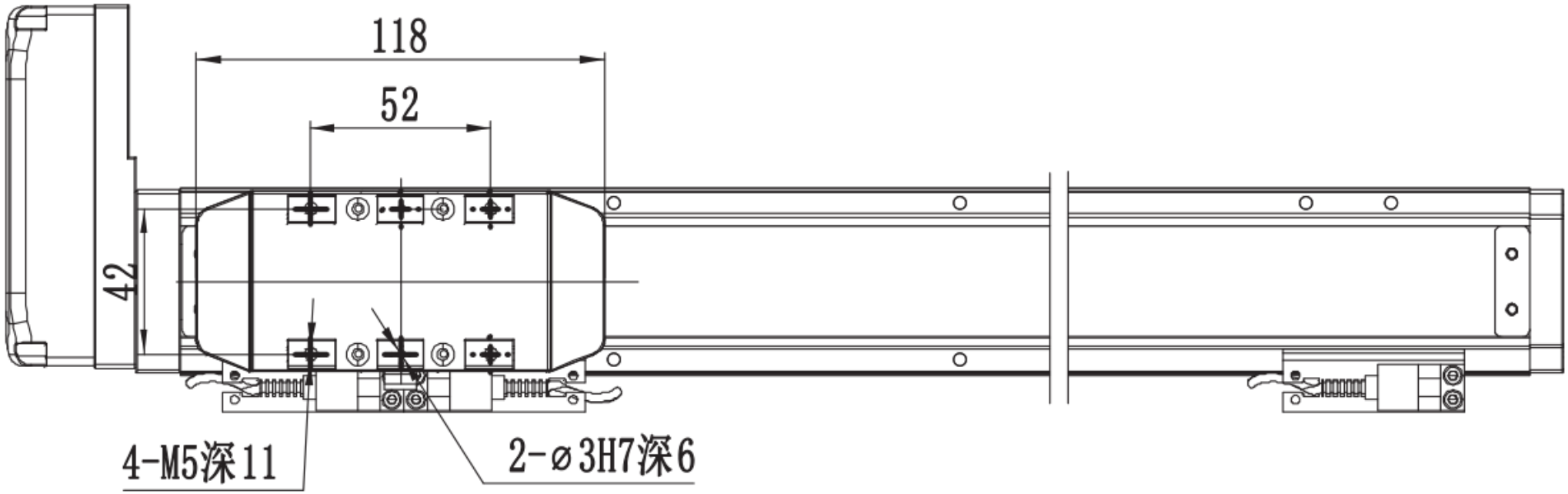

MTH5 · R direita · flange de secção

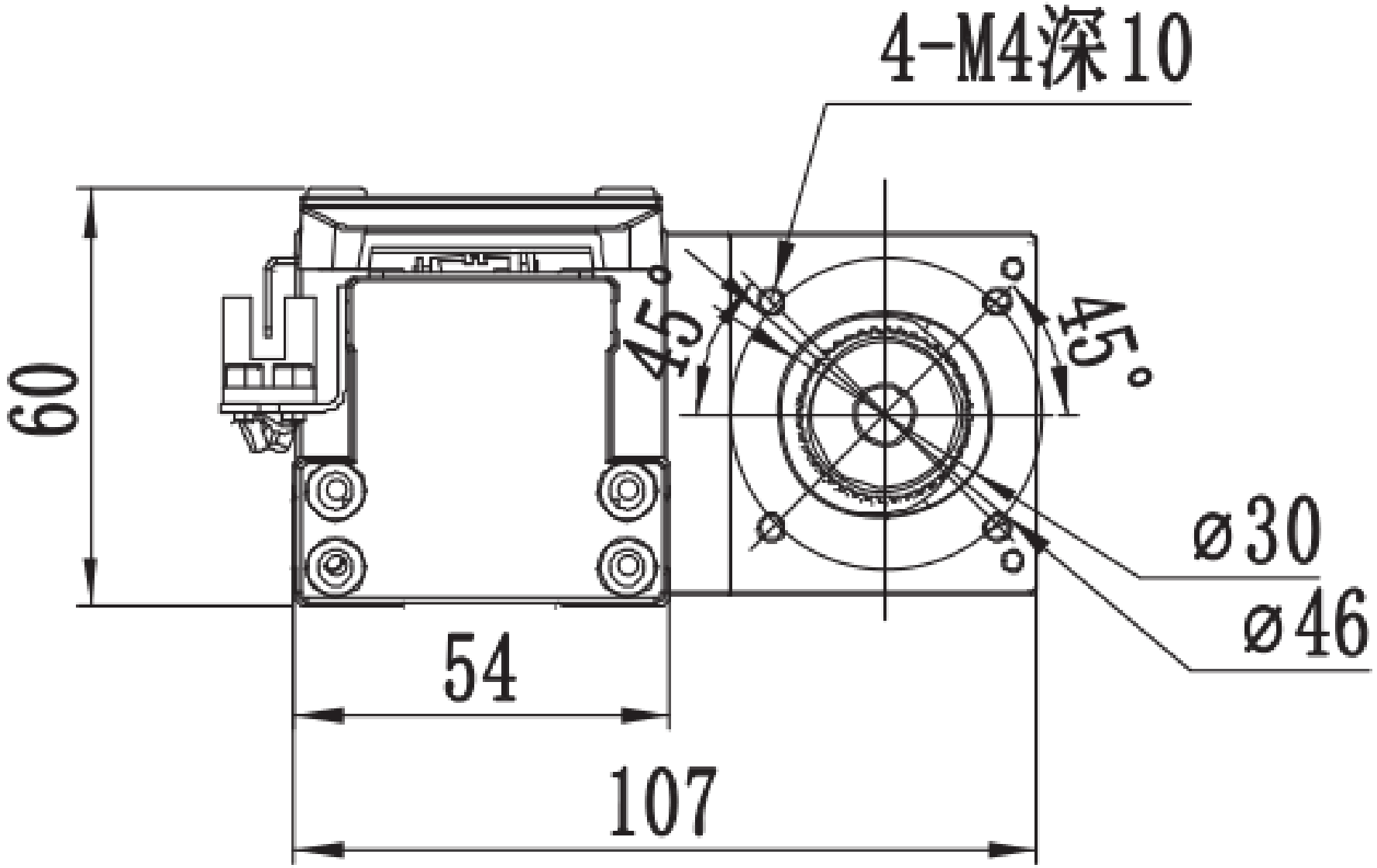

MTH5 · B inferior · vista 1

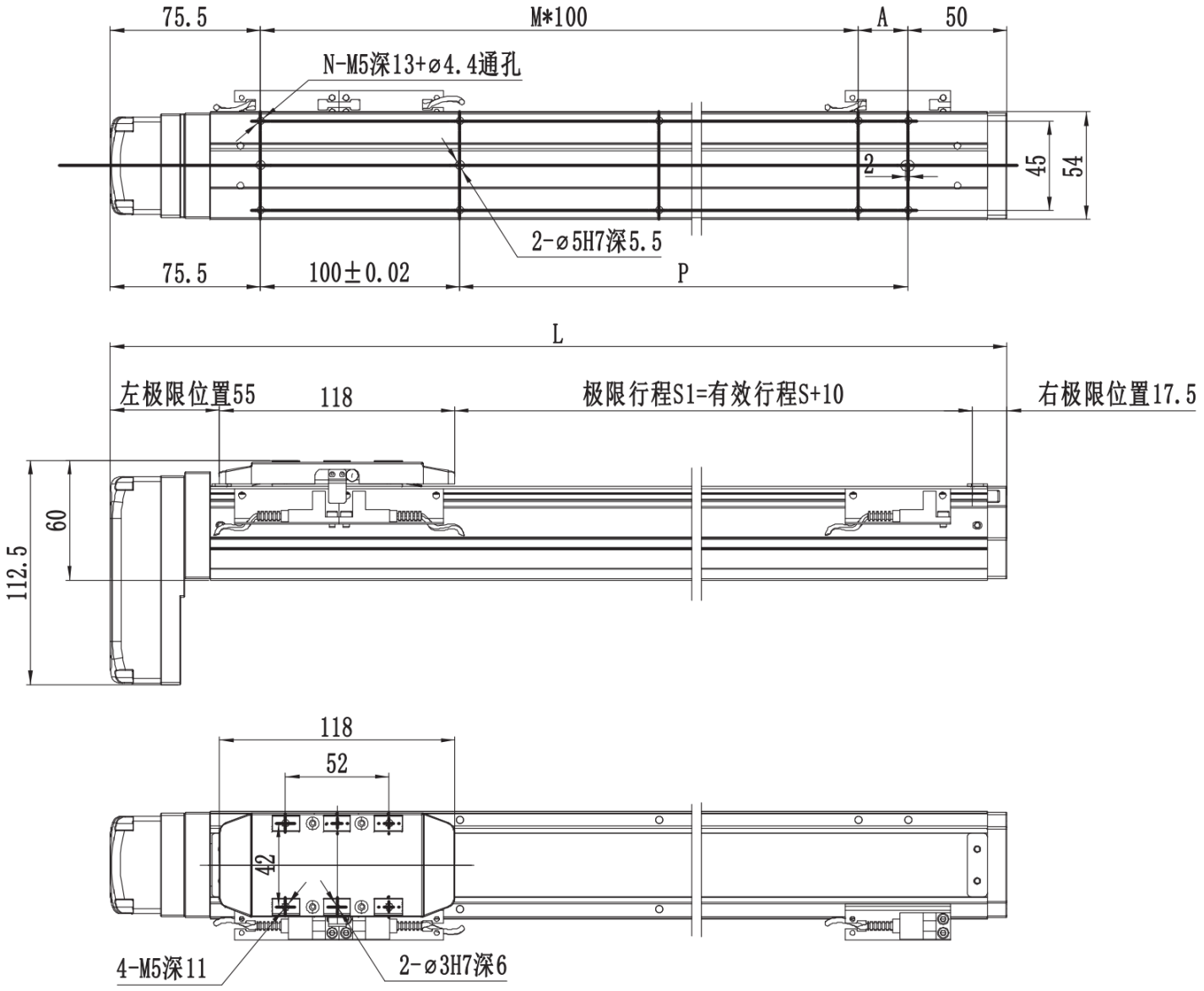

MTH5 · B inferior · flange de secção

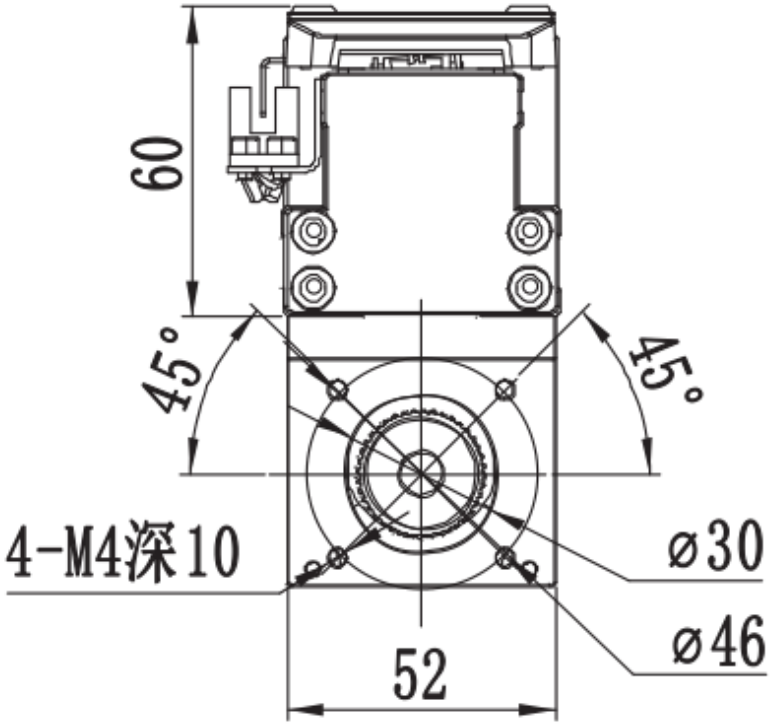

*若电机总长大于限制无法使用标准安装孔时，请与我司联

MTH5 · C exterior · visão geral de engenharia

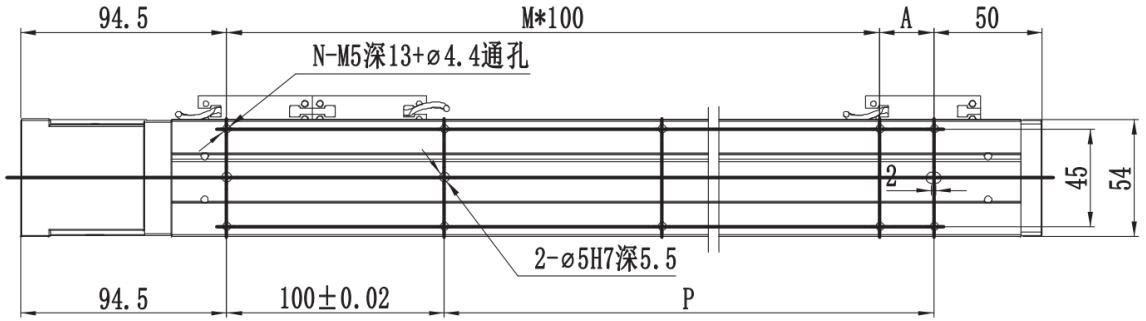

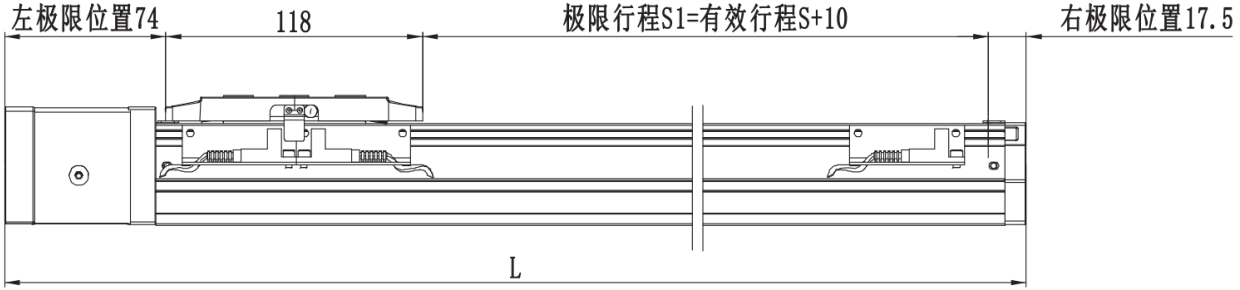

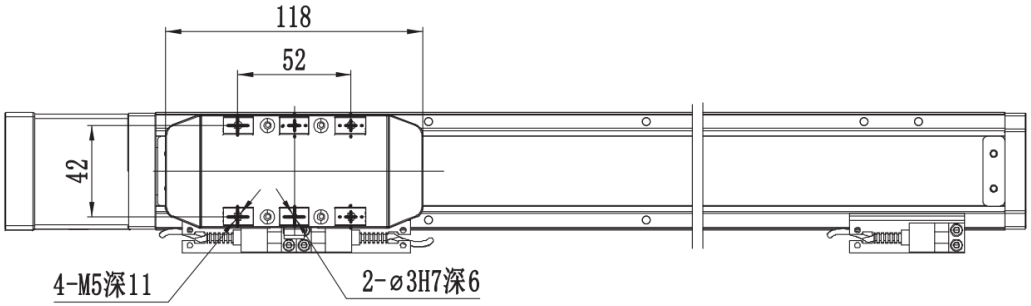

MTH5 · L esquerda · visão geral de engenharia

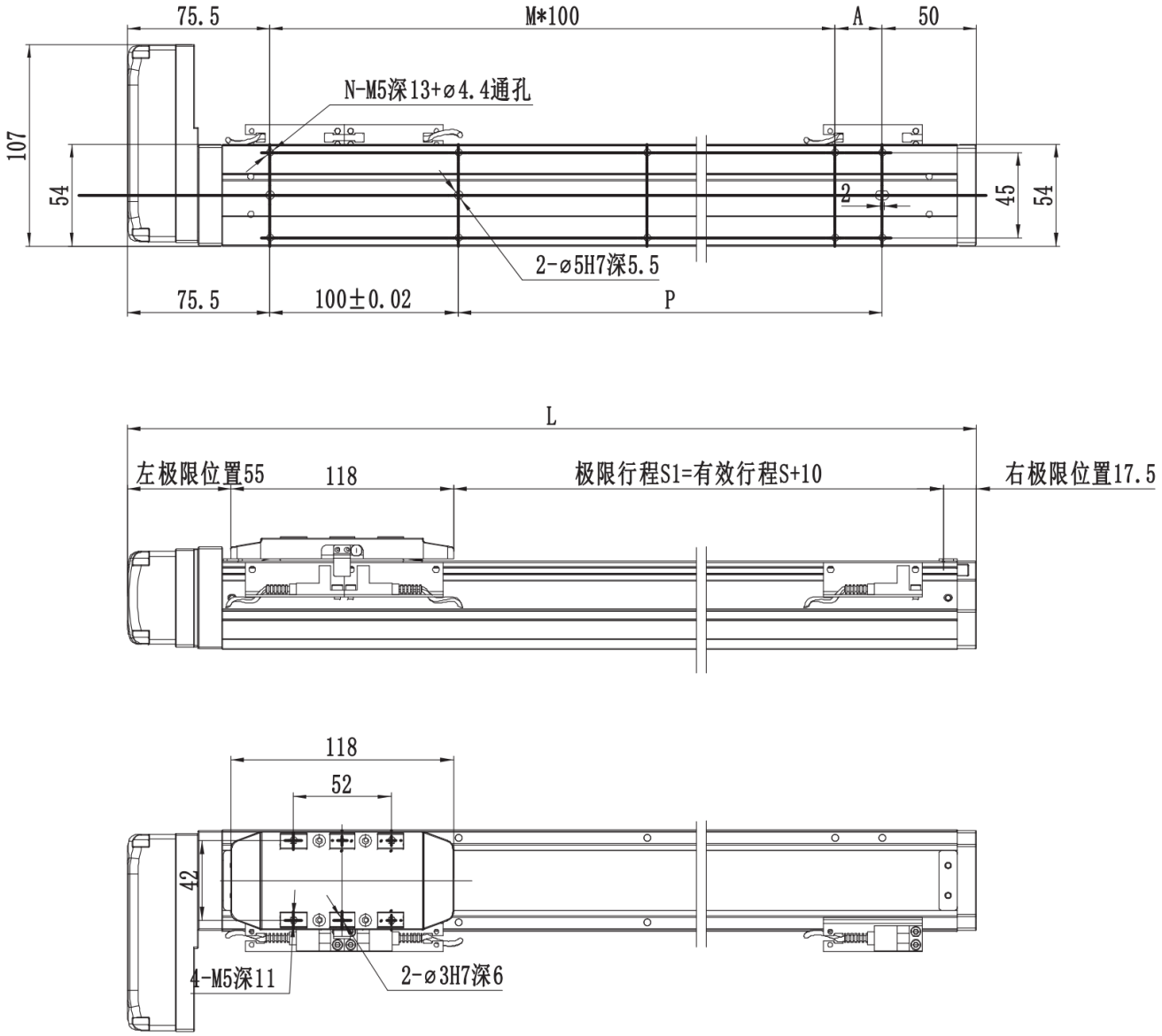

MTH5 · R direita · visão geral de engenharia

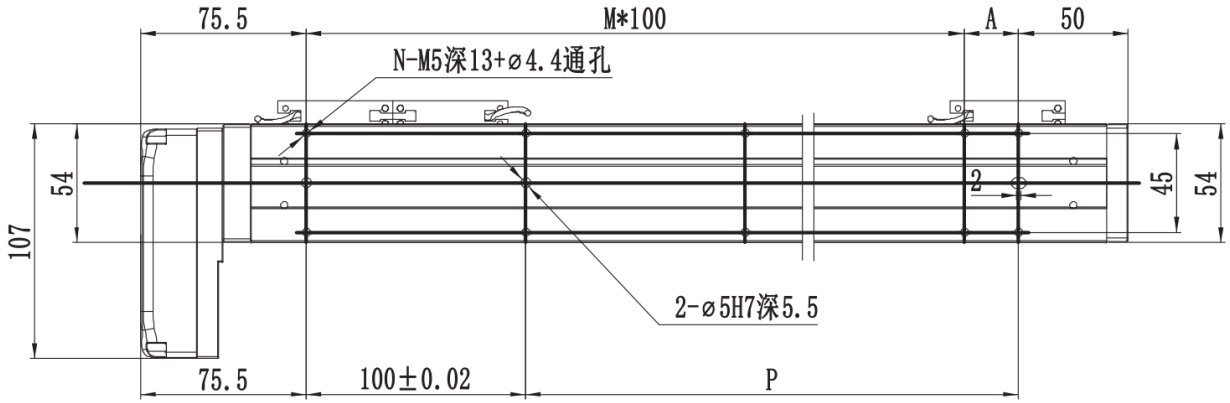

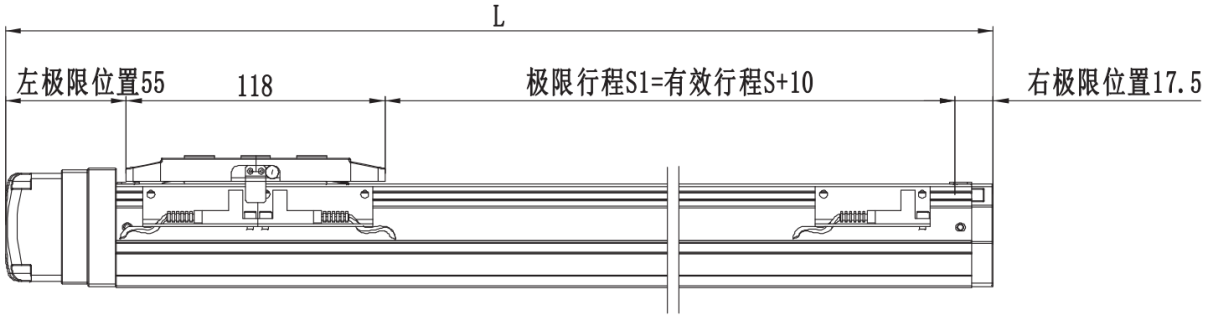

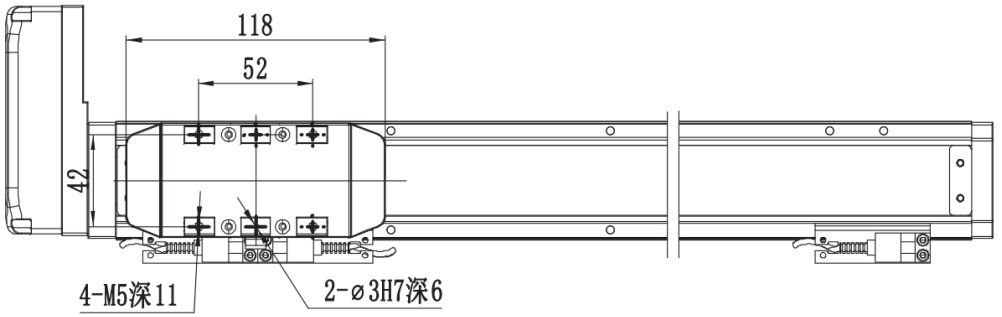

MTH5 · B inferior · visão geral de engenharia

