MC135 / ປັ໊ມແຮັມ

ຂະໜາດ ແລະການຕິດຕັ້ງ

ມຸມມອງແຍກຕ່າງຫາກການຕິດຕັ້ງມໍເຕີ.

ຫົວໜ່ວຍແຮັມປ໋ຖືກກວດ; ປ້ອຍຂະໜາດເດີມຖືກເກັບ.

ຂະໜາດອ້າງອີງ; ຢືນຢັນການຕິດຕັ້ງ ແລະຊຸະໂກສຳລັບການຕັ້ງຄ່າຂອງທ່ານ.

ໃຊ້ຂະໜາດທີ່ຕິດປ້ອຍ; ຢ່າວັດແຮັມ.

ນອກ C	5 ມຸມມອງ | ໜ້າ 2-4
ໃນ D	5 ມຸມມອງ | ໜ້າ 5-7
ຊ້ອຍ L	5 ມຸມມອງ | ໜ້າ 8-10
ຂວາ R	5 ມຸມມອງ | ໜ້າ 11-13
ລຸ່ມ B	5 ມຸມມອງ | ໜ້າ 14-16

ຂ້ໍມູນຈຳເພາະສະລິດຕະພັນ ແລະຄຳແນະນຳການເລືອກສະໜອງແຍກ.

ສຳລັບຂະໜາດສະເພາະການຕັ້ງຄ່າ ຫຼືໄຟລ໌ CAD ຈິງ, ຕິດຕໍ່ HTROBOT.

MC135 / ນອກ C

ມຸມມອງ 1

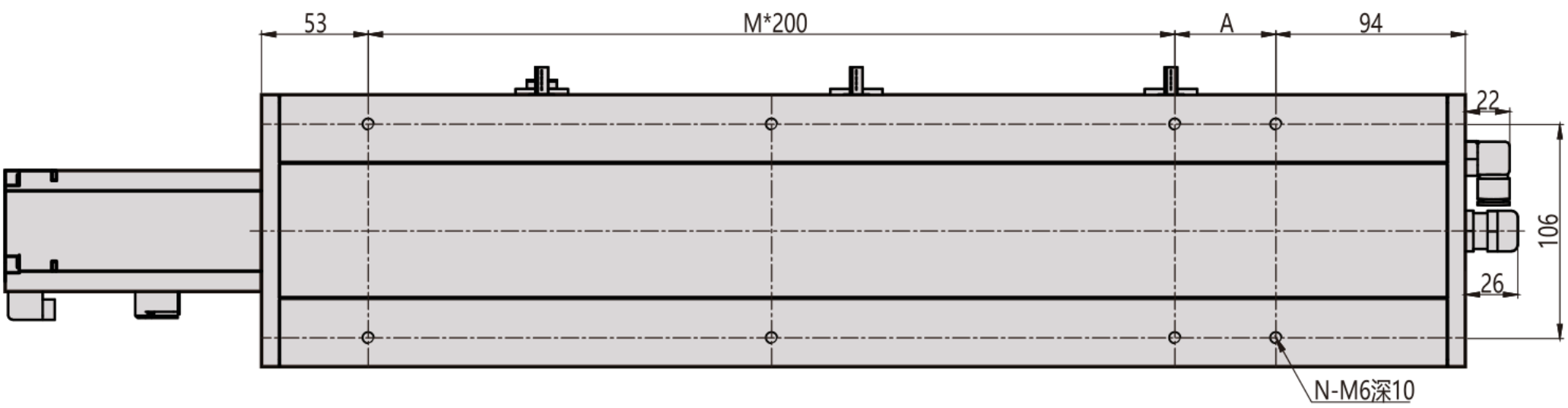

ມຸມມອງ 2

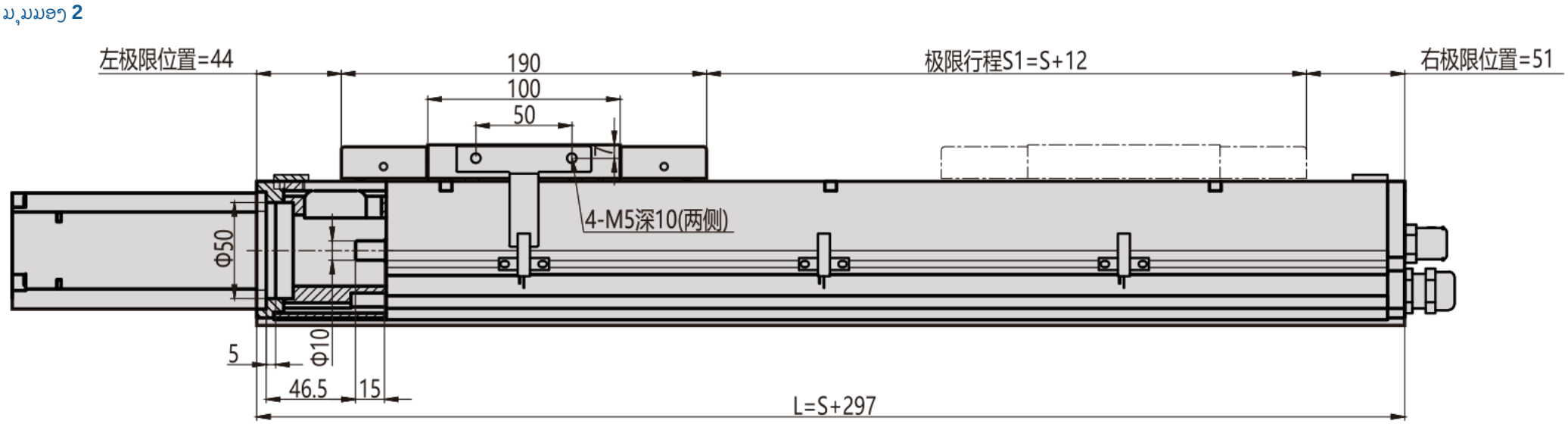

ມຸມມອງ 3

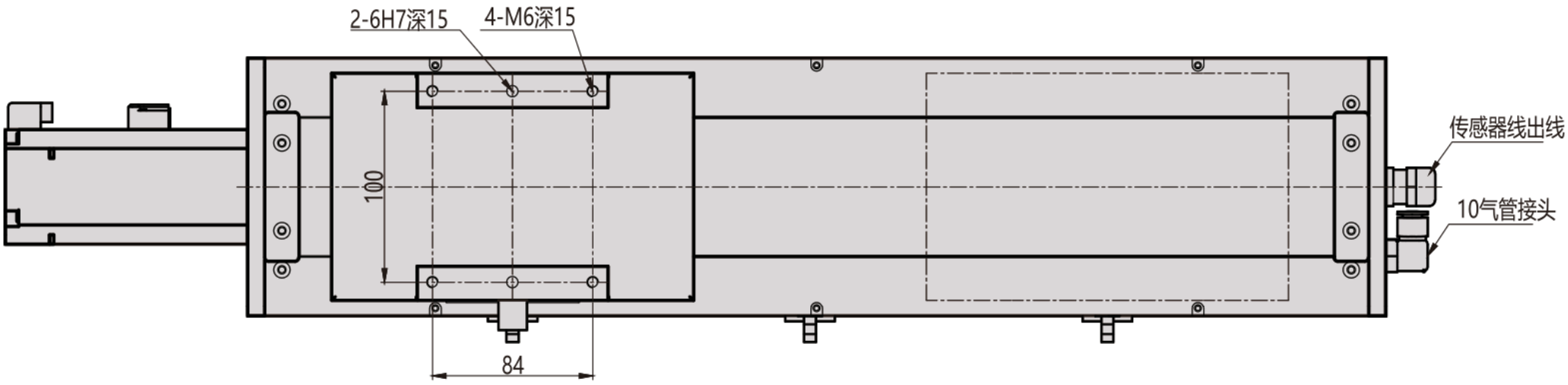

MC135 / ນອກ C

ແປນໜ້າຕັດ

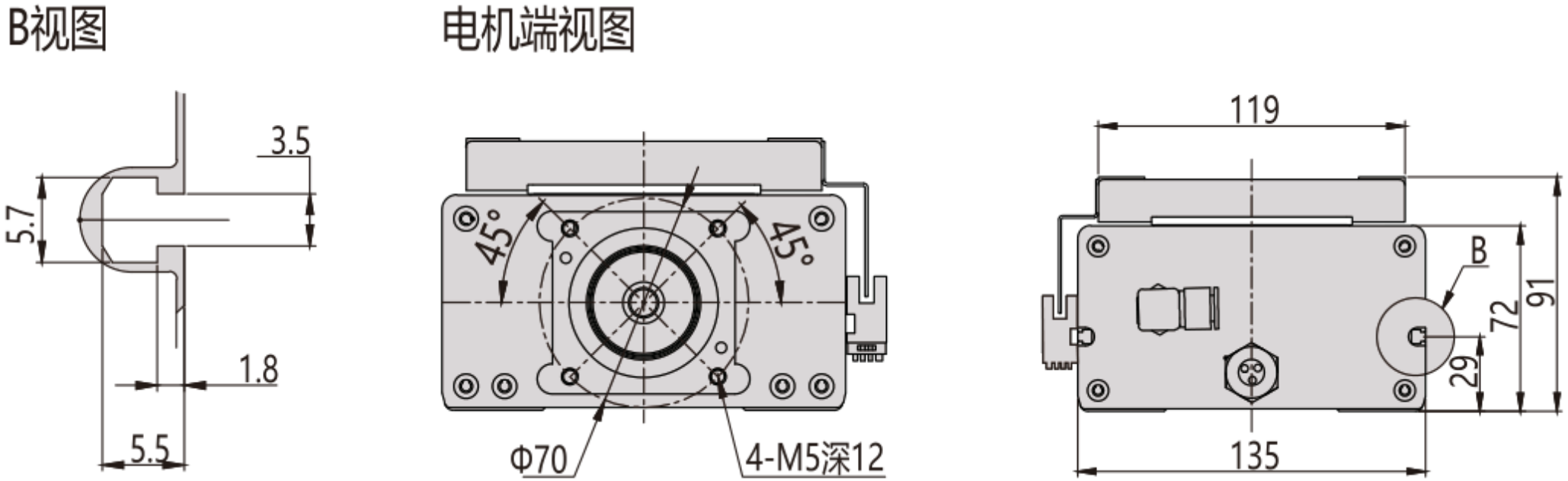

MC135 / ນອກ C

ພາບລວມການຕິດຕັ້ງ

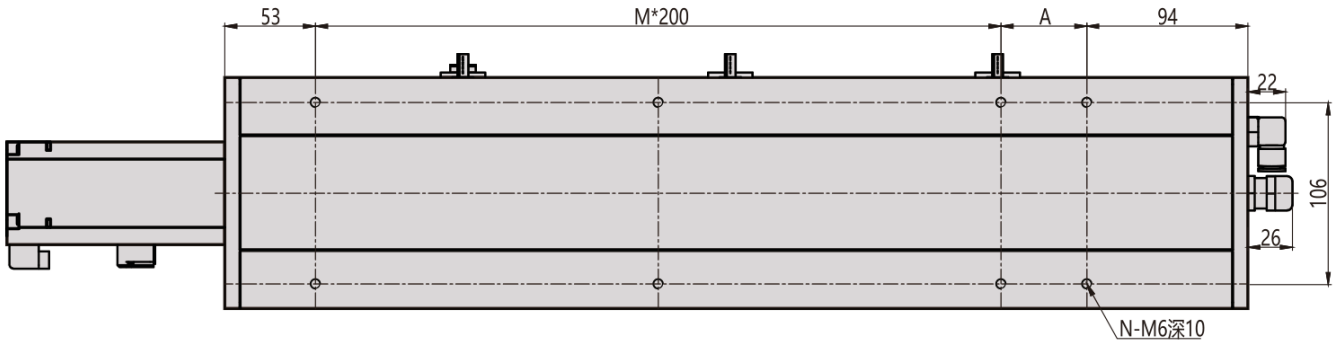

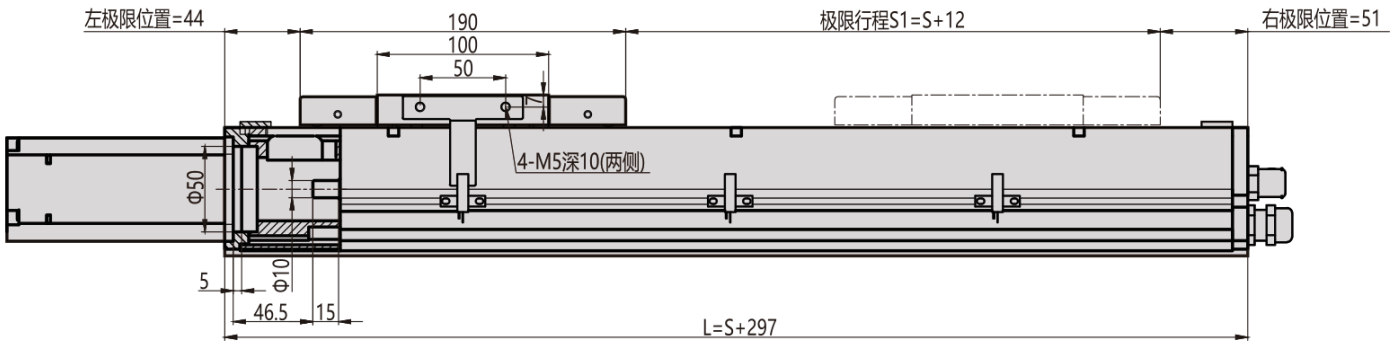

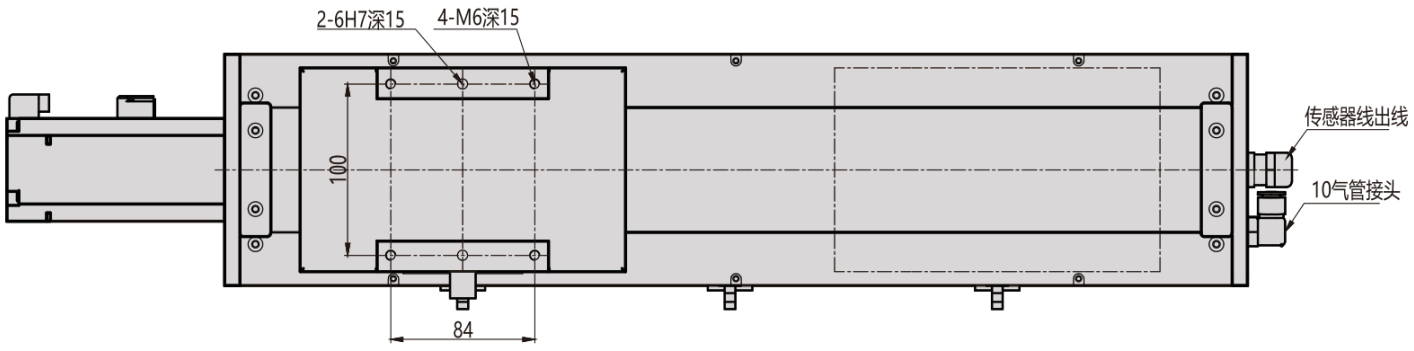

MC135 / ໃນ D

ມຸມມອງ 1

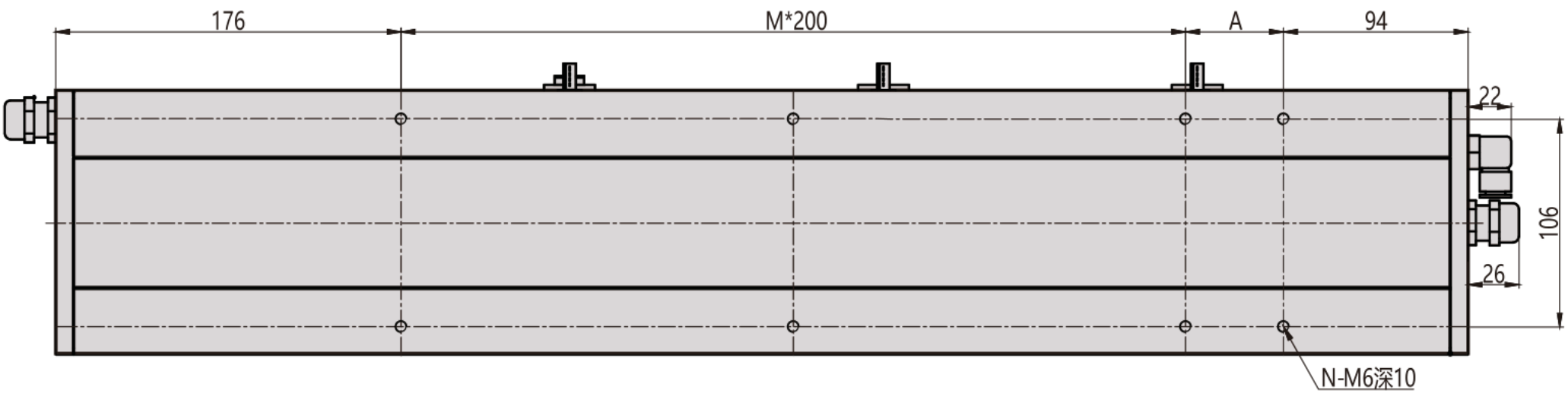

ມຸມມອງ 2

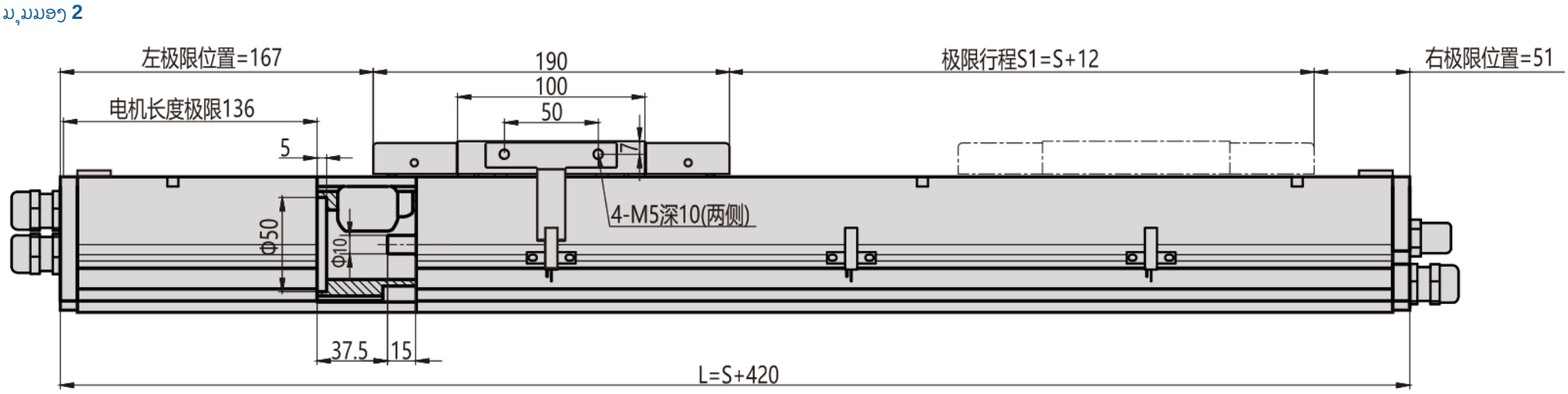

ມຸມມອງ 3

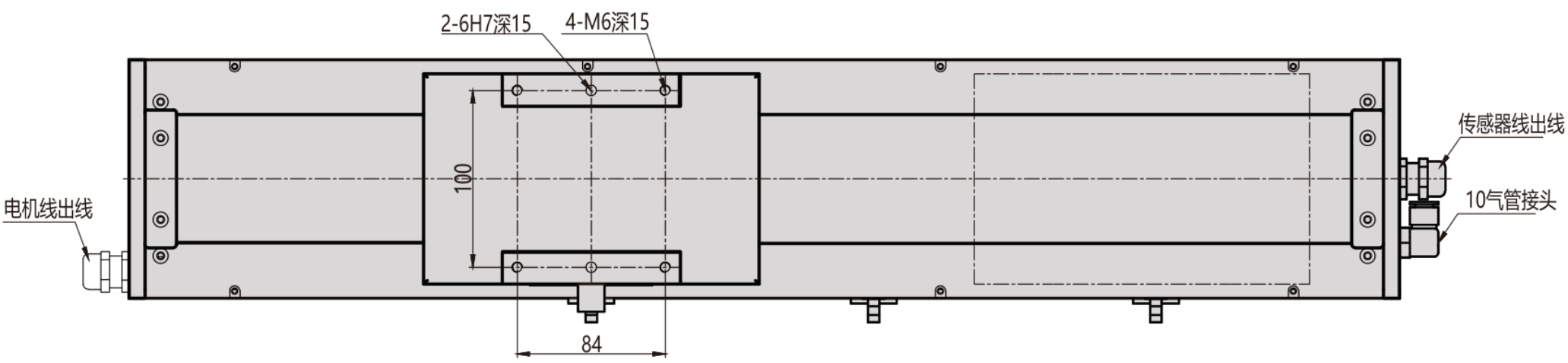

MC135 / ໃນ D

ແຢ່ນໜ້າຕັດ

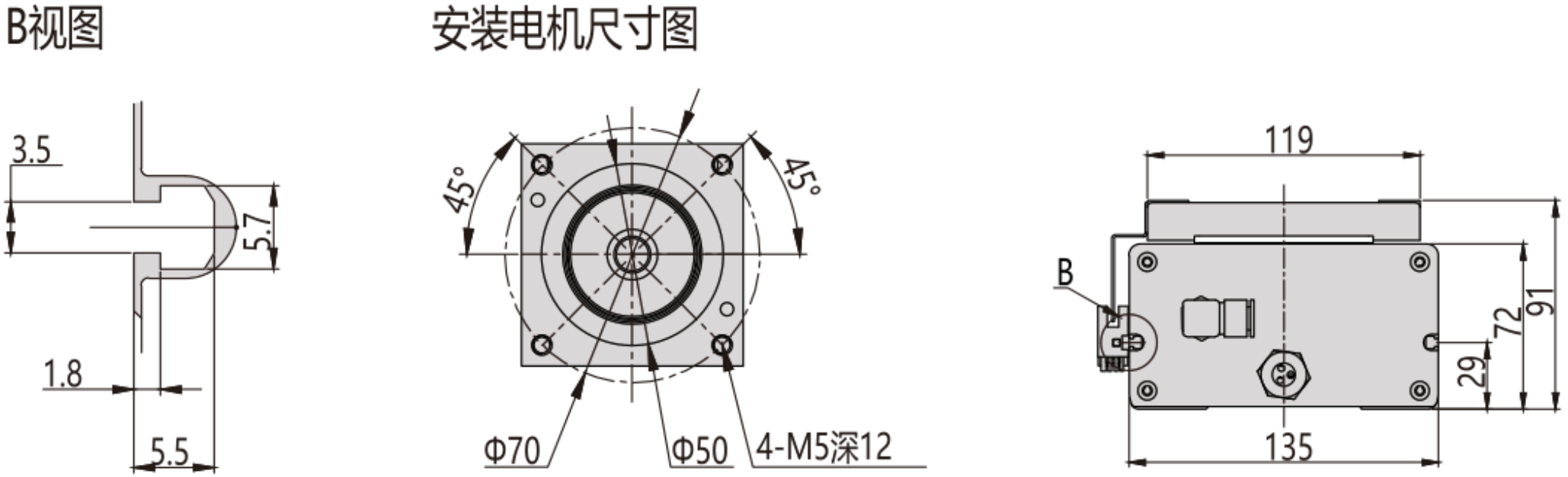

MC135 / ໃນ D

ພາບລວມການຕິດຕັ້ງ

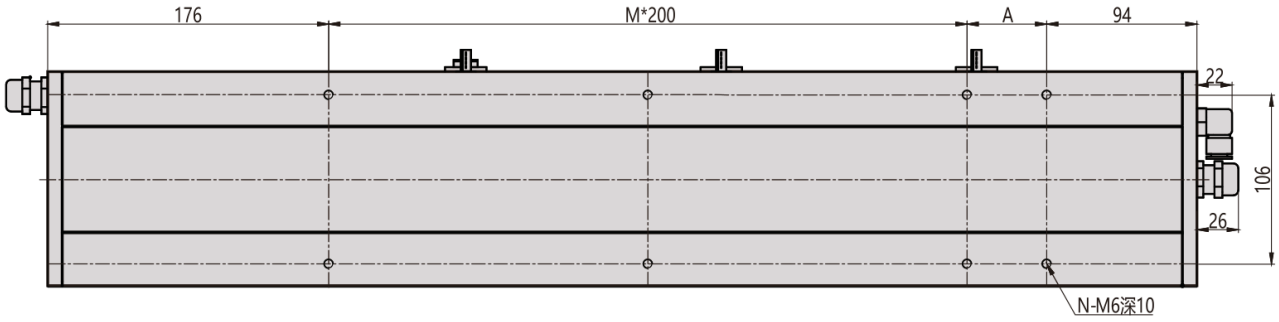

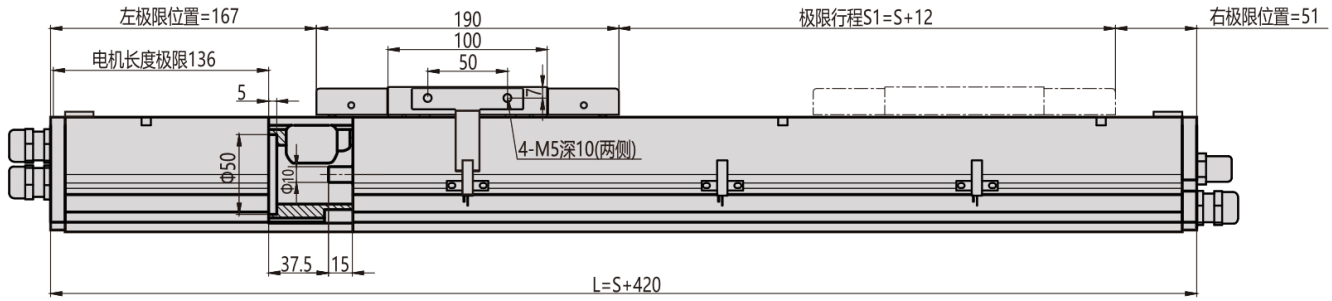

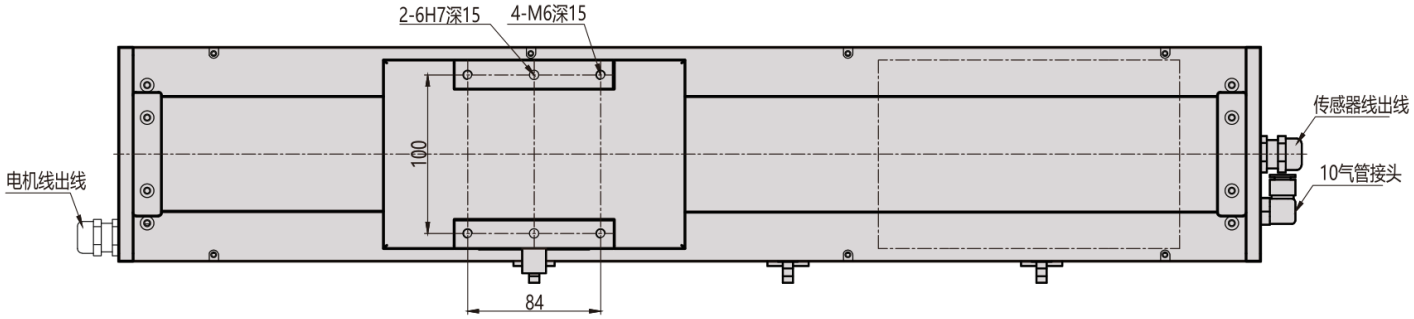

MC135 / ຊ້າຍ L

ມຸມມອງ 1

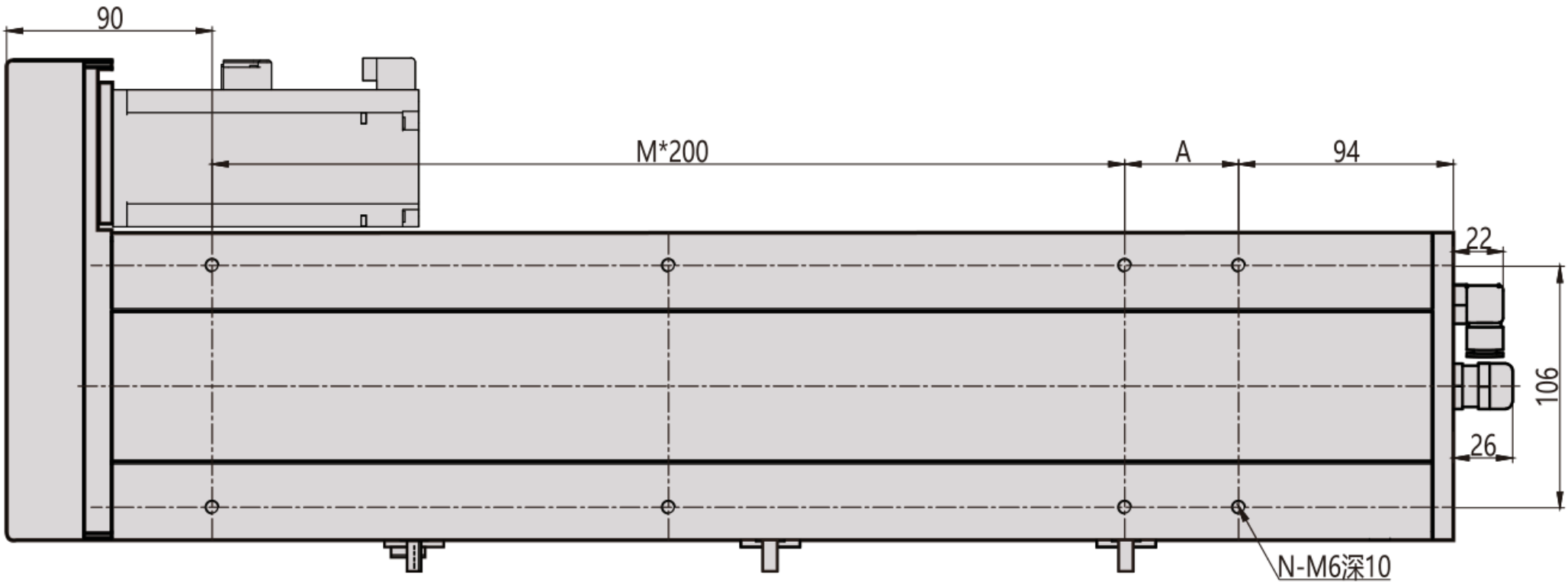

ມຸມມອງ 2

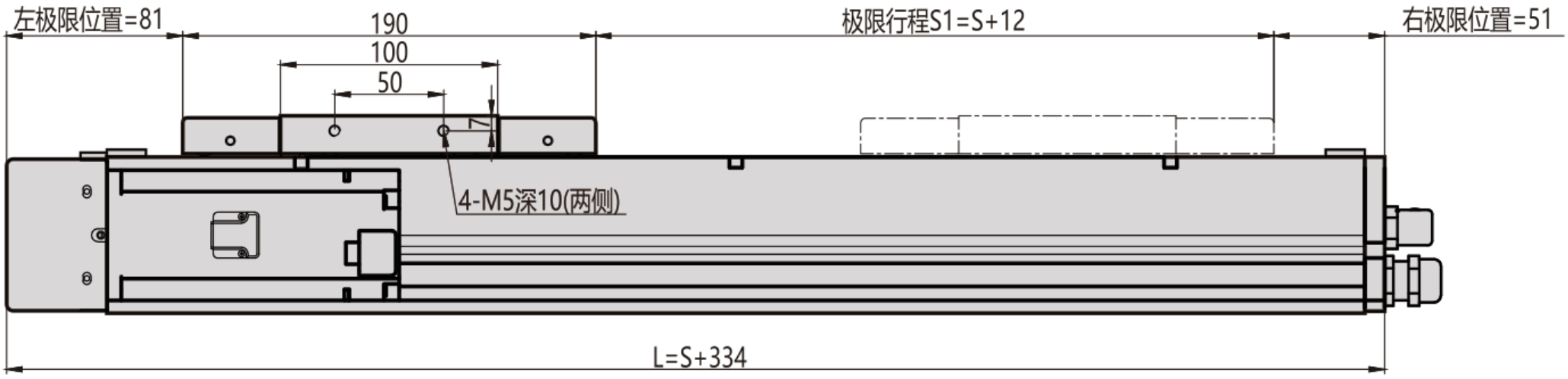

ມຸມມອງ 3

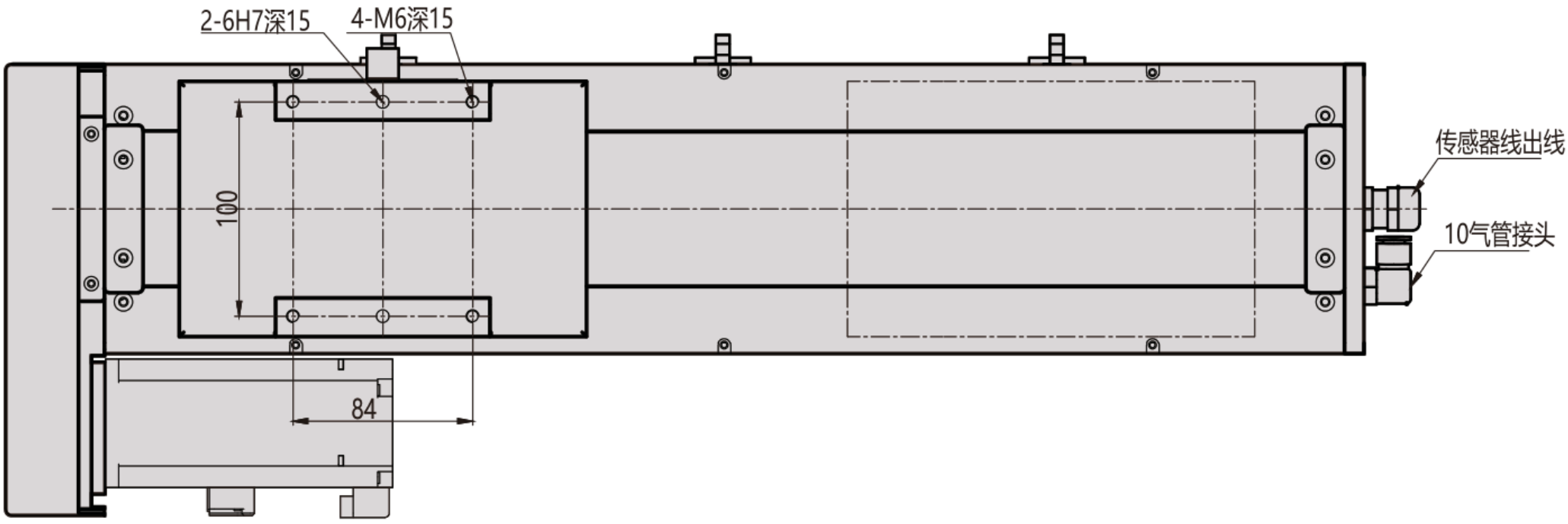

MC135 / ຊ້າຍ L

ແປ່ນໜ້າຕັດ

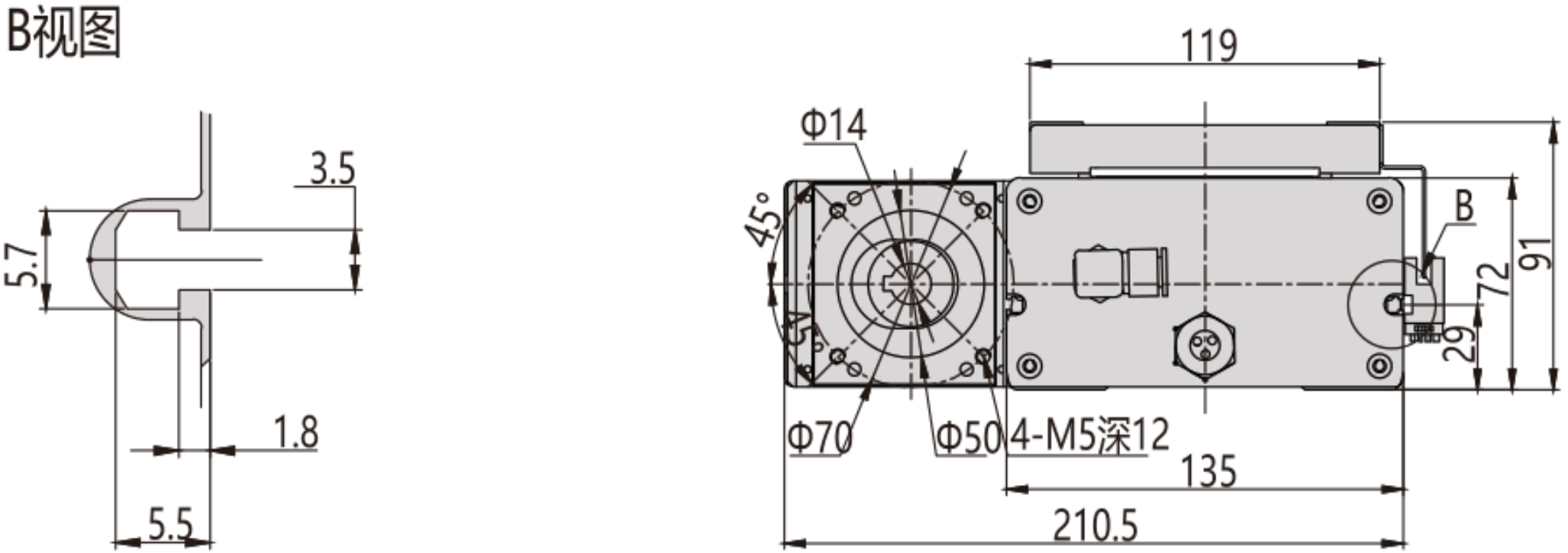

MC135 / ຊ້າຍ L

ພາບລວມການຕິດຕັ້ງ

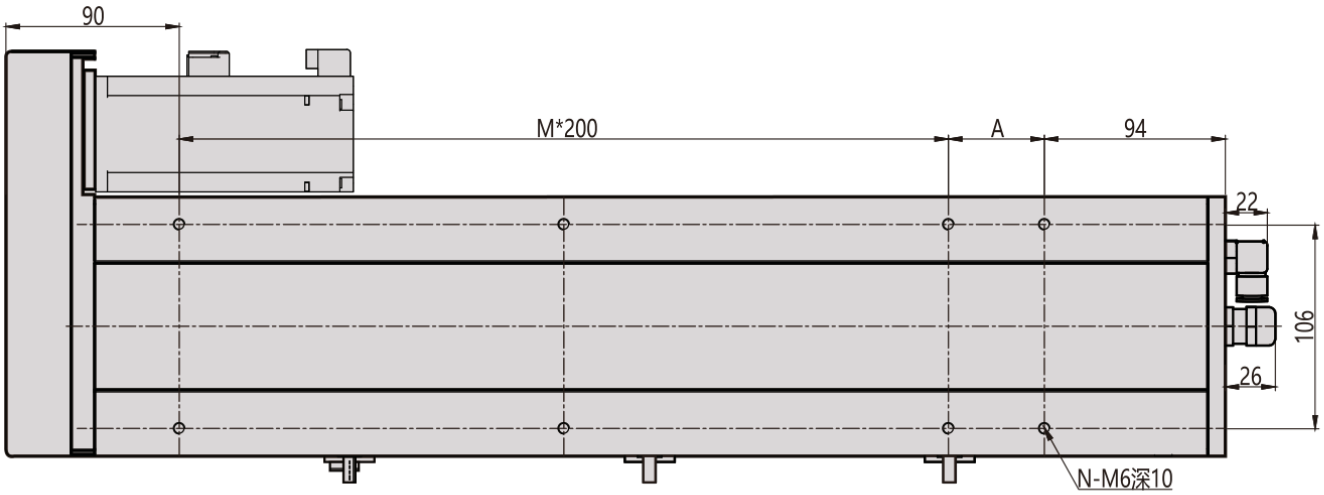

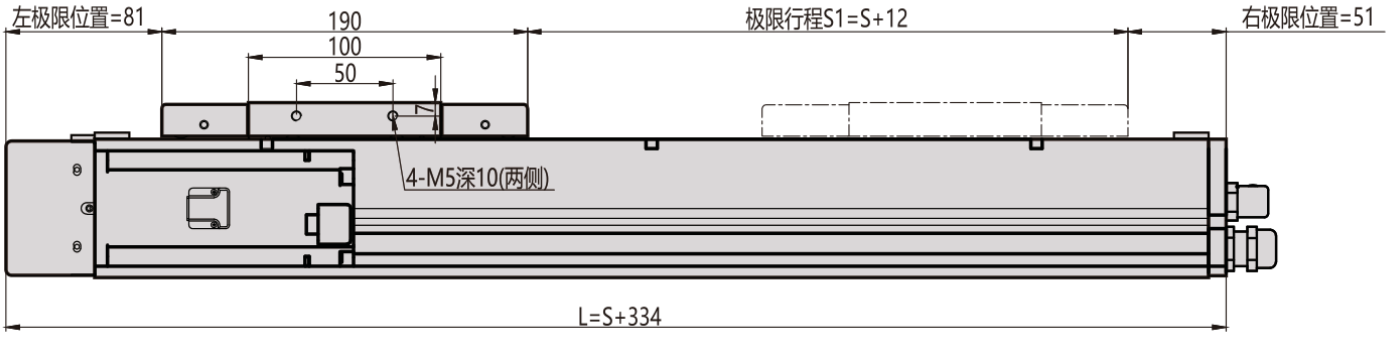

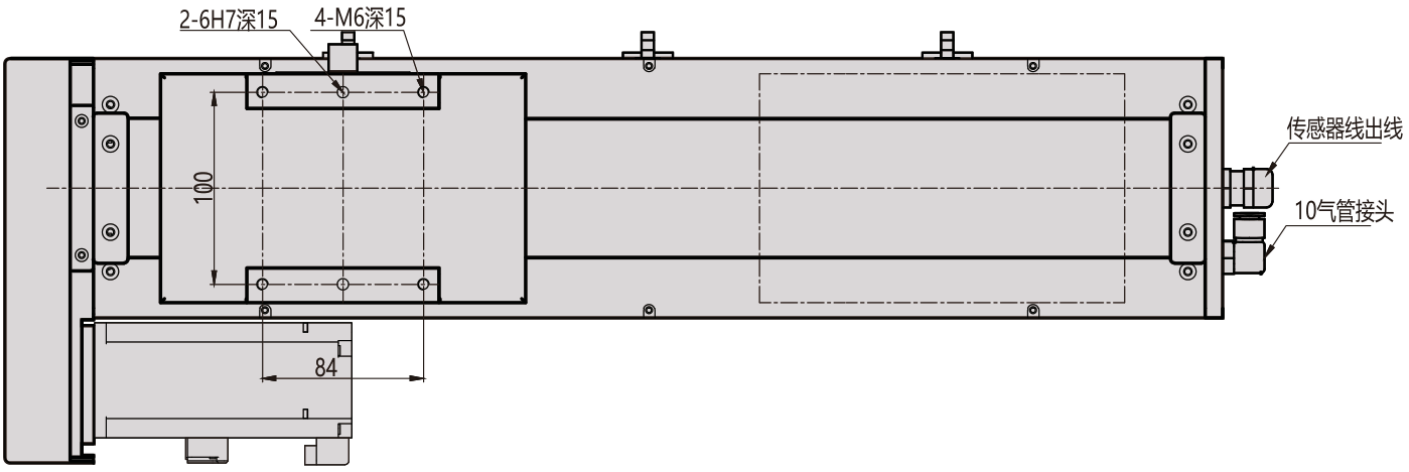

MC135 / ຂວາ R

ມຸມມອງ 1

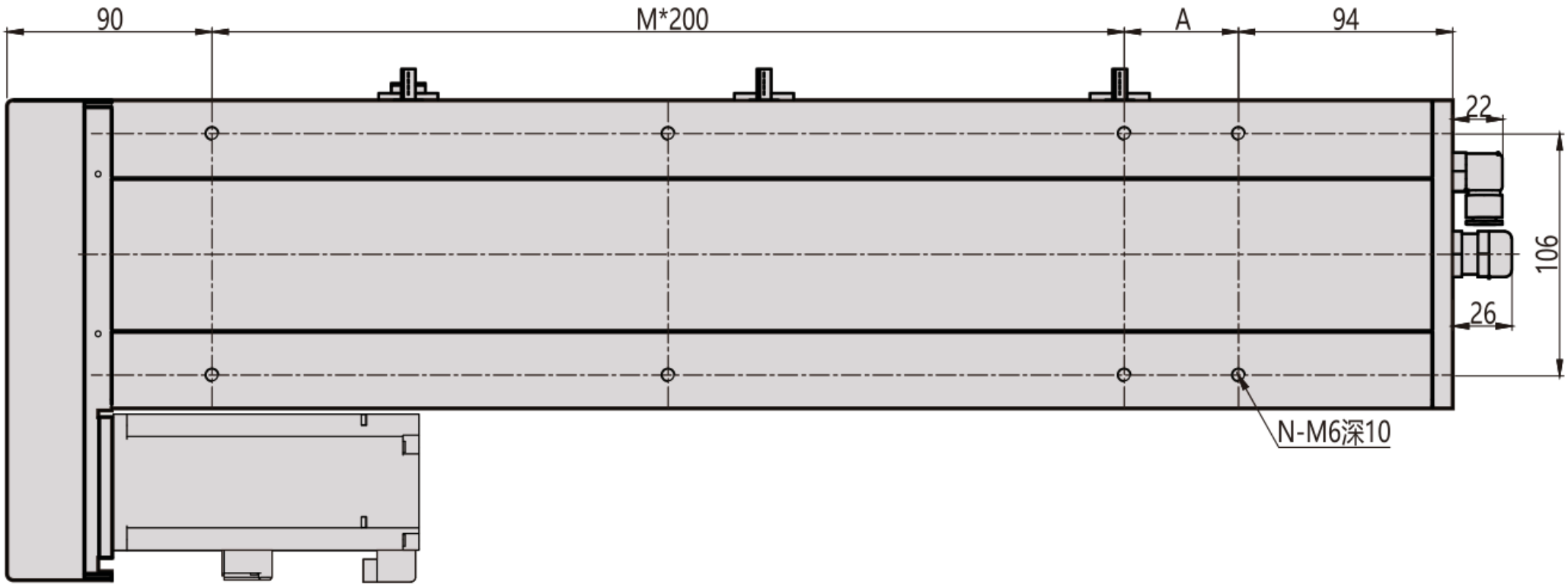

ມຸມມອງ 2

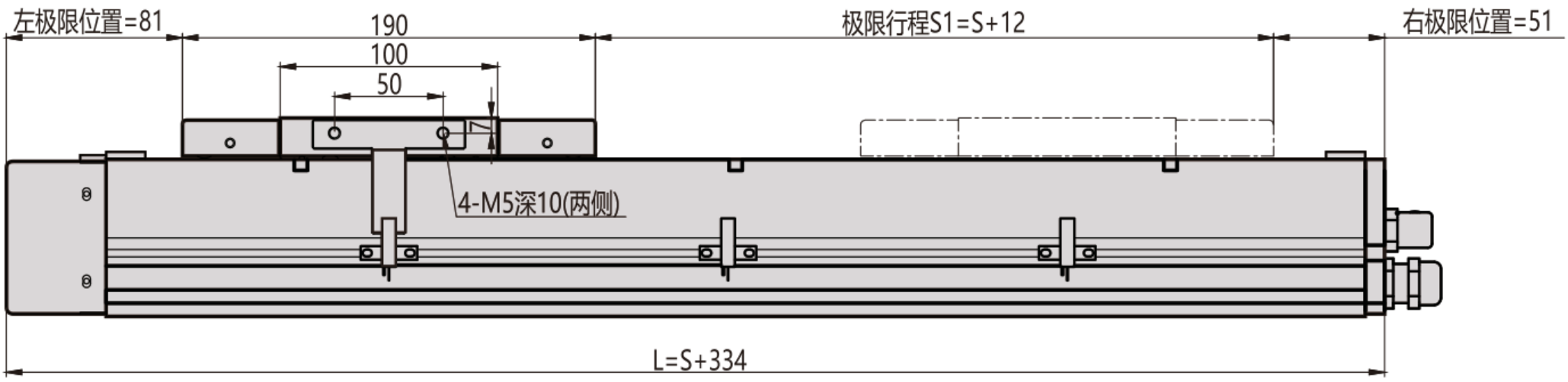

ມຸມມອງ 3

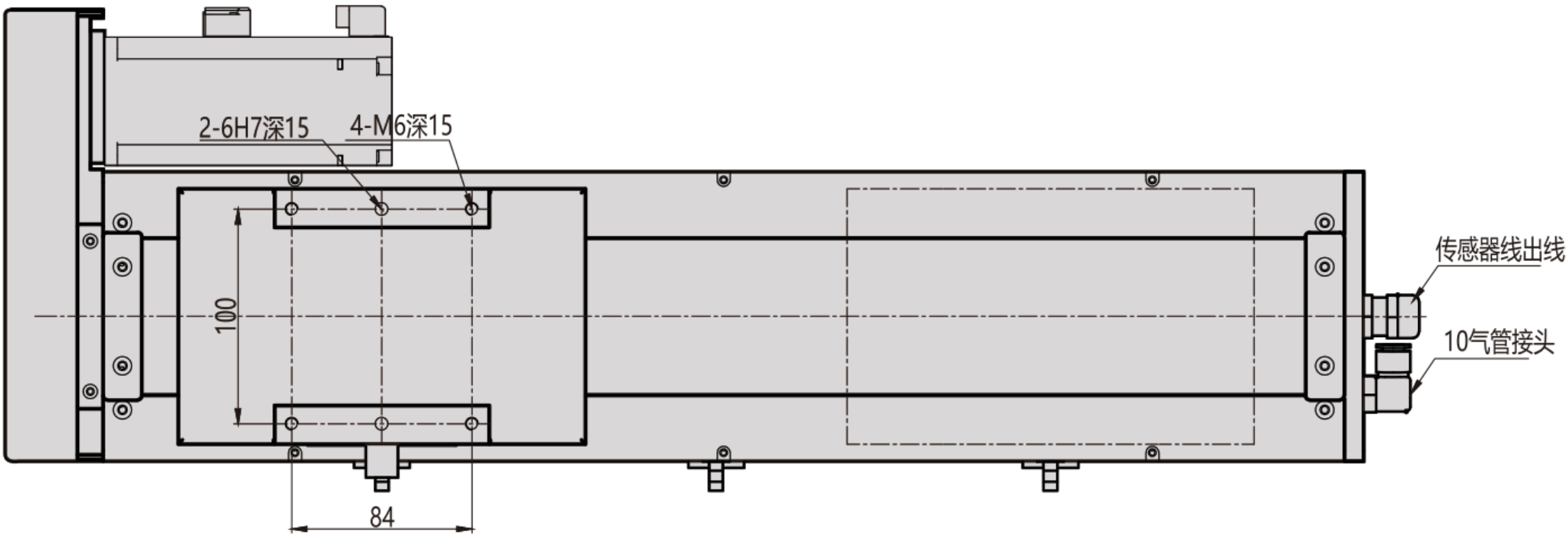

MC135 / ຂວາ R

ແປ່ນໜ້າຕັດ

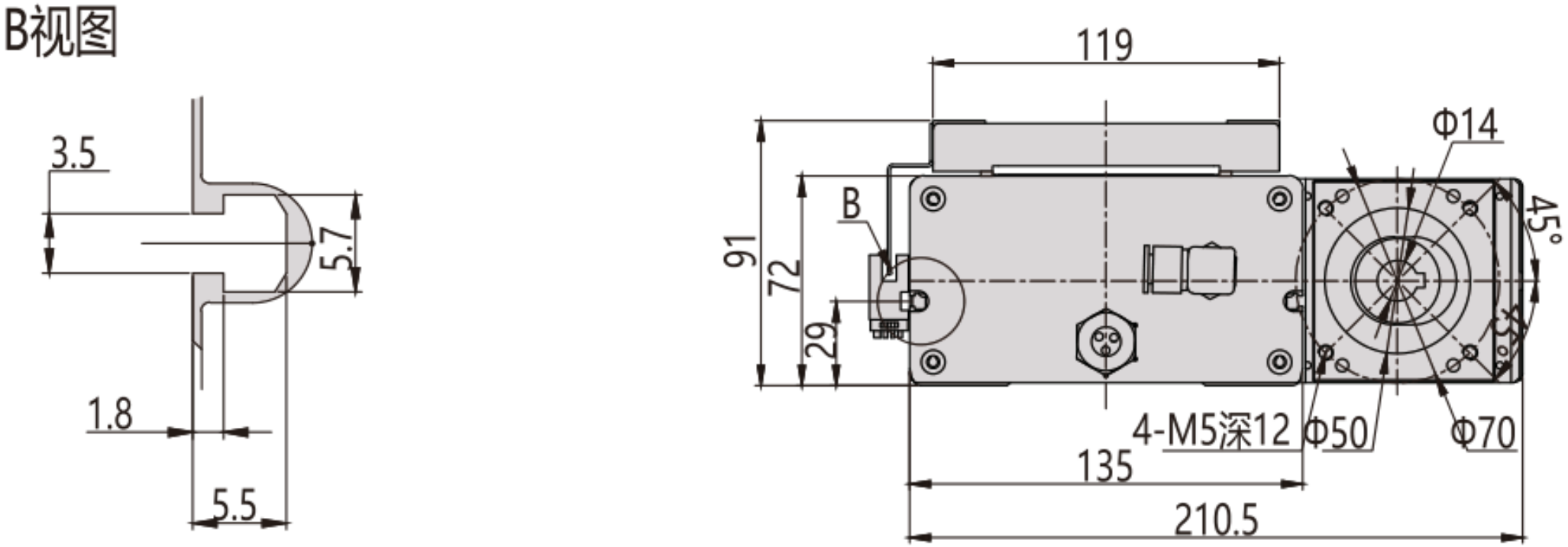

MC135 / ຂວາ R

ພາບລວມການຕິດຕັ້ງ

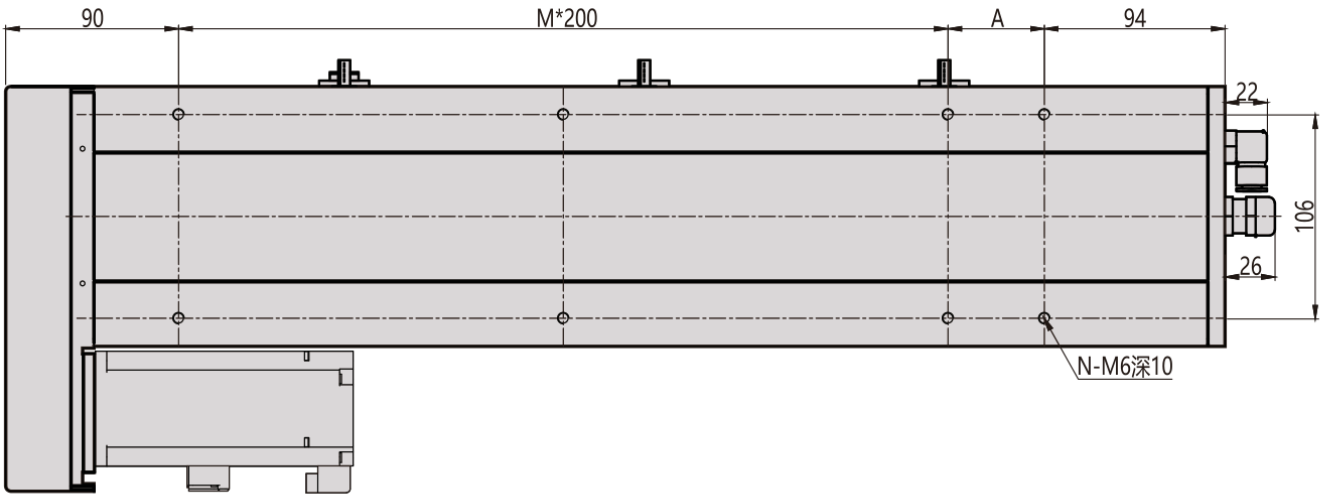

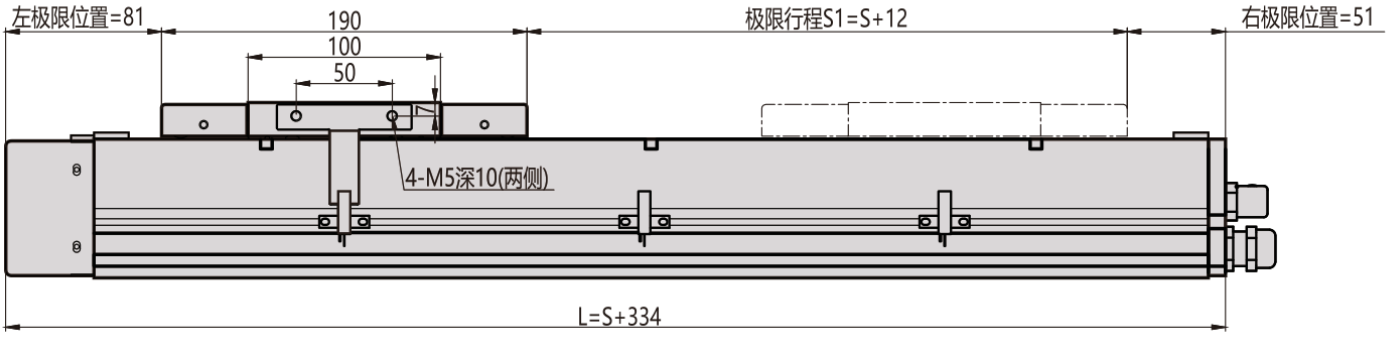

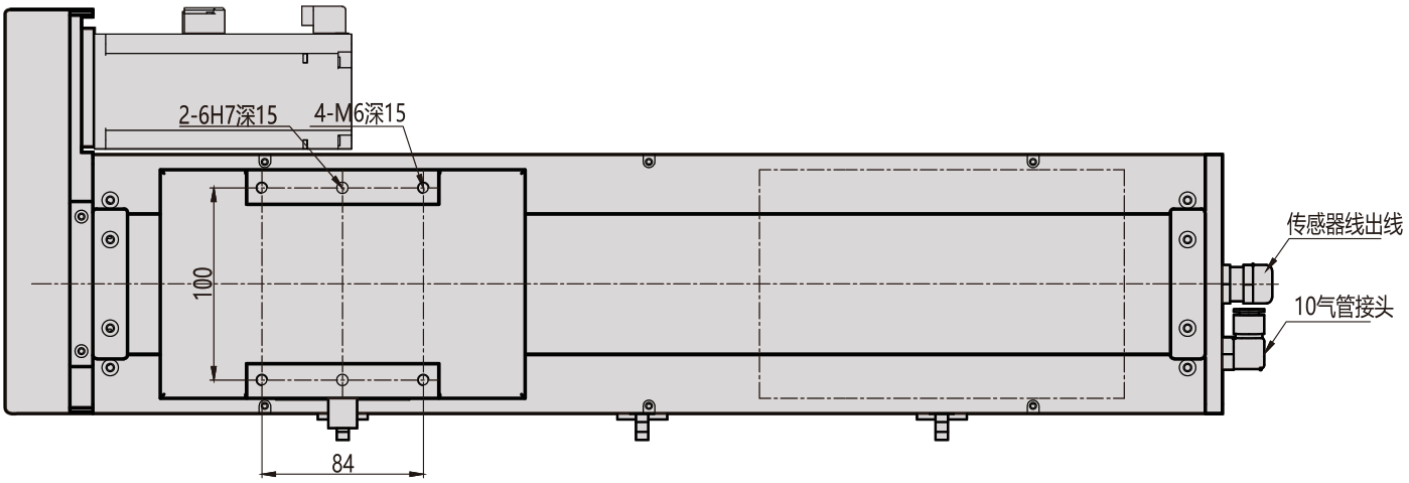

MC135 / ລຸ່ມ B

ມຸມມອງ 1

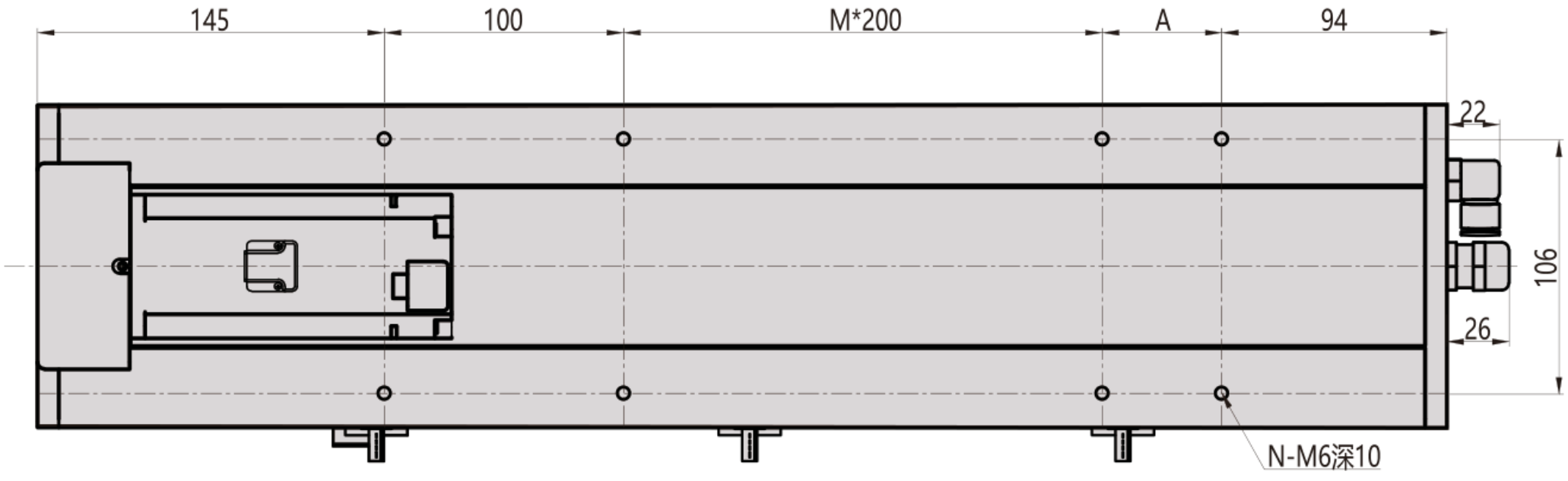

ມຸມມອງ 2

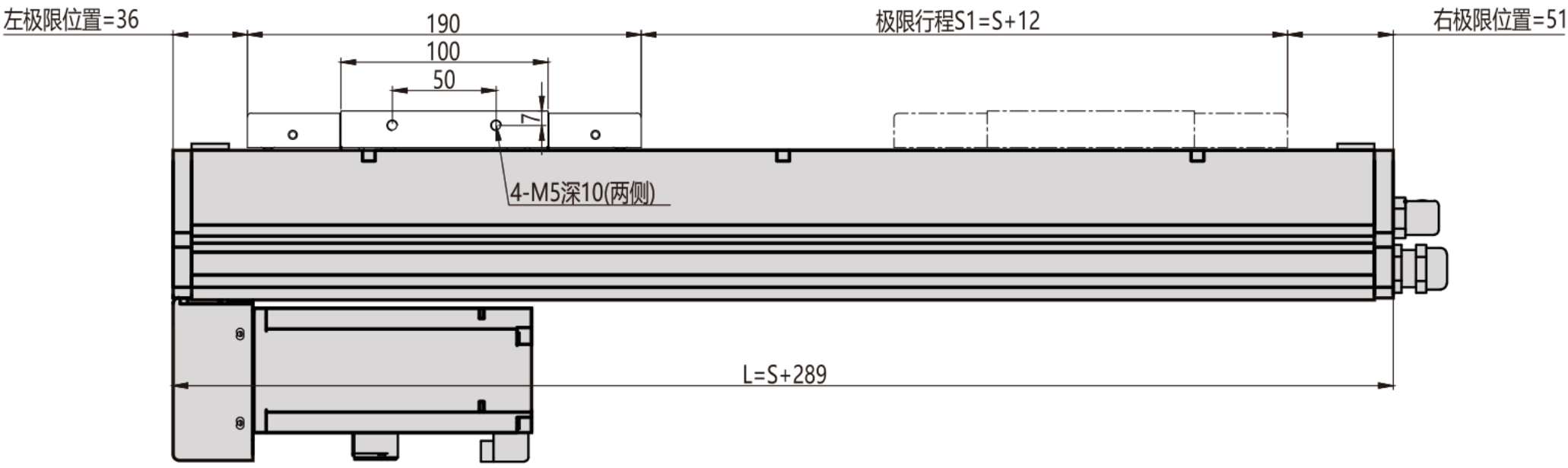

ມຸມມອງ 3

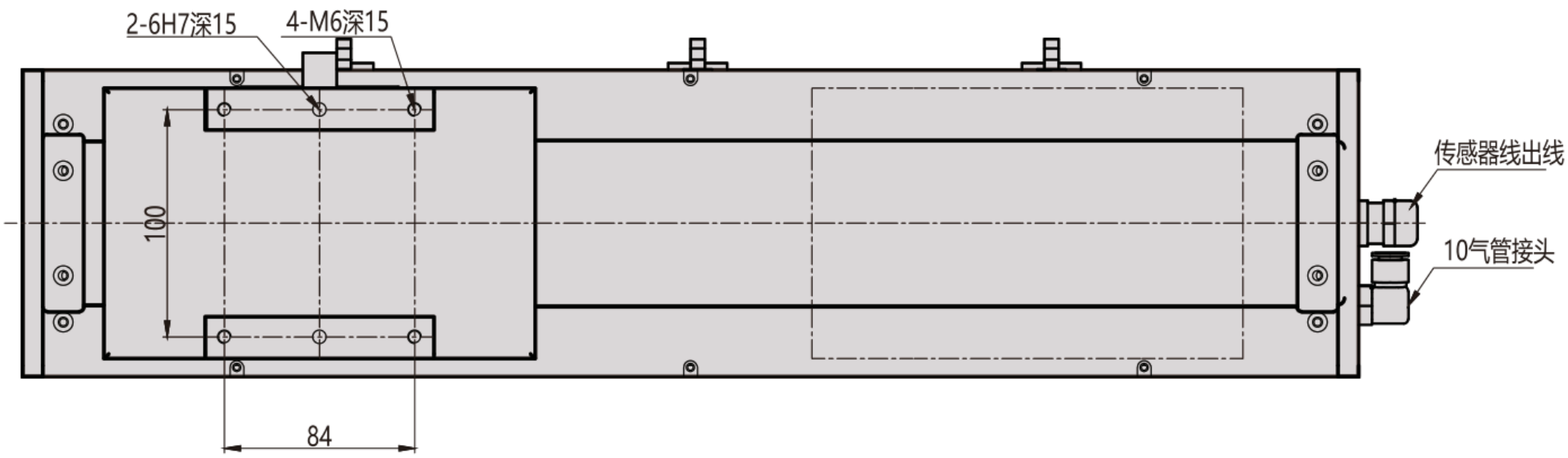

MC135 / ລຸ່ມ B

ແຍ່ນໜ້າຕັດ

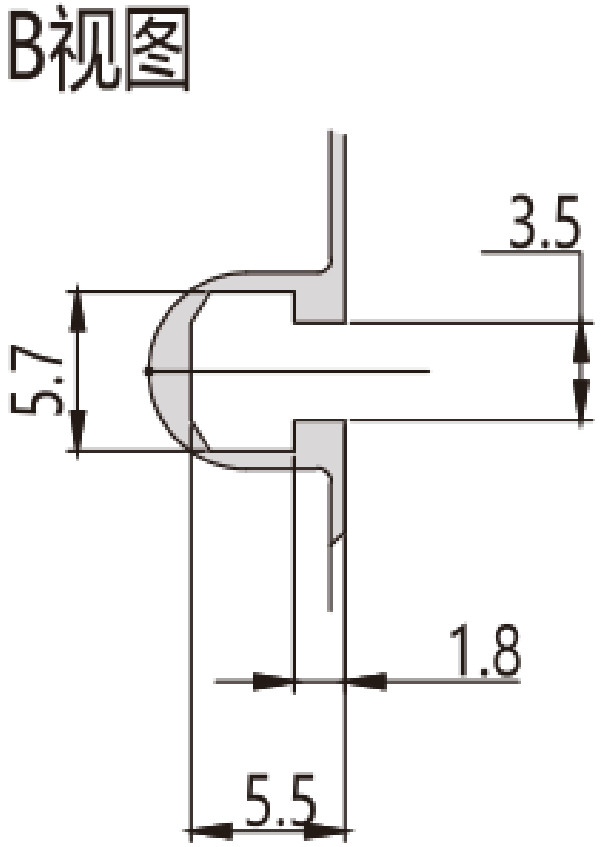

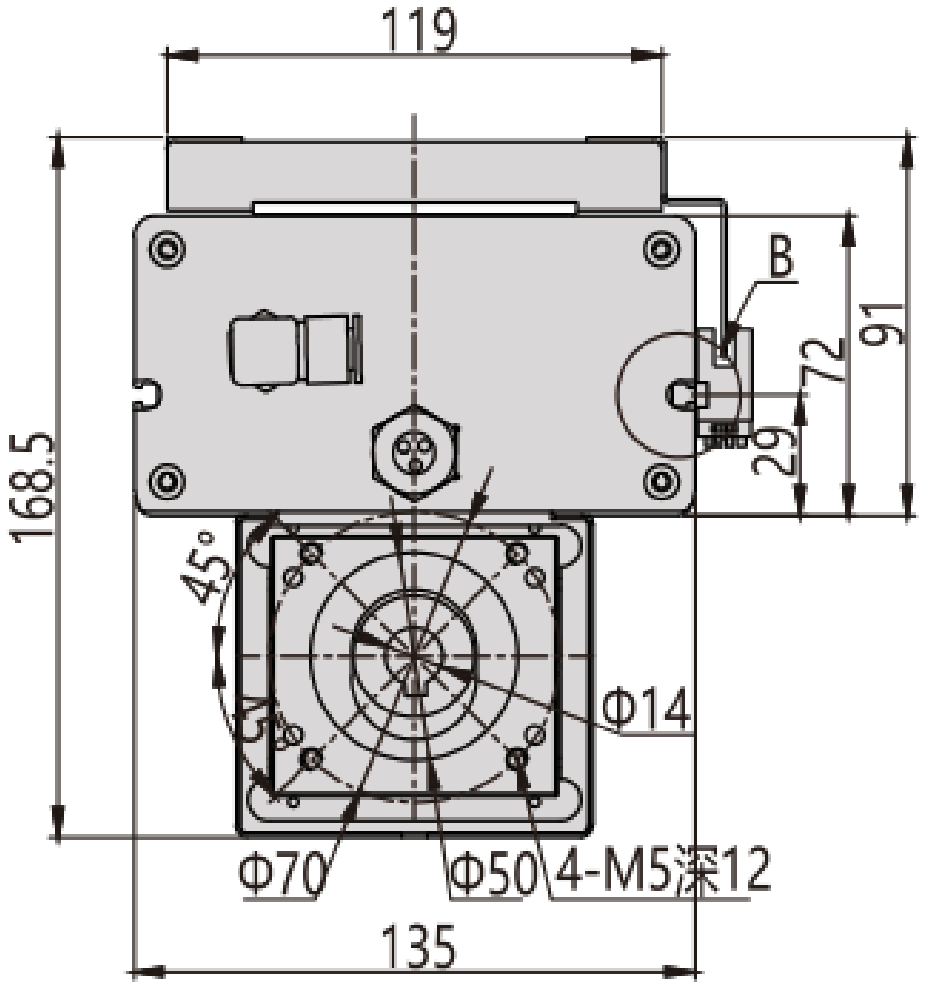

MC135 / ລຸ່ມ B

ພາບລວມການຕິດຕັ້ງ

