HTROBOT

TKK-Modulserie

Deutsches Auswahlhandbuch

Komponenten der Linearbewegung und Mehrachsautomation, mit praktischer Unterstützung aus Tianjin.

Mit Sitz in Tianjin arbeitet HTROBOT mit Kunden an industrieller Linearbewegung und Mehrachsautomation. Unser Sortiment vereint Linearmodule, Führungen, Kugelgewindetriebe, Aktoren und XYZ-Tische.

Modelle: TKK40; TKK50; TKK60; TKK86; TKK100; TKK130

Wir verbinden Komponentenlieferung mit Anwendungsgesprächen für Positionier-, Transfer- und Mehrachsanlagen.

KK-Modulserie HTKK40

TKK40 · TKK-Modulserie

Die Maß- und Bewegungszeilen für das genaue Modell verwenden. Last, Geschwindigkeit und Positionierbedingungen beim Vergleich zusammenhalten.

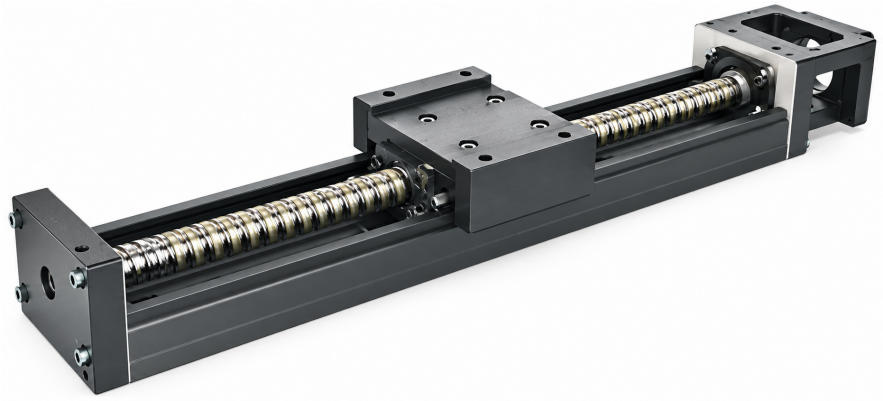

TKK Serienabbildung

Geprüfte Spezifikationen

Kenngröße	Wert
Anlaufmoment (Standardklasse)	0.8
Anlaufmoment (Präzisionsklasse)	1.2
Positioniergenauigkeit (Präzisionsklasse)	0.02
Parallelität während der Bewegung (Präzisionsklasse)	0.01
Schienenlänge	100 / 150 / 200 mm

Eine Einheit wird nur dort gedruckt, wo die Quelle eine angibt.

KK-Modulserie HTKK50

TKK50 · TKK-Modulserie

Die Maß- und Bewegungszeilen für das genaue Modell verwenden. Last, Geschwindigkeit und Positionierbedingungen beim Vergleich zusammenhalten.

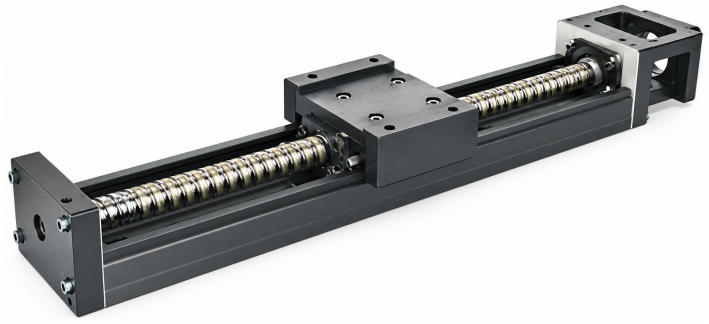

TKK Serienabbildung

Geprüfte Spezifikationen

Kenngröße	Wert
Positioniergenauigkeit (Präzisionsklasse)	0.02
Parallelität während der Bewegung (Präzisionsklasse)	0.01
Anlaufmoment	4 / 2 N-cm
Schienenlänge	150 / 200 / 250 / 300 mm

Eine Einheit wird nur dort gedruckt, wo die Quelle eine angibt.

KK-Modulserie HTKK60

TKK60 · TKK-Modulserie

Die Maß- und Bewegungszeilen für das genaue Modell verwenden. Last, Geschwindigkeit und Positionierbedingungen beim Vergleich zusammenhalten.



TKK Serienabbildung

Geprüfte Spezifikationen

Kenngröße	Wert	Gilt für
Bestellbeispiel (Referenz)	TKK60 10 P E .400 E A2 E F0 S0	
Anlaufmoment	15 / 7 N-cm	
Maximalgeschwindigkeit	340 mm/s	Steigungscode 05; Standardklasse
Maximalgeschwindigkeit	790 mm/s	Steigungscode 10; Standardklasse
Maximalgeschwindigkeit	390 mm/s	Steigungscode 05; Standardklasse

Kenngröße	Wert	Gilt für
Maximalgeschwindigkeit	550 mm/s	Steigungscode 05; Präzisionsklasse
Maximalgeschwindigkeit	1100 mm/s	Steigungscode 10; Präzisionsklasse
Maximalgeschwindigkeit	390 mm/s	Steigungscode 05; Standardklasse
Maximalgeschwindigkeit	790 mm/s	Steigungscode 10; Standardklasse
Maximalgeschwindigkeit	550 mm/s	Steigungscode 05; Präzisionsklasse
Maximalgeschwindigkeit	670 mm/s	Steigungscode 10; Präzisionsklasse
Maximalgeschwindigkeit	550 mm/s	Steigungscode 05; Präzisionsklasse
Maximalgeschwindigkeit	670 mm/s	Steigungscode 10; Standardklasse
Maximalgeschwindigkeit	390 mm/s	Steigungscode 05; Standardklasse
Maximalgeschwindigkeit	1100 mm/s	Steigungscode 10; Präzisionsklasse
Maximalgeschwindigkeit	550 mm/s	Steigungscode 05; Präzisionsklasse
Maximalgeschwindigkeit	390 mm/s	Steigungscode 05; Standardklasse
Maximalgeschwindigkeit	340 mm/s	Steigungscode 05; Präzisionsklasse
Maximalgeschwindigkeit	390 mm/s	Steigungscode 05; Standardklasse
Maximalgeschwindigkeit	1100 mm/s	Steigungscode 10; Präzisionsklasse
Maximalgeschwindigkeit	550 mm/s	Steigungscode 05; Präzisionsklasse
Maximalgeschwindigkeit	790 mm/s	Steigungscode 10; Standardklasse

KK-Modulserie HTKK86

TKK86 · TKK-Modulserie

Die Maß- und Bewegungszeilen für das genaue Modell verwenden. Last, Geschwindigkeit und Positionierbedingungen beim Vergleich zusammenhalten.



TKK Serienabbildung

Geprüfte Spezifikationen

Kenngröße	Wert	Gilt für
Maximalgeschwindigkeit	1050 mm/s	Steigungscode 20; Standardklasse
Maximalgeschwindigkeit	430 mm/s	Steigungscode 10; Standardklasse
Maximalgeschwindigkeit	740 mm/s	Steigungscode 10; Präzisionsklasse
Maximalgeschwindigkeit	1050 mm/s	Steigungscode 20; Standardklasse
Maximalgeschwindigkeit	1480 mm/s	Steigungscode 20; Präzisionsklasse
Maximalgeschwindigkeit	520 mm/s	Steigungscode 10; Standardklasse
Maximalgeschwindigkeit	800	Steigungscode 20; Standardklasse
Maximalgeschwindigkeit	870 mm/s	Steigungscode 20; Standardklasse
Maximalgeschwindigkeit	1120	Steigungscode 20; Präzisionsklasse
Maximalgeschwindigkeit	520 mm/s	Steigungscode 10; Standardklasse
Maximalgeschwindigkeit	1480 mm/s	Steigungscode 20; Präzisionsklasse
Maximalgeschwindigkeit	520 mm/s	Steigungscode 10; Standardklasse
Maximalgeschwindigkeit	1050 mm/s	Steigungscode 20; Standardklasse
Maximalgeschwindigkeit	800	Steigungscode 20; Standardklasse
Maximalgeschwindigkeit	740 mm/s	Steigungscode 10; Präzisionsklasse
Maximalgeschwindigkeit	740 mm/s	Steigungscode 10; Präzisionsklasse
Maximalgeschwindigkeit	610 mm/s	Steigungscode 10; Präzisionsklasse

Kenngröße	Wert	Gilt für
Maximalgeschwindigkeit	980	Steigungscode 20; Präzisionsklasse
Maximalgeschwindigkeit	1480 mm/s	Steigungscode 20; Präzisionsklasse
Maximalgeschwindigkeit	740 mm/s	Steigungscode 10; Präzisionsklasse
Maximalgeschwindigkeit	1220 mm/s	Steigungscode 20; Präzisionsklasse
Maximalgeschwindigkeit	740 mm/s	Steigungscode 10; Präzisionsklasse
Maximalgeschwindigkeit	520 mm/s	Steigungscode 10; Standardklasse
Maximalgeschwindigkeit	520 mm/s	Steigungscode 10; Standardklasse

Eine Einheit wird nur dort gedruckt, wo die Quelle eine angibt.

KK-Modulserie HTKK100

TKK100 · TKK-Modulserie

Die Maß- und Bewegungszeilen für das genaue Modell verwenden. Last, Geschwindigkeit und Positionierbedingungen beim Vergleich zusammenhalten.



TKK Serienabbildung

Geprüfte Spezifikationen

Kenngröße	Wert	Gilt für
Anlaufmoment	17 / 20 / 23 / 25 / 15 N-cm	
Schienenlänge	980 / 1080 / 1180 / 1280 / 1380 mm	
Maximalgeschwindigkeit	750 mm/s	Steigungscode 20; Präzisionsklasse
Maximalgeschwindigkeit	510 mm/s	Steigungscode 20; Präzisionsklasse
Maximalgeschwindigkeit	750 mm/s	Steigungscode 20; Standardklasse
Maximalgeschwindigkeit	530 mm/s	Steigungscode 20; Standardklasse

Kenngröße	Wert	Gilt für
Maximalgeschwindigkeit	630 mm/s	Steigungscode 20; Standardklasse
Maximalgeschwindigkeit	440 mm/s	Steigungscode 20; Präzisionsklasse

KK-Modulserie HTKK130

TKK130 · TKK-Modulserie

Die Maß- und Bewegungszeilen für das genaue Modell verwenden. Last, Geschwindigkeit und Positionierbedingungen beim Vergleich zusammenhalten.

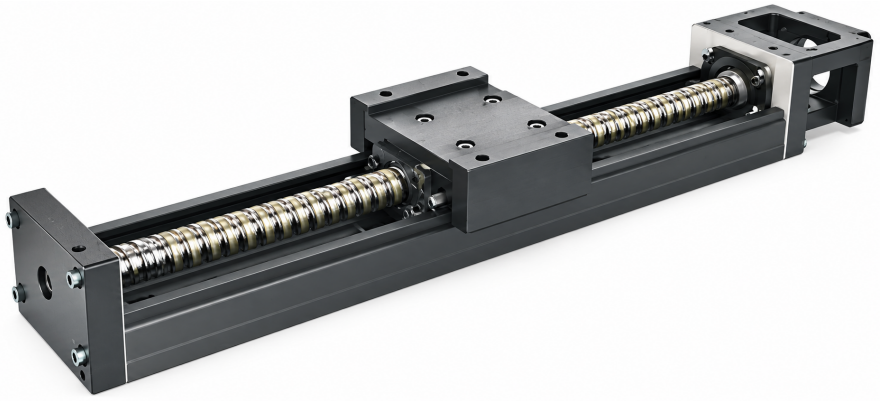

TKK Serienabbildung

Geprüfte Spezifikationen

Kenngröße	Wert
Anlaufmoment	25 / 27 / 15 / 18 N-cm
Schienenlänge	980 / 1180 / 1380 / 1680 mm

Kontakt

Beginnen Sie mit einem Produkt oder einer Anwendung. Nutzen Sie den Anfrageentwurf, um festzuhalten, was Sie prüfen, oder kontaktieren Sie uns direkt mit Ihren Anforderungen.

emmy@htrobot.com
www.htrobot.com
Tianjin, China (Standort)