كيفية استخدام هذا الأطلس

كل منظر هو رسم الكتالوج للمتغير أو مجموعة النسبة المذكورة. استخدم التسميات المطبوعة لا قياساً بالمقياس. هذه رسوم مرجعية وليست ملفات CAD.

أطلس الرسوم / EDA80

المحتويات

R01	1 مناظر | صفحات 2-2
R02	1 مناظر | صفحات 3-3
R05	1 مناظر | صفحات 4-4
R04	1 مناظر | صفحات 5-5
R07	1 مناظر | صفحات 6-6
R03	1 مناظر | صفحات 7-7
R06	1 مناظر | صفحات 8-8
L04	1 مناظر | صفحات 9-9
L03	1 مناظر | صفحات 10-10
L07	1 مناظر | صفحات 11-11
L01	1 مناظر | صفحات 12-12
L06	1 مناظر | صفحات 13-13

اتصل بـ HTROBOT

البريد: emmy@htrobot.com

الموقع: www.htrobot.com

رسم الأبعاد EDA80 |

رسم الكتالوج

EDA80 R01 رسم الأبعاد يوضح:عندما يكون الطول القابل للتمديد <=400mm ؛ =L1الطول القابل للتمديد=120,L2+قابل للتمديد R01 |

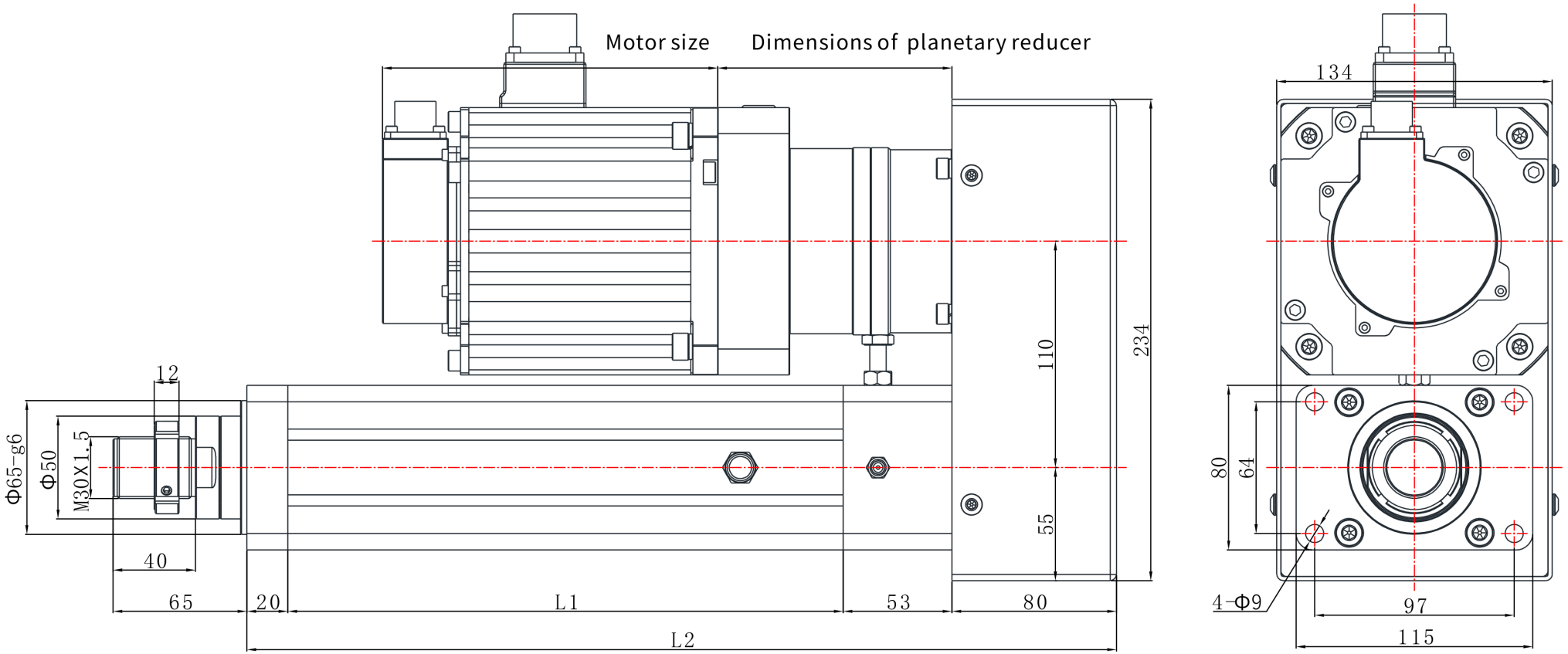

emmy@htrobot.com www.htrobot.com

رسم الأبعاد EDA80 |

رسم الكتالوج

EDA80 R02 رسم الأبعاد يوضح:عندما يكون الطول القابل للتمديد <=400mm ؛L1=الطول القابل للتمديد=120,L2+قابل للتمديد R02 |

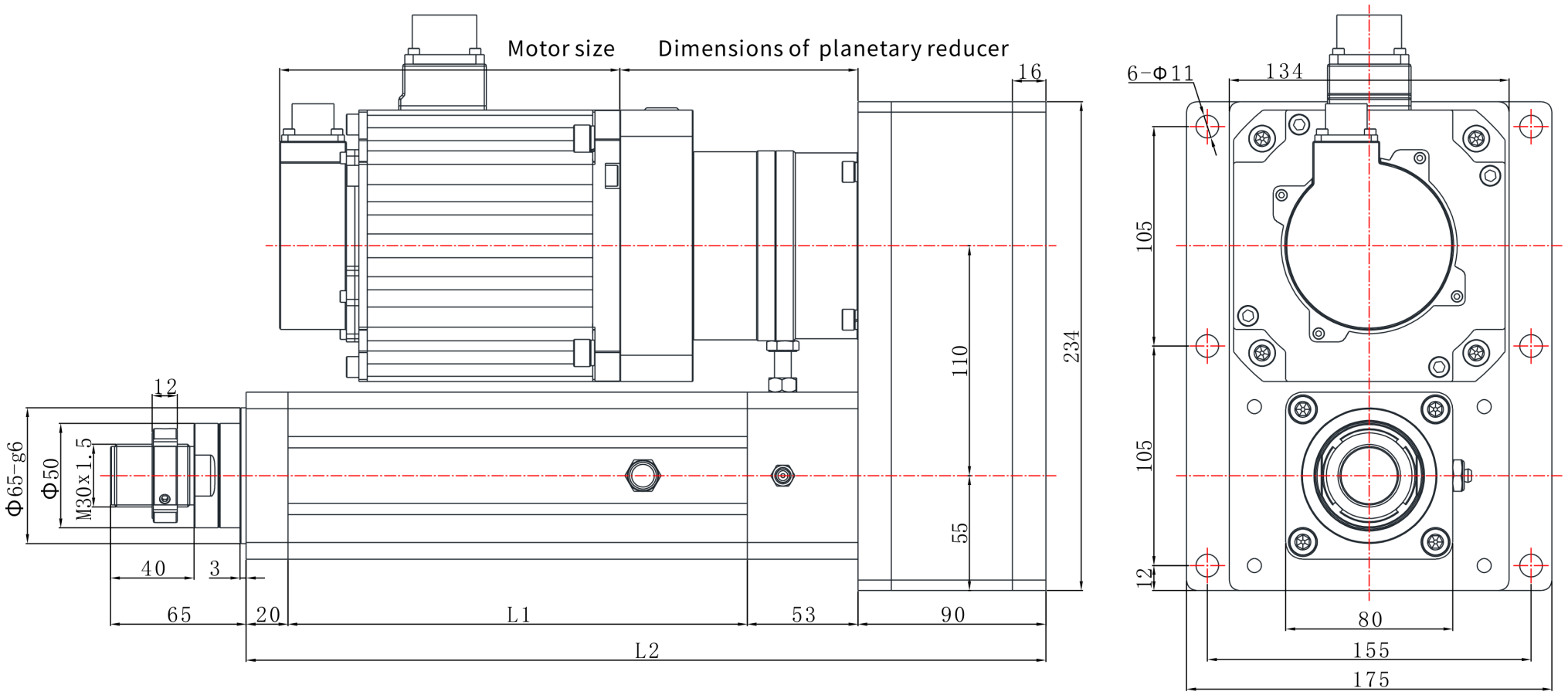

emmy@htrobot.com www.htrobot.com

رسم الأبعاد EDA80 |

رسم الكتالوج

EDA80 R05 رسم الأبعاد يوضح:عندما يكون الطول القابل للتمديد L1= <=400mm ؛ الطول القابل للتمديد=L2,120+قابل للتمديد R05 |

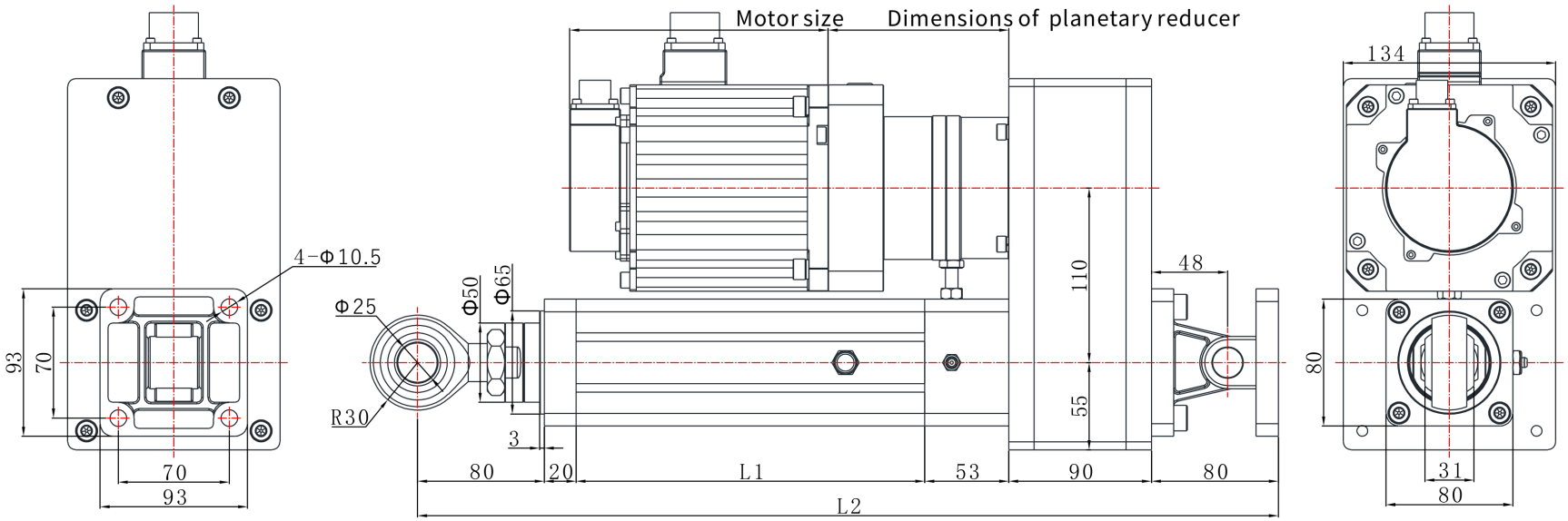

رسم الأبعاد EDA80 |

رسم الكتالوج

EDA80 R04 رسم الأبعاد يوضح:عندما يكون الطول القابل للتمديد <=400mm ؛ =L1الطول القابل للتمديد=120,L2+قابل للتمديد R04 |

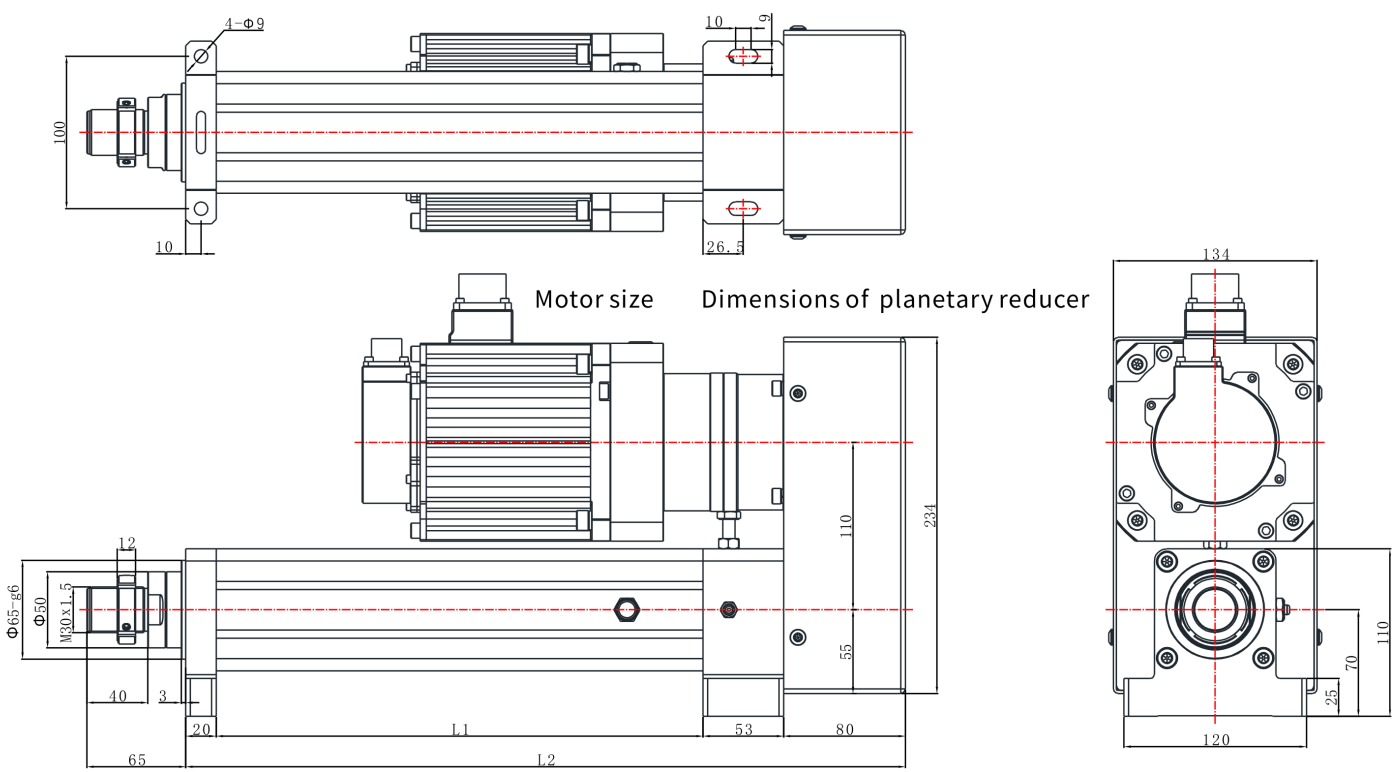

emmy@htrobot.com www.htrobot.com

رسم الأبعاد EDA80 |

رسم الكتالوج

EDA80 R07 رسم الأبعاد يوضح:عندما يكون الطول القابل للتمديد <=400mm ؛ =L1الطول القابل للتمديد=120,L2+قابل للتمديد R07 |

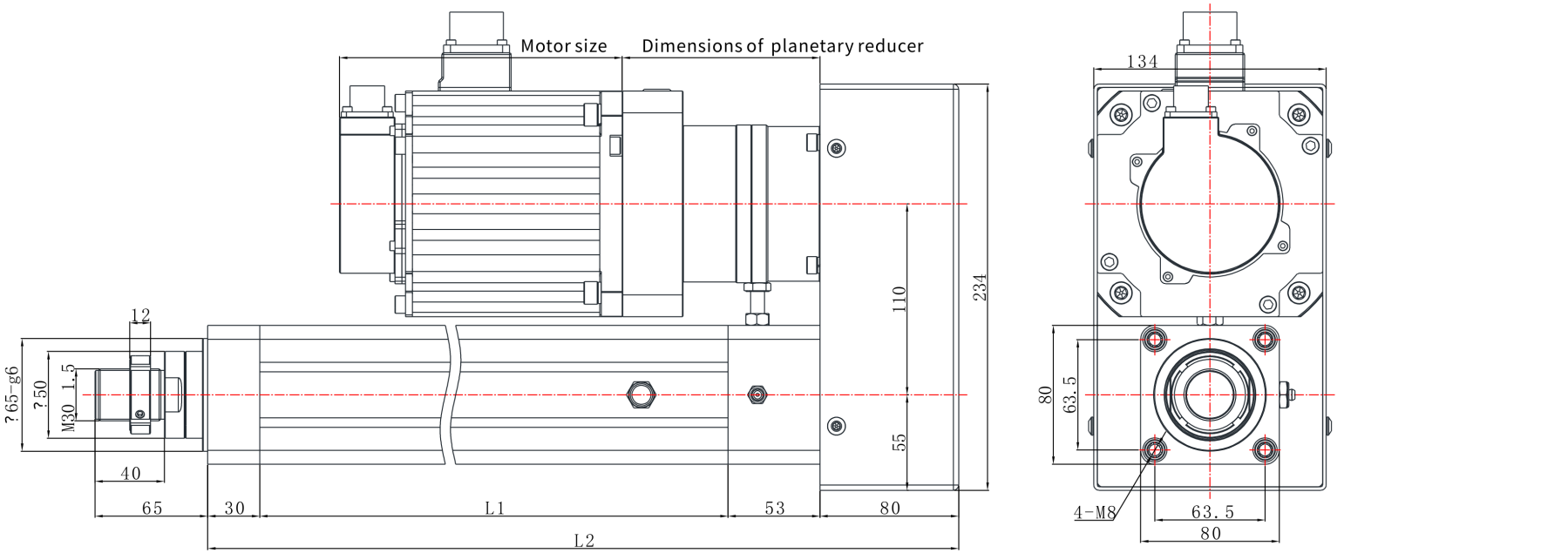

رسم الأبعاد EDA80 |

رسم الكتالوج

EDA80 R03 رسم الأبعاد يوضح:عندما يكون الطول القابل للتمديد <=400mm ؛ =L1الطول القابل للتمديد=120,L2+قابل للتمديد R03 |

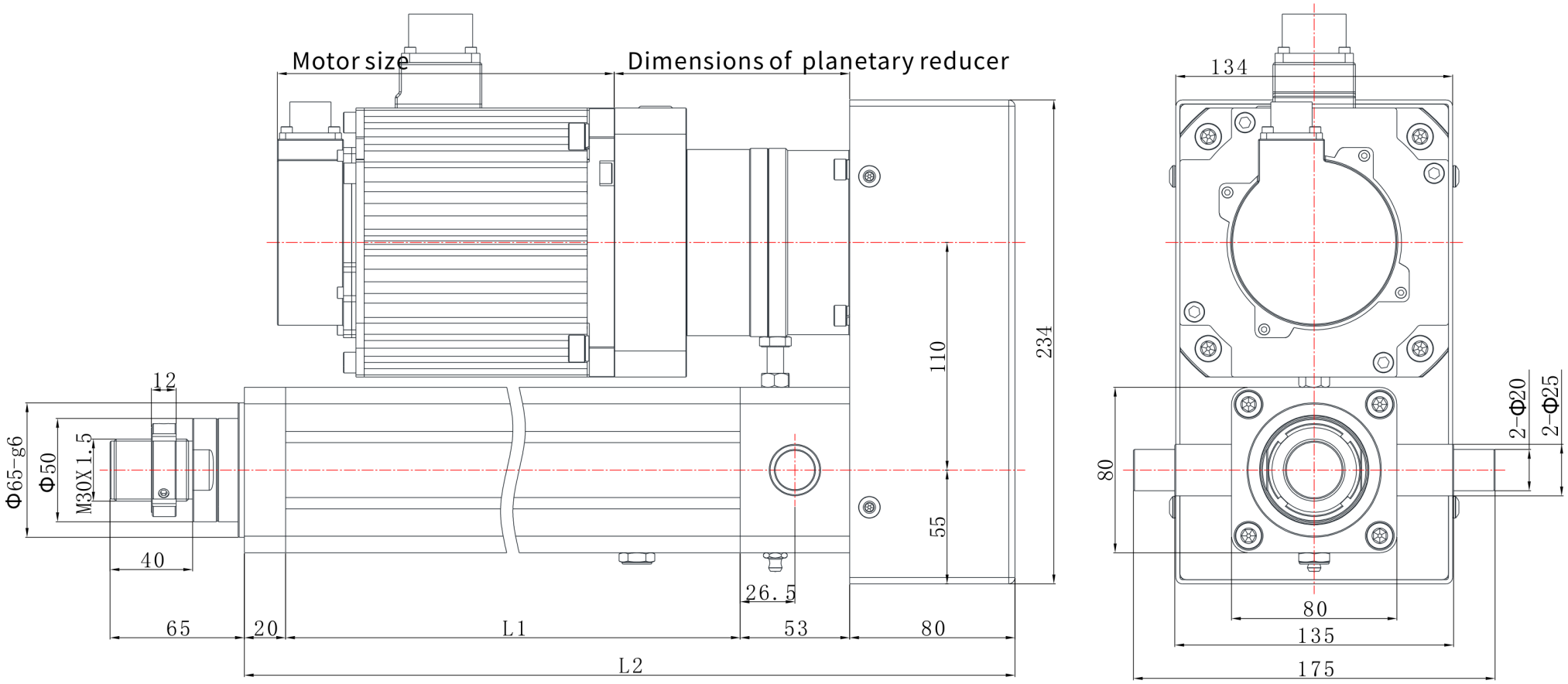

emmy@htrobot.com www.htrobot.com

رسم الأبعاد EDA80 |

رسم الكتالوج

EDA80 R06 رسم الأبعاد يوضح=L1:الطول القابل للتمديد=120,L2+الطول القابل للتمديدR06 | 342+

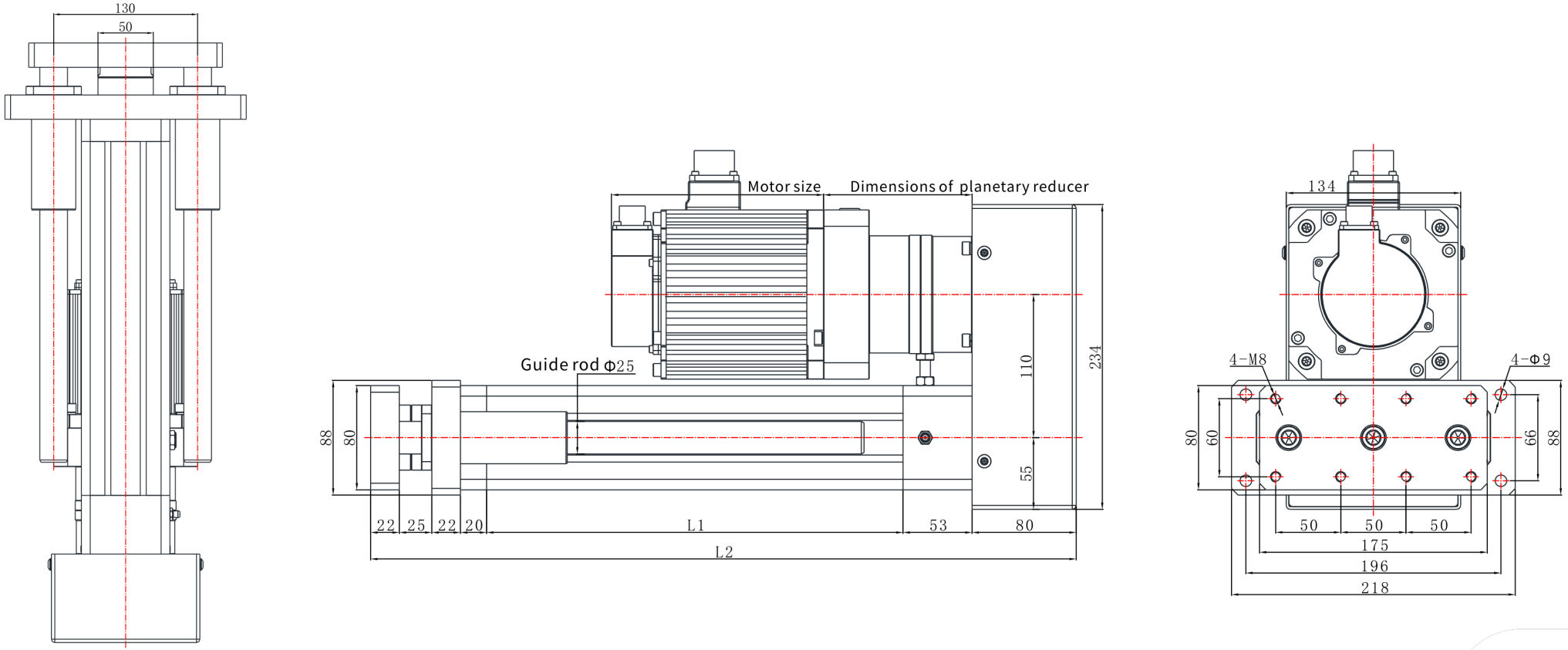

emmy@htrobot.com www.htrobot.com

رسم الأبعاد EDA80 |

رسم الكتالوج

رسم الأبعاد EDA80 L04 يوضح:عندما يكون الطول القابل للتمديد L1= <=400mm ؛ الطول القابل للتمديد=L2,120+قابل للتمديد L04 |

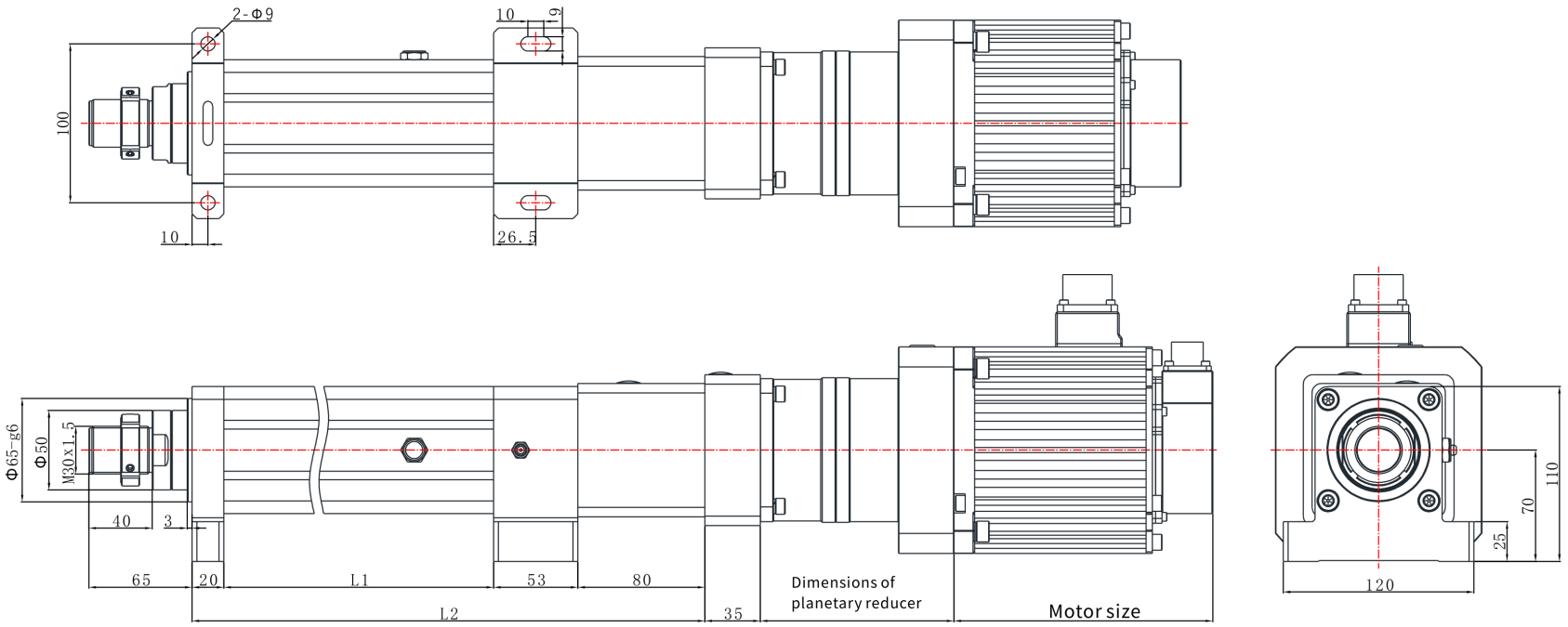

emmy@htrobot.com www.htrobot.com

رسم الأبعاد EDA80 |

رسم الكتالوج

EDA80 L03 رسم الأبعاد يوضح:عندما يكون الطول القابل للتمديد <=400mm ؛ =L1الطول القابل للتمديد=120,L2+قابل للتمديد L03 |

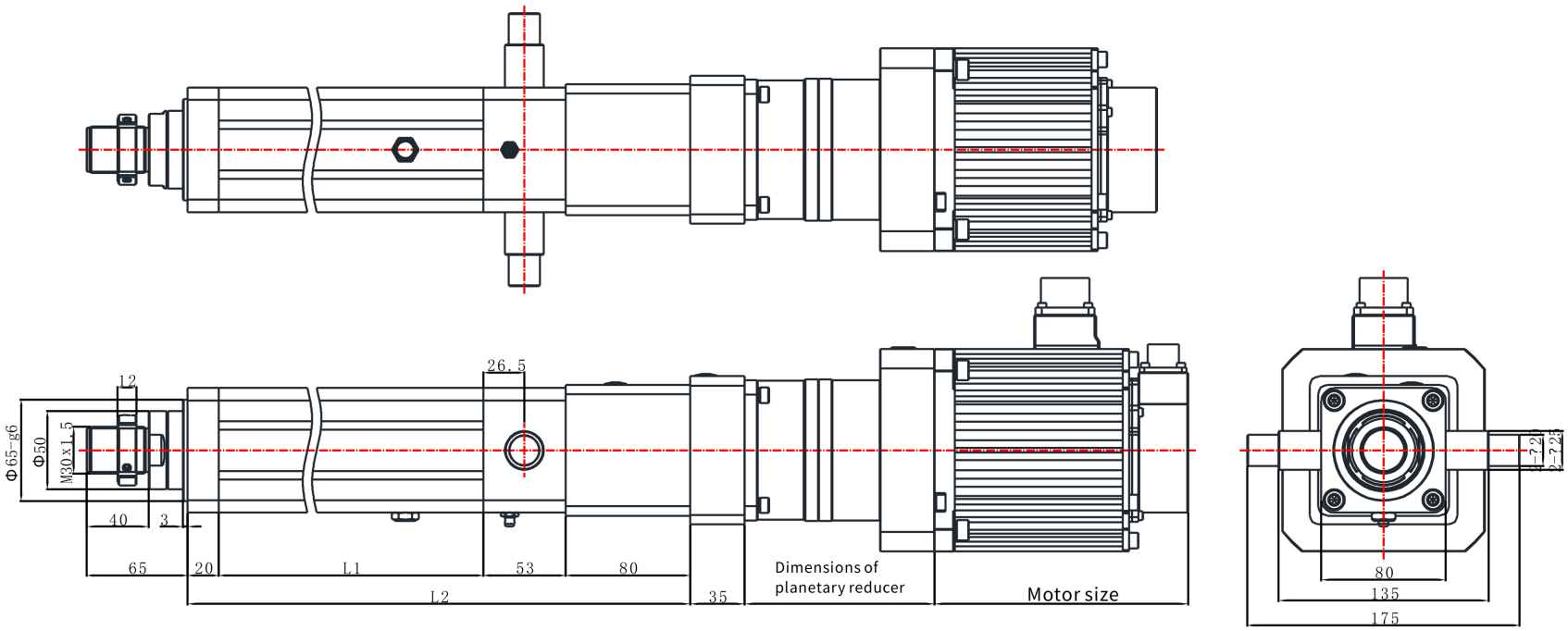

emmy@htrobot.com www.htrobot.com

EDA80 | رسم الأبعاد

رسم الكتالوج

EDA80 L07 رسم الأبعاد يوضح:عندما يكون الطول القابل للتمديد <=400mm ؛ =L1الطول القابل للتمديد=120,L2+قابل للتمديد L07 |

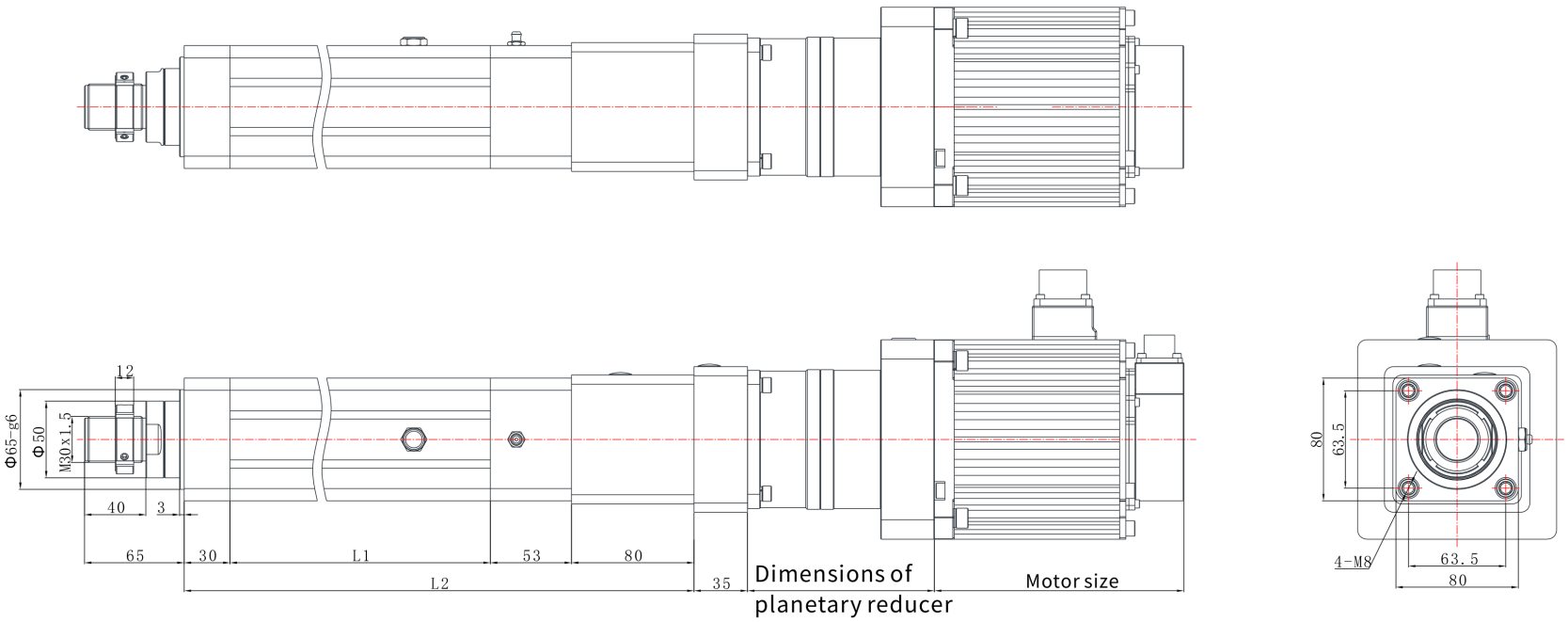

emmy@htrobot.com www.htrobot.com

EDA80 | رسم الأبعاد

رسم الكتالوج

EDA80 L01 رسم الأبعاد يوضح:عندما يكون الطول القابل للتمديد <=400mm > ؛ =L1الطول القابل للتمديد=L2,120+قابل للتمديد L01 |

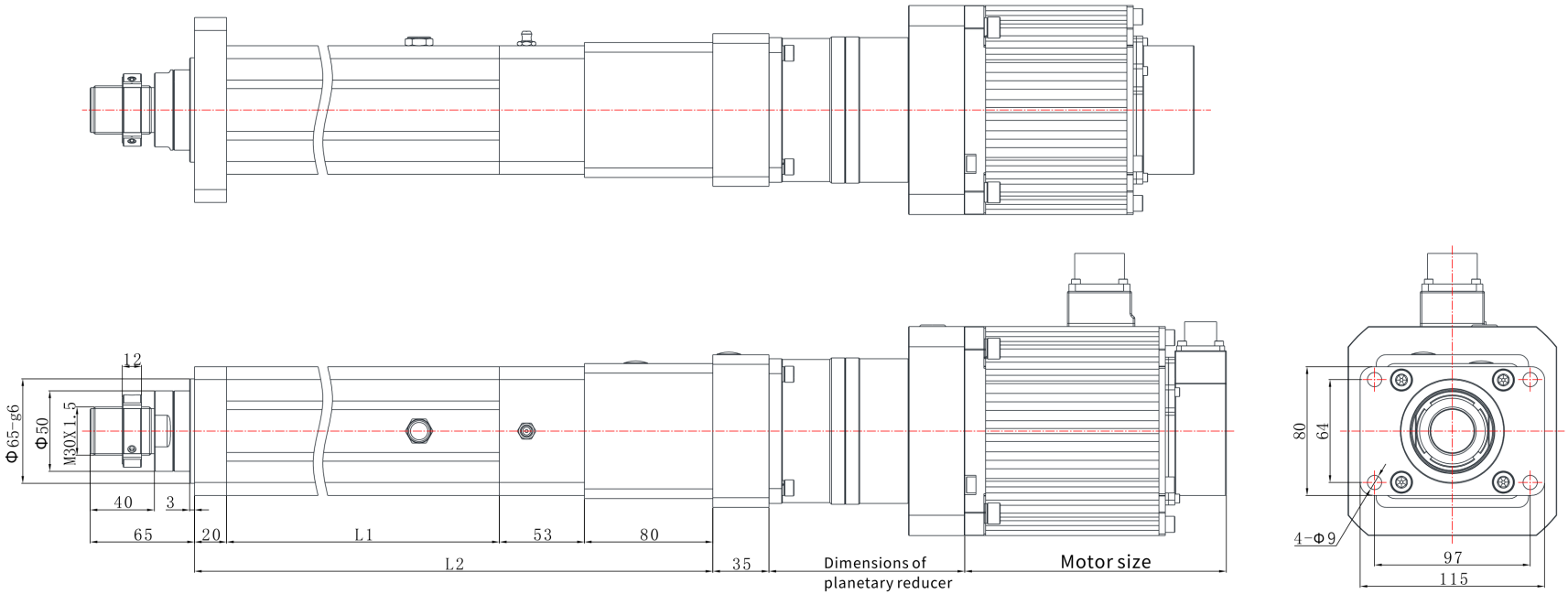

emmy@htrobot.com www.htrobot.com

رسم الأبعاد EDA80 |

رسم الكتالوج

EDA80 L06 رسم الأبعاد يوضح=L1:الطول القابل للتمديد=120,L2+الطول القابل للتمديدL06 | 342+

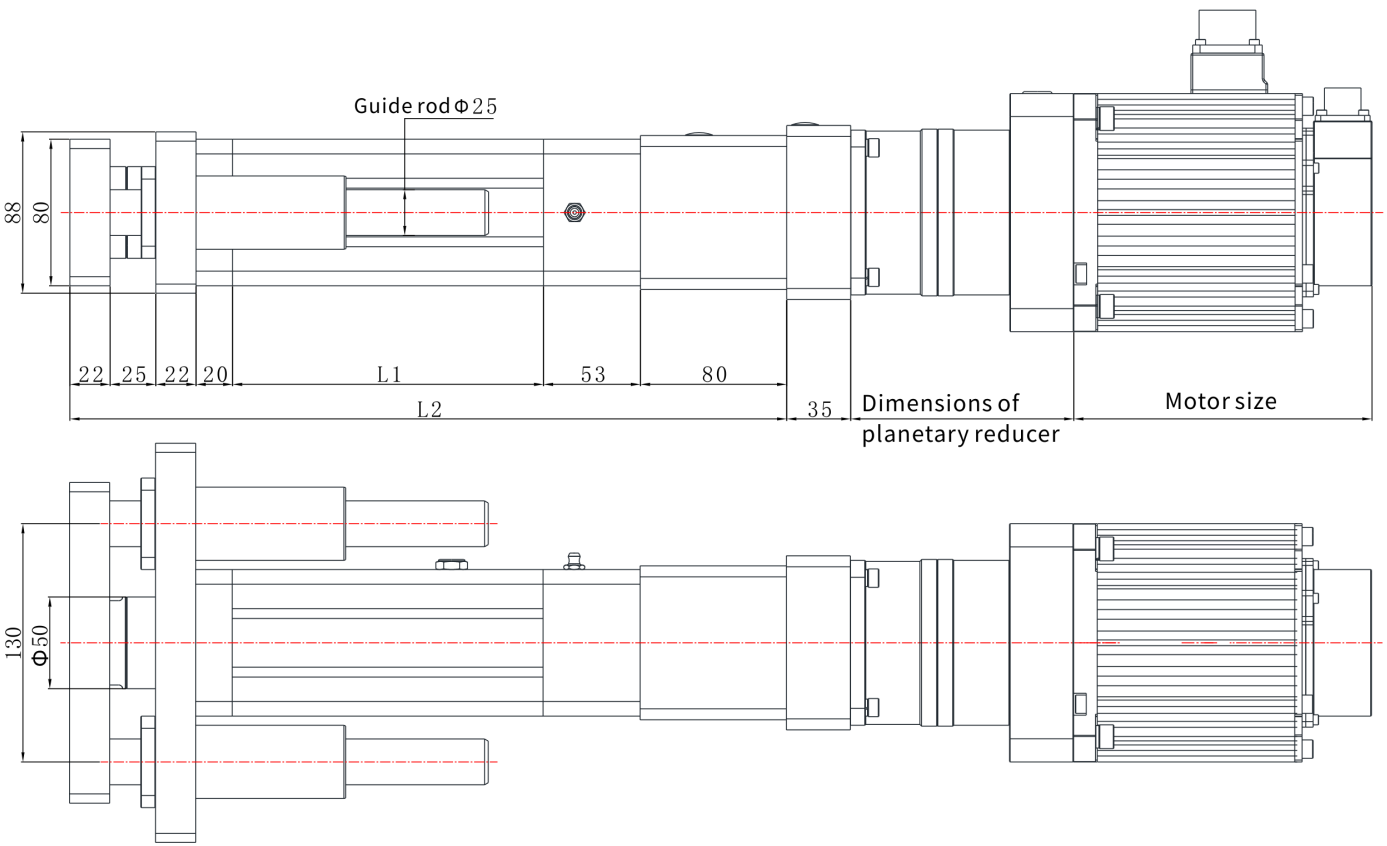

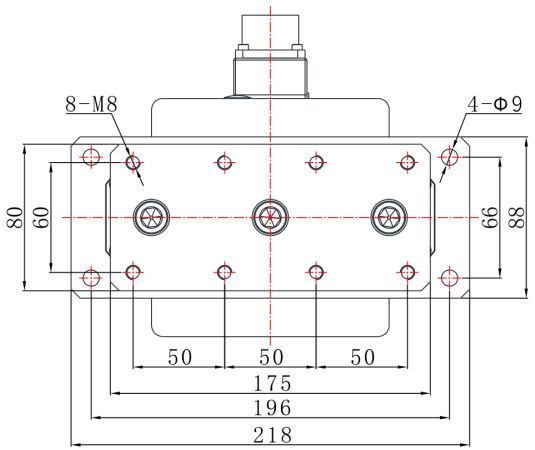

emmy@htrobot.com www.htrobot.com