COMO USAR ESTE ATLAS

Cada vista é o desenho de catálogo da variante ou grupo de relação indicado. Use as legendas impressas, não uma medição à escala. São desenhos de referência, não ficheiros CAD.

EDA942 / Atlas de desenhos

Índice

R01	1 vistas | páginas 2-2
R02	1 vistas | páginas 3-3
R05	1 vistas | páginas 4-4
R04	1 vistas | páginas 5-5
R07	1 vistas | páginas 6-6
R03	1 vistas | páginas 7-7
R06	1 vistas | páginas 8-8
L04	1 vistas | páginas 9-9
L03	1 vistas | páginas 10-10
L07	1 vistas | páginas 11-11
L01	1 vistas | páginas 12-12
L06	1 vistas | páginas 13-13

CONTACTO HTROBOT

E-mail: emmy@htrobot.com

Sítio web: www.htrobot.com

EDA94Z | Desenho dimensional

Desenho de catálogo

EDA94Z R01 desenho dimensional ilustração:L1=comprimento extensível+130,L2=extensível:L1=+104,L2=+216 comprimento+313 | R01

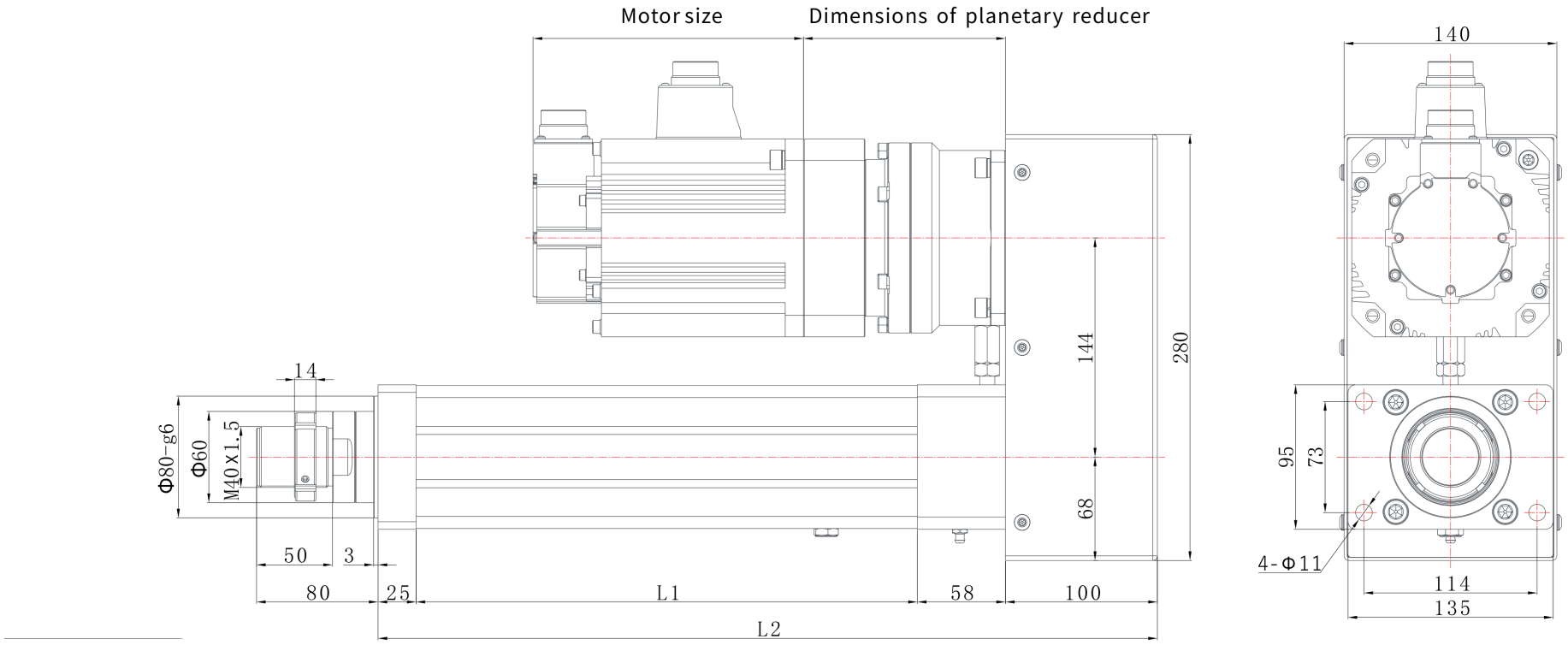

EDA94Z | Desenho dimensional

Desenho de catálogo

EDA94Z R02 desenho dimensional ilustração:L1=comprimento extensível+130,L2=comprimento extensível+313 | R02

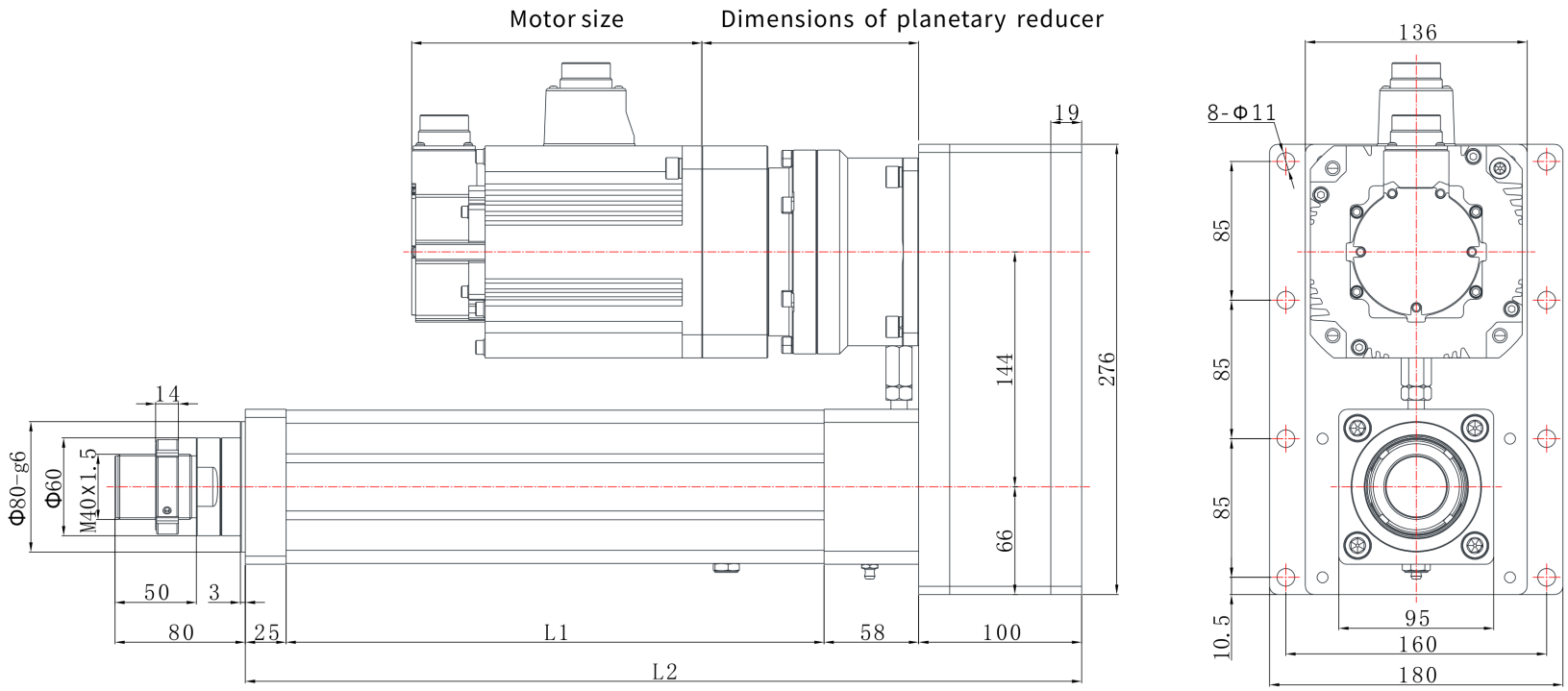

EDA94Z | Desenho dimensional

Desenho de catálogo

EDA94Z R05 desenho dimensional ilustração:L1=comprimento extensível+130,L2=comprimento extensível+488 | R05

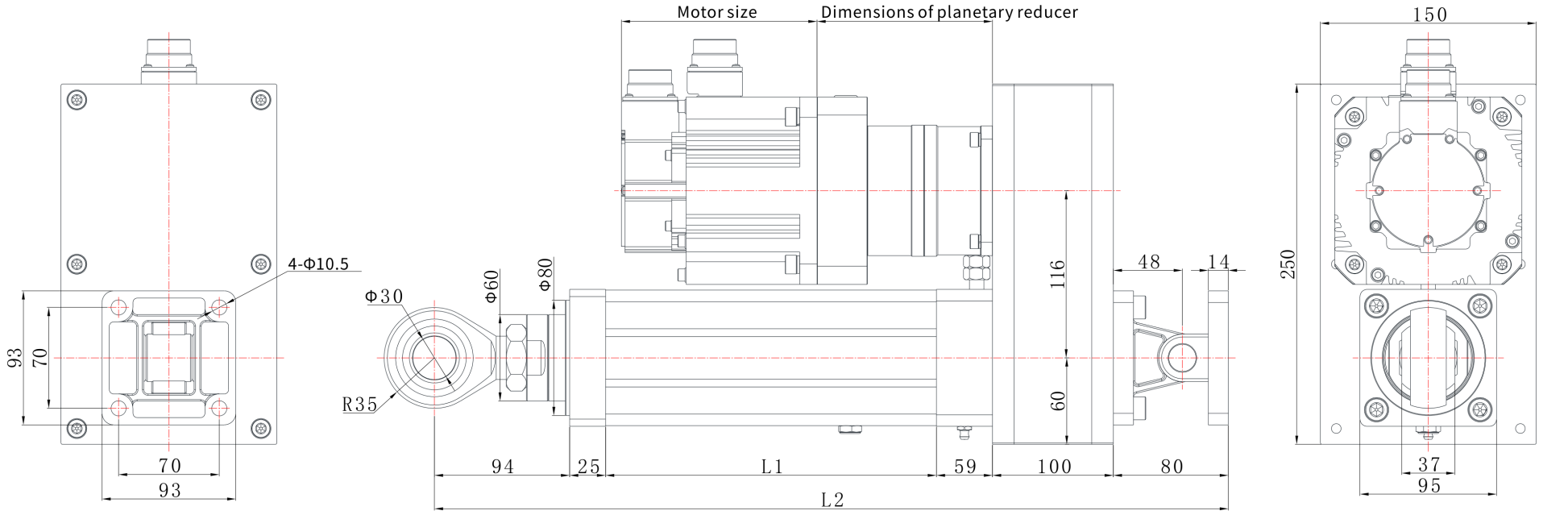

EDA94Z | Desenho dimensional

Desenho de catálogo

EDA94Z R04 desenho dimensional ilustração:L1=comprimento extensível+130,L2=comprimento extensível+314 | R04

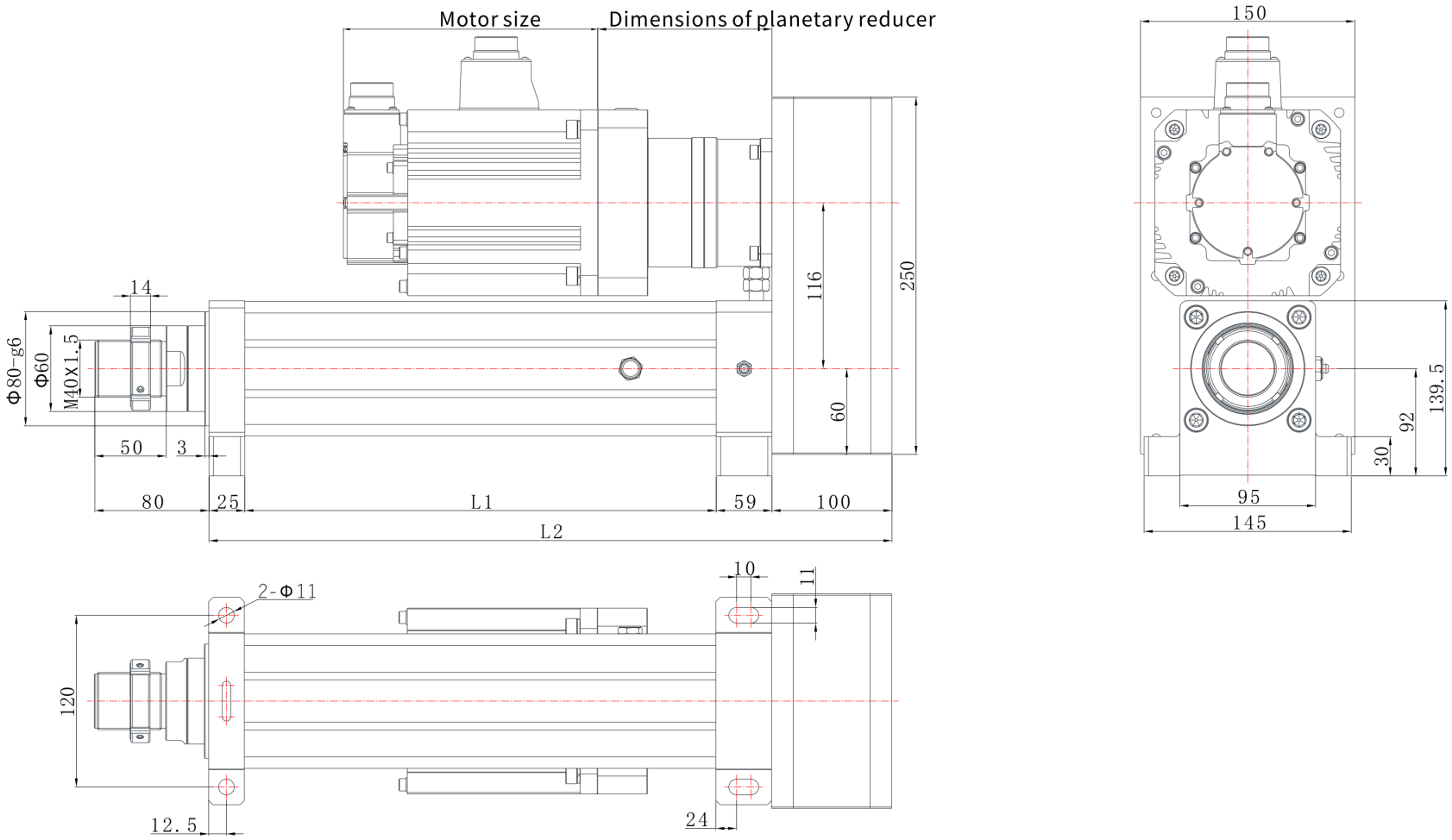

EDA94Z | Desenho dimensional

Desenho de catálogo

EDA94Z R07 desenho dimensional ilustração:L1=comprimento extensível+130,L2=comprimento extensível+322 | R07

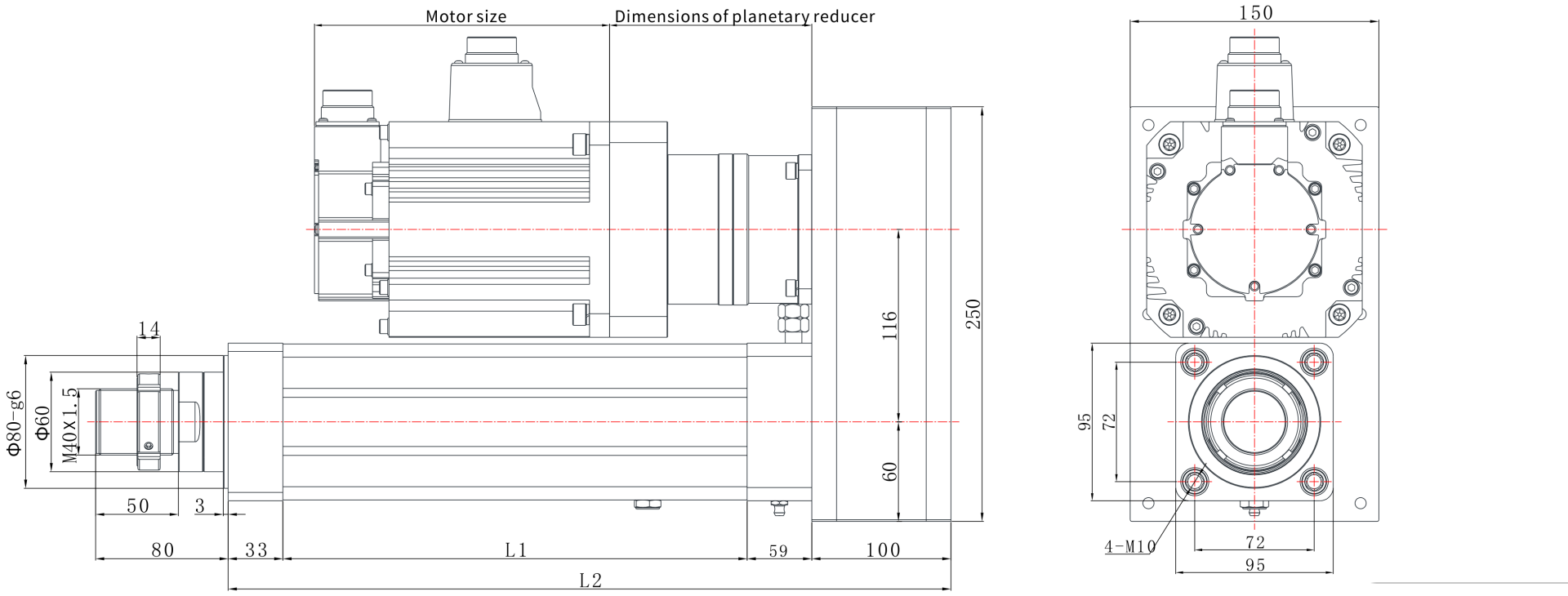

EDA94Z | Desenho dimensional

Desenho de catálogo

EDA94Z R03 desenho dimensional ilustração:L1=comprimento extensível+130,L2=comprimento extensível+313 | R03

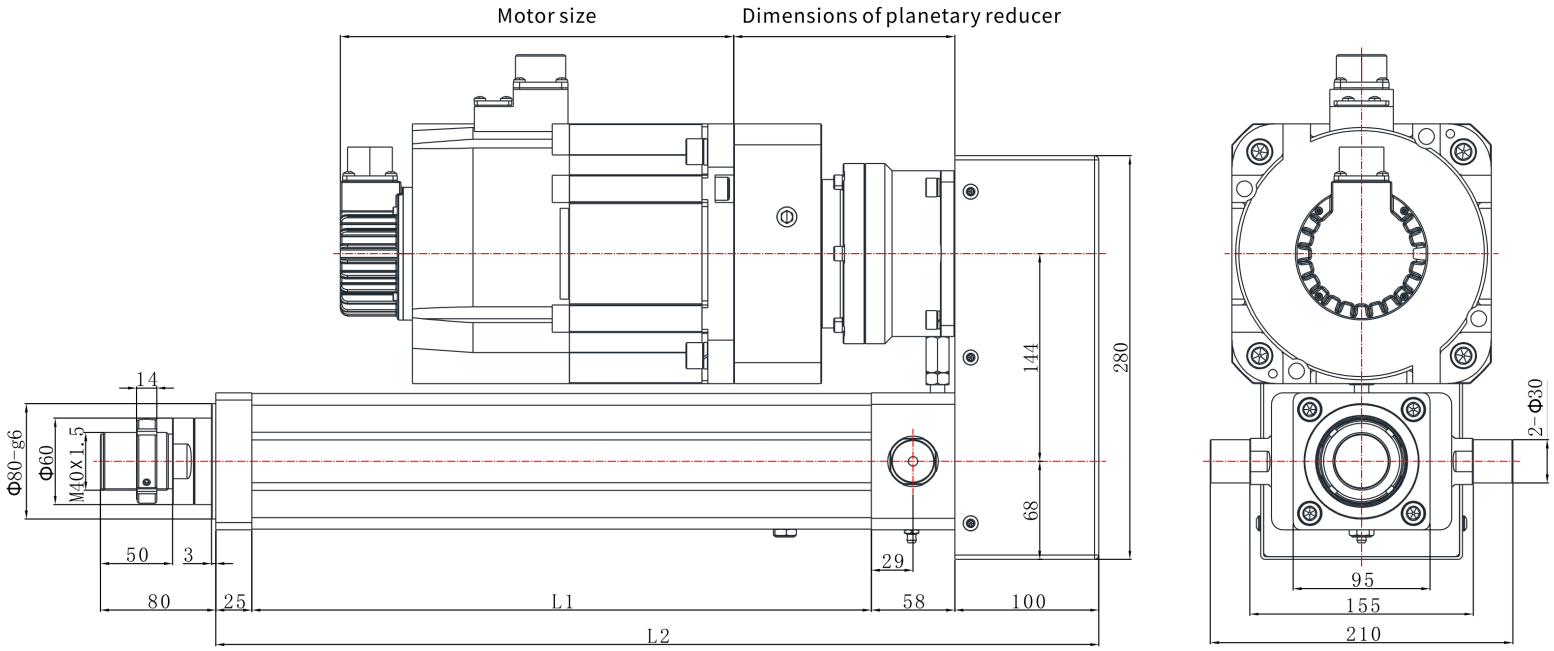

EDA94Z | Desenho dimensional

Desenho de catálogo

EDA94Z R06 desenho dimensional ilustração:L1=comprimento extensível+130,L2=comprimento extensível+400 | R06

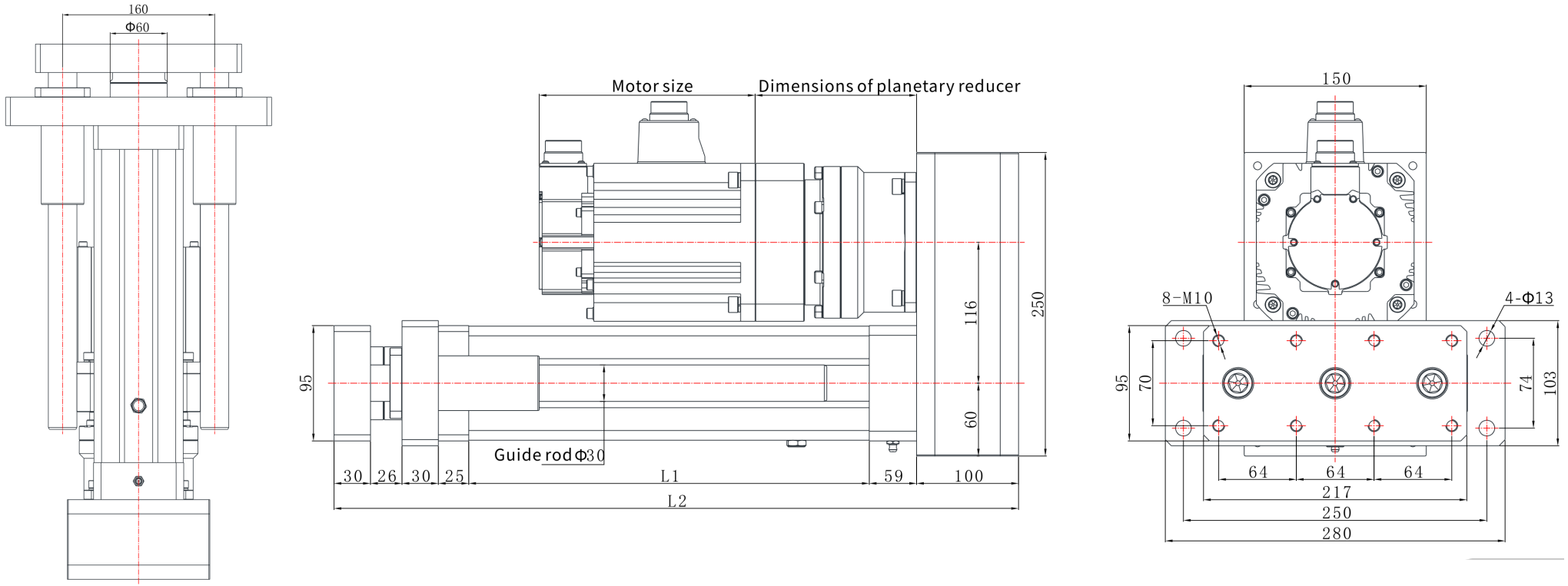

EDA94Z | Desenho dimensional

Desenho de catálogo

EDA94Z L04 desenho dimensional ilustração:L1=comprimento extensível+130,L2=comprimento extensível+319 | L04

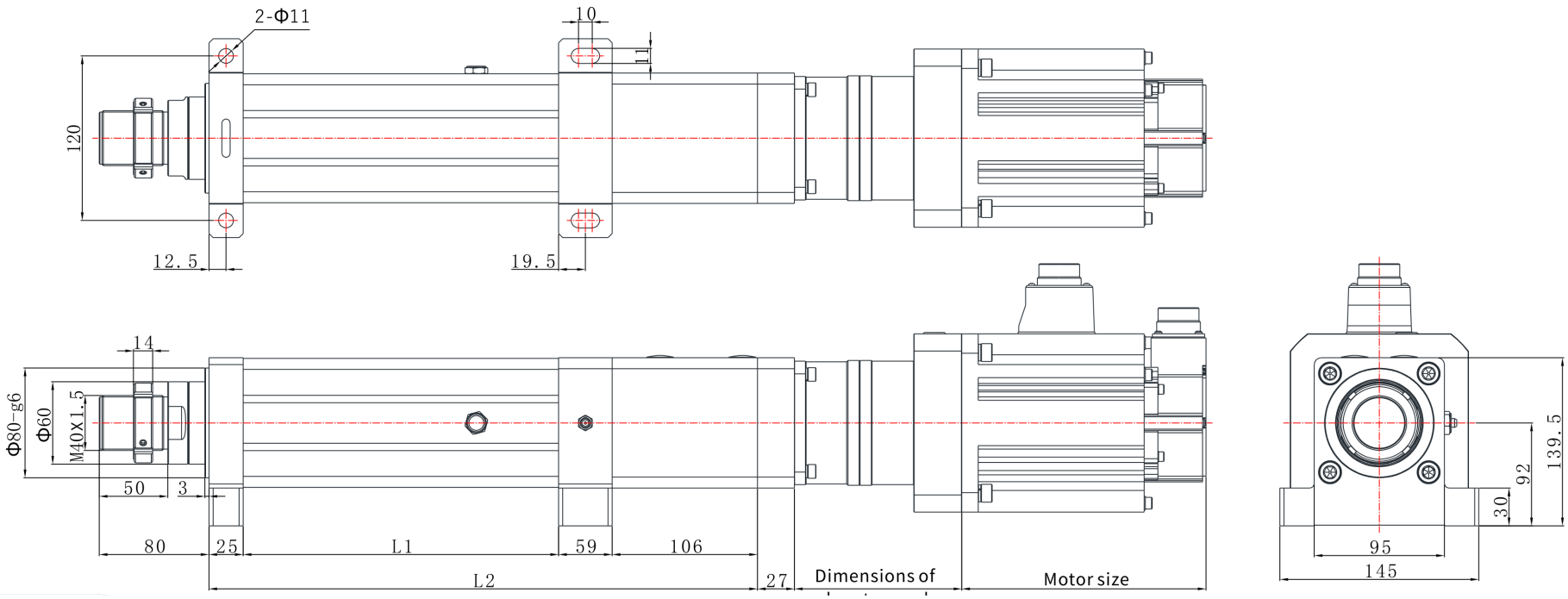

EDA94Z | Desenho dimensional

Desenho de catálogo

EDA94Z L03 desenho dimensional ilustração:L1=comprimento extensível+130,L2=comprimento extensível+319 | L03

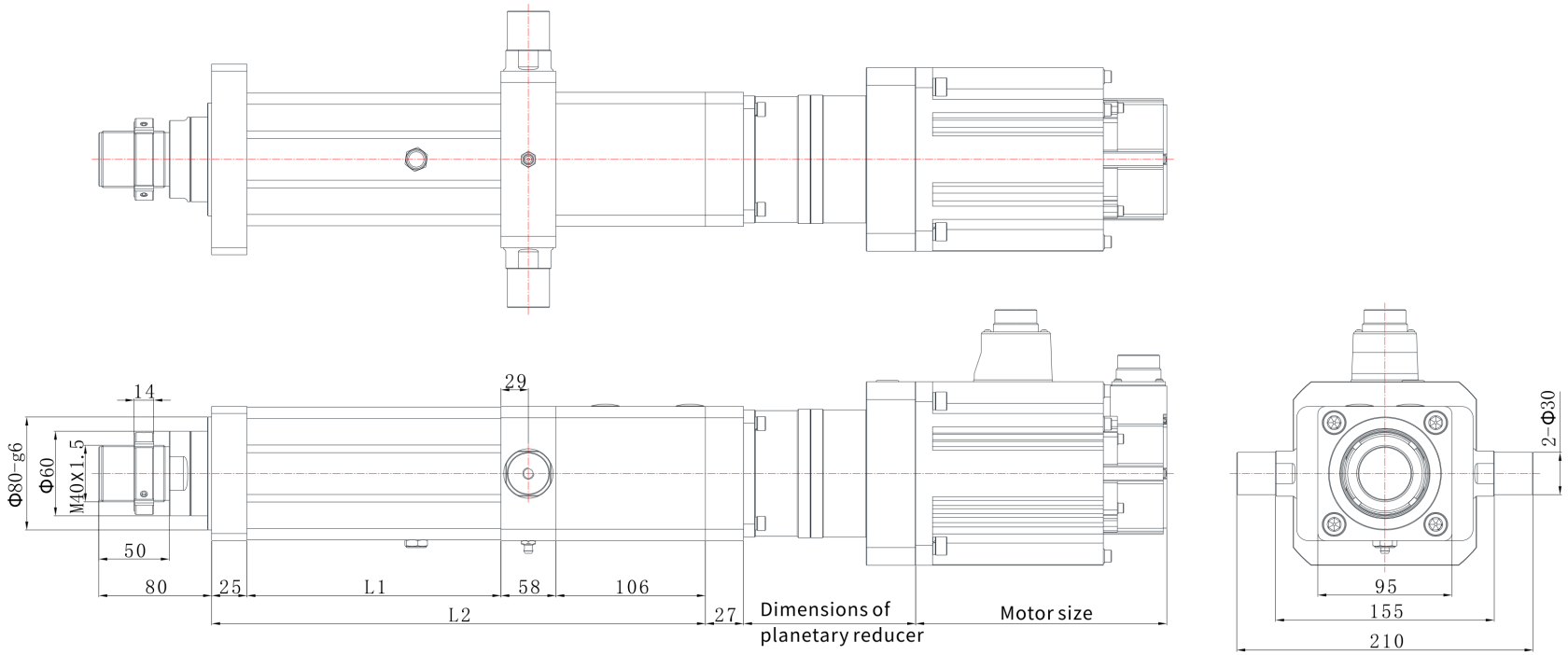

EDA94Z | Desenho dimensional

Desenho de catálogo

EDA94Z L07 desenho dimensional ilustração:L1=comprimento extensível+130,L2=comprimento extensível+327 | L07

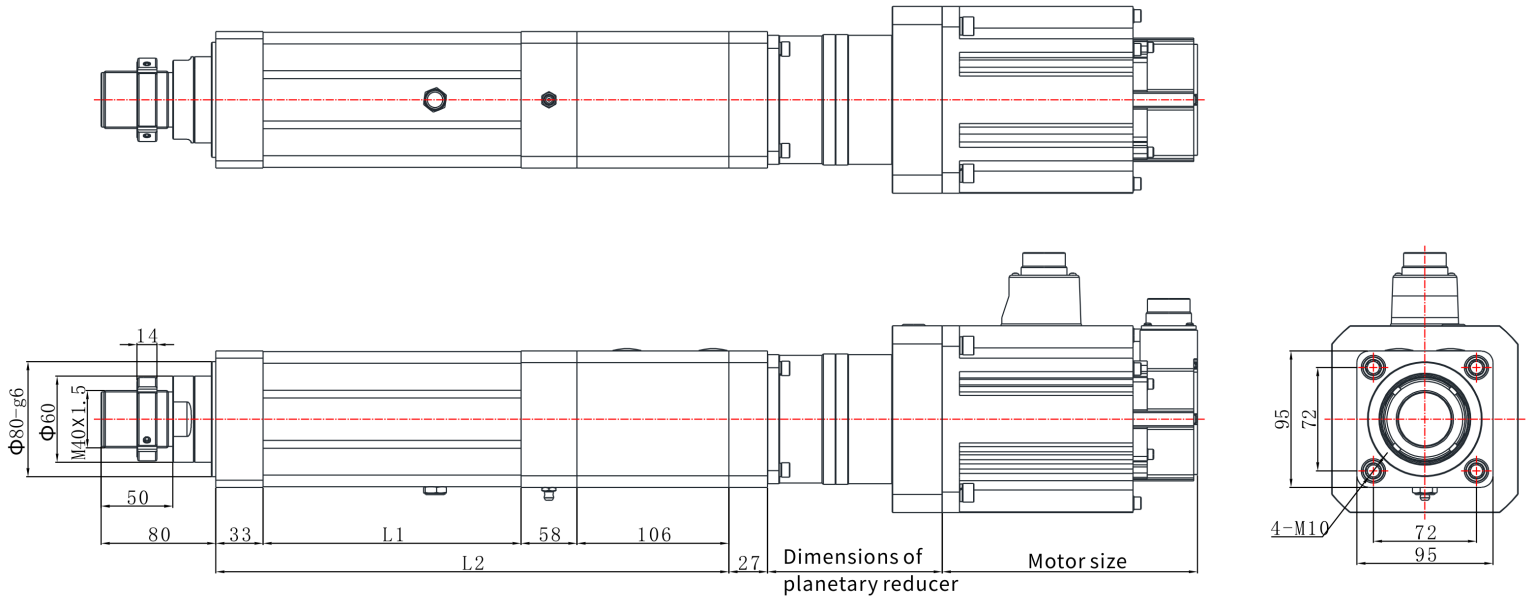

EDA94Z | Desenho dimensional

Desenho de catálogo

EDA94Z L01 desenho dimensional ilustração:L1=comprimento extensível+130,L2=comprimento extensível+319 | L01

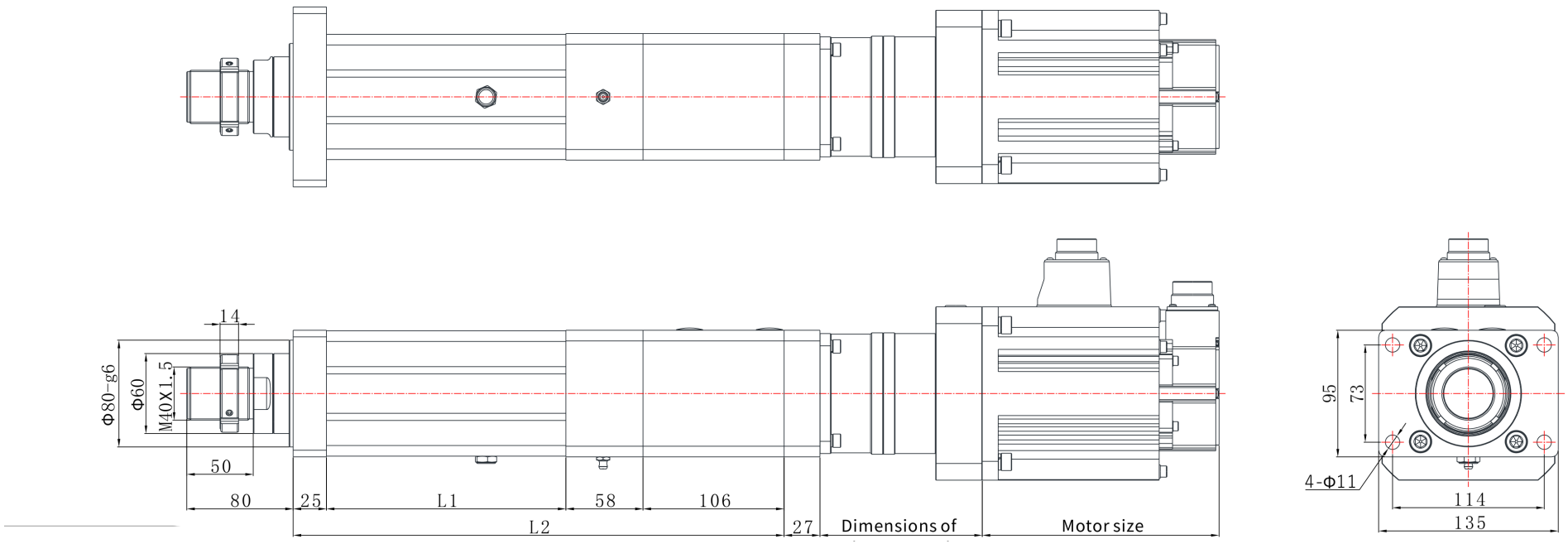

EDA94Z | Desenho dimensional

Desenho de catálogo

EDA94Z L06 desenho dimensional ilustração:L1=comprimento extensível+130,L2=comprimento extensível+405 | L06

