SO VERWENDEN SIE DIESEN ATLAS

Jede Ansicht ist die Katalogzeichnung für die angegebene Variante oder Übersetzungsgruppe. Verwenden Sie die gedruckten Bezeichnungen, keine Maßstabsabnahme. Das sind Referenzzeichnungen, keine CAD-Dateien.

EDA94Z / Zeichnungsatlas

Inhalt

R01	1 Ansichten | Seiten 2-2
R02	1 Ansichten | Seiten 3-3
R05	1 Ansichten | Seiten 4-4
R04	1 Ansichten | Seiten 5-5
R07	1 Ansichten | Seiten 6-6
R03	1 Ansichten | Seiten 7-7
R06	1 Ansichten | Seiten 8-8
L04	1 Ansichten | Seiten 9-9
L03	1 Ansichten | Seiten 10-10
L07	1 Ansichten | Seiten 11-11
L01	1 Ansichten | Seiten 12-12
L06	1 Ansichten | Seiten 13-13

KONTAKT HTROBOT

E-Mail: emmy@htrobot.com

Internetseite: www.htrobot.com

EDA94Z | Maßzeichnung

Katalogzeichnung

EDA94Z R01 Maßzeichnung Erläuterung:L1=ausfahrbare Länge+130,L2=ausfahrbar:L1=+104,L2=+216 Länge+313 | R01

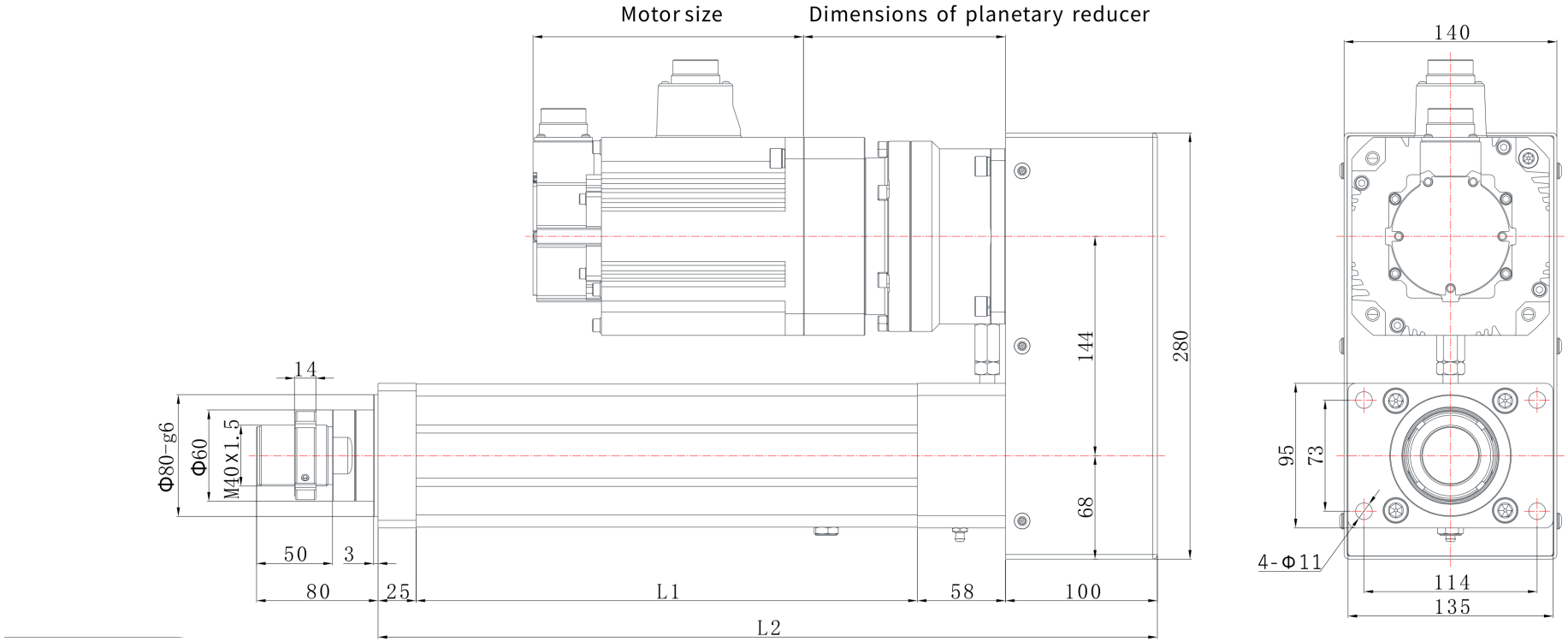

EDA94Z | Maßzeichnung

Katalogzeichnung

EDA94Z R02 Maßzeichnung Erläuterung:L1=ausfahrbare Länge+130,L2=ausfahrbare Länge+313 | R02

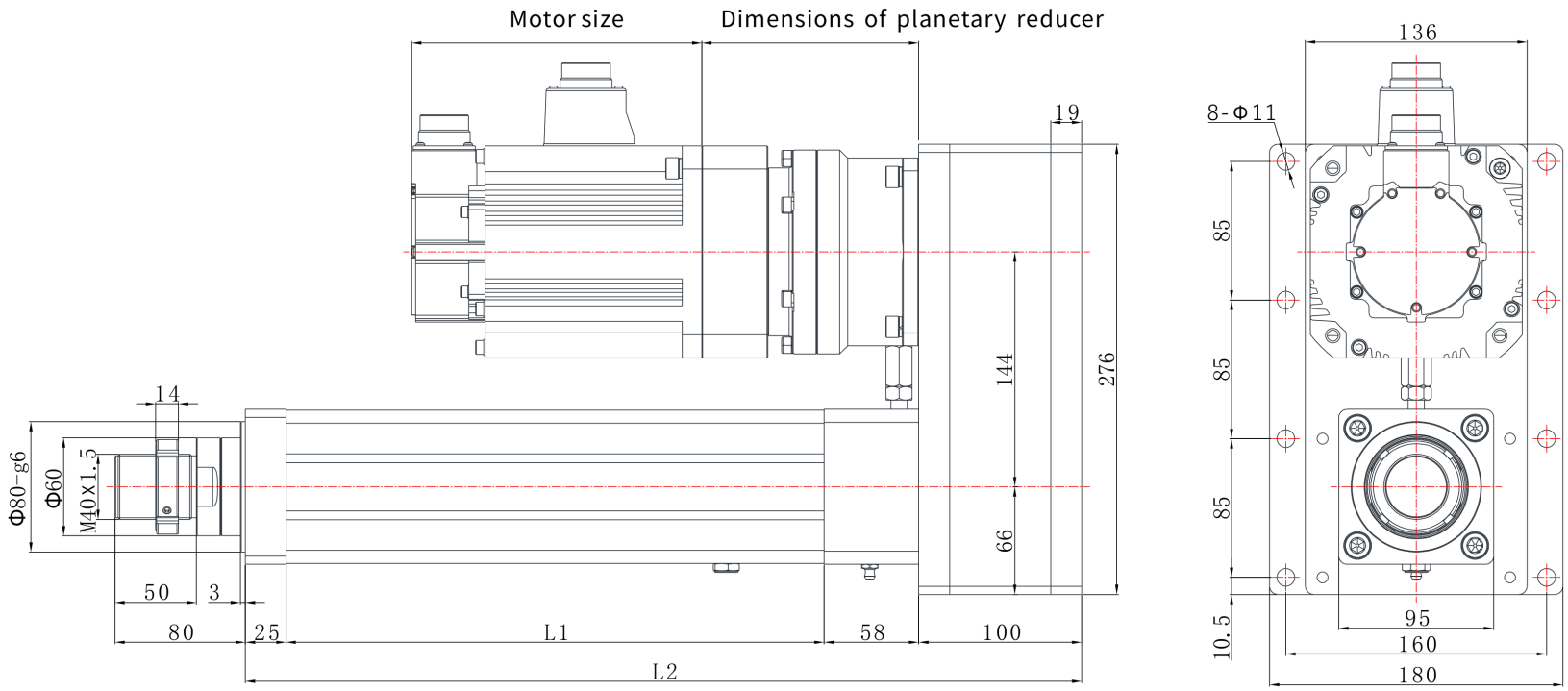

EDA94Z | Maßzeichnung

Katalogzeichnung

EDA94Z R05 Maßzeichnung Erläuterung:L1=ausfahrbare Länge+130,L2=ausfahrbare Länge+488 | R05

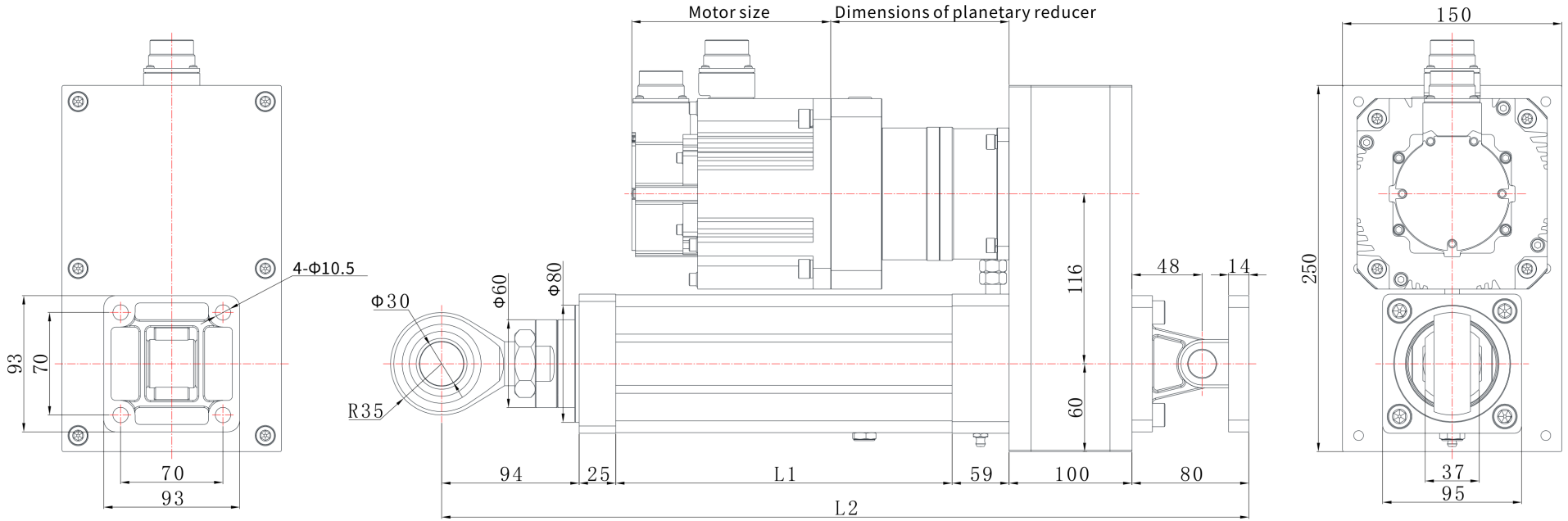

EDA94Z | Maßzeichnung

Katalogzeichnung

EDA94Z R04 Maßzeichnung Erläuterung:L1=ausfahrbare Länge+130,L2=ausfahrbare Länge+314 | R04

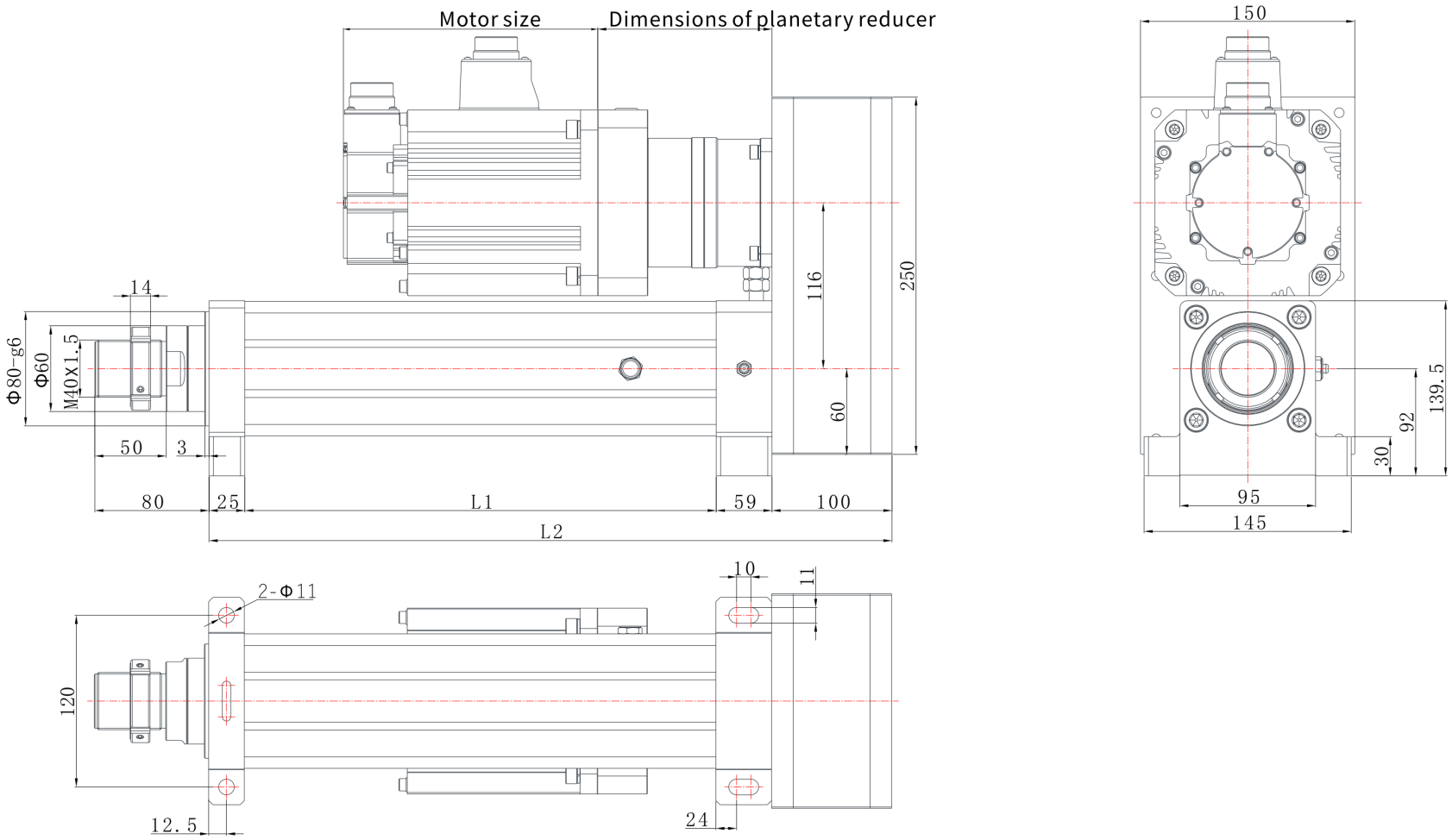

EDA94Z | Maßzeichnung

Katalogzeichnung

EDA94Z R07 Maßzeichnung Erläuterung:L1=ausfahrbare Länge+130,L2=ausfahrbare Länge+322 | R07

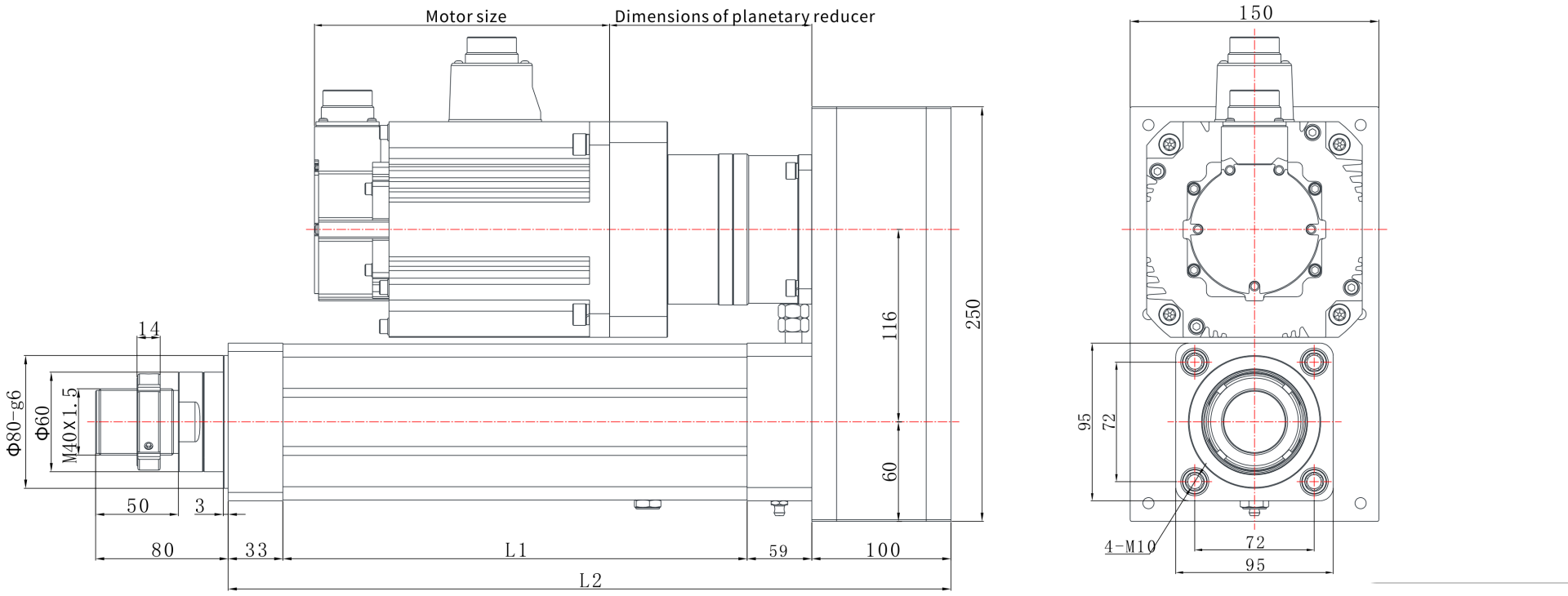

EDA94Z | Maßzeichnung

Katalogzeichnung

EDA94Z R03 Maßzeichnung Erläuterung:L1=ausfahrbare Länge+130,L2=ausfahrbare Länge+313 | R03

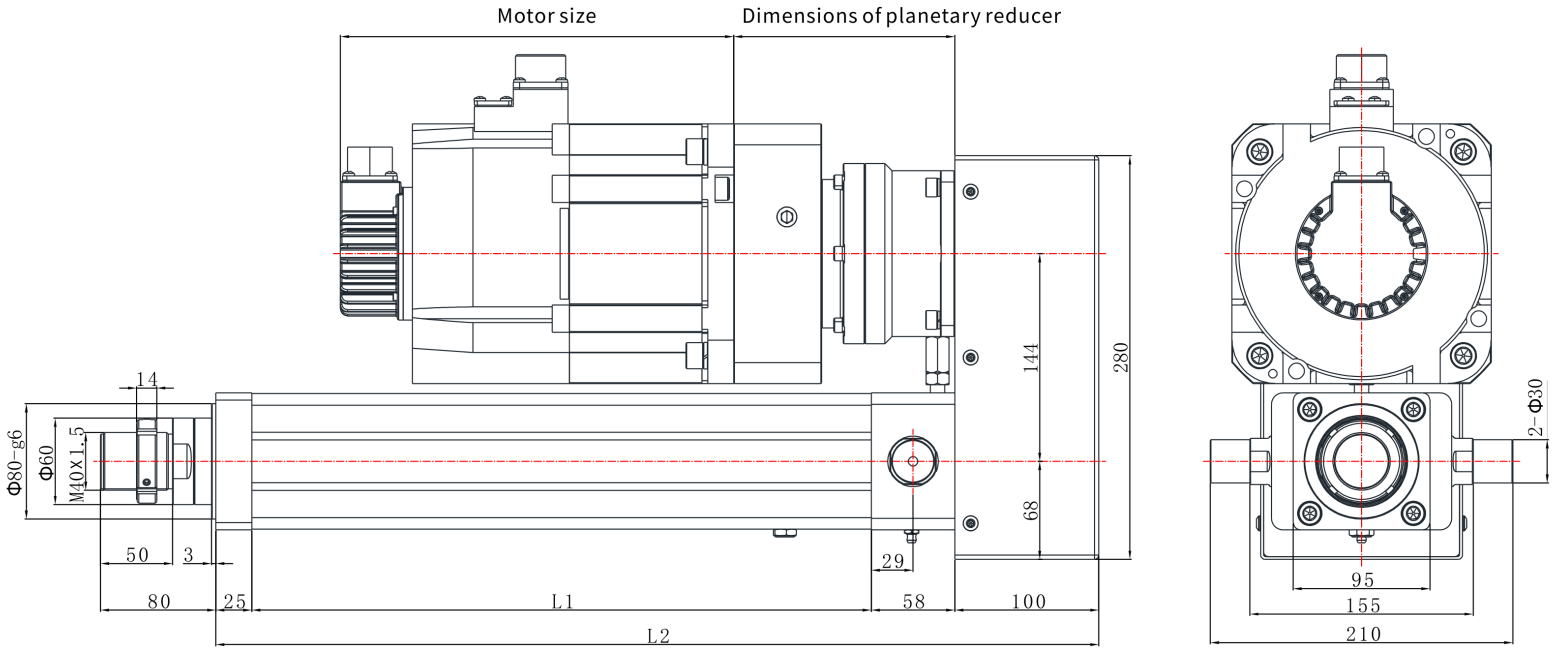

EDA94Z | Maßzeichnung

Katalogzeichnung

EDA94Z R06 Maßzeichnung Erläuterung:L1=ausfahrbare Länge+130,L2=ausfahrbare Länge+400 | R06

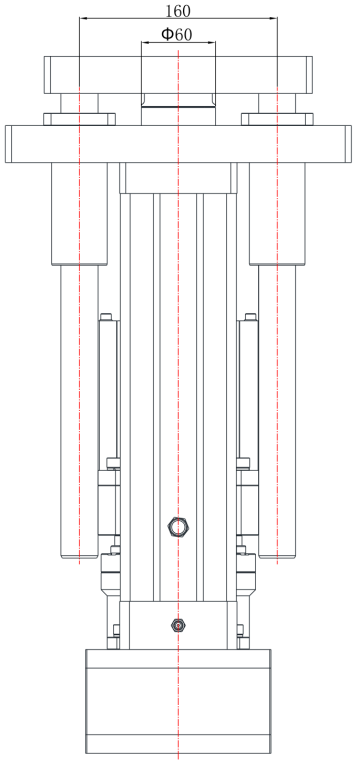

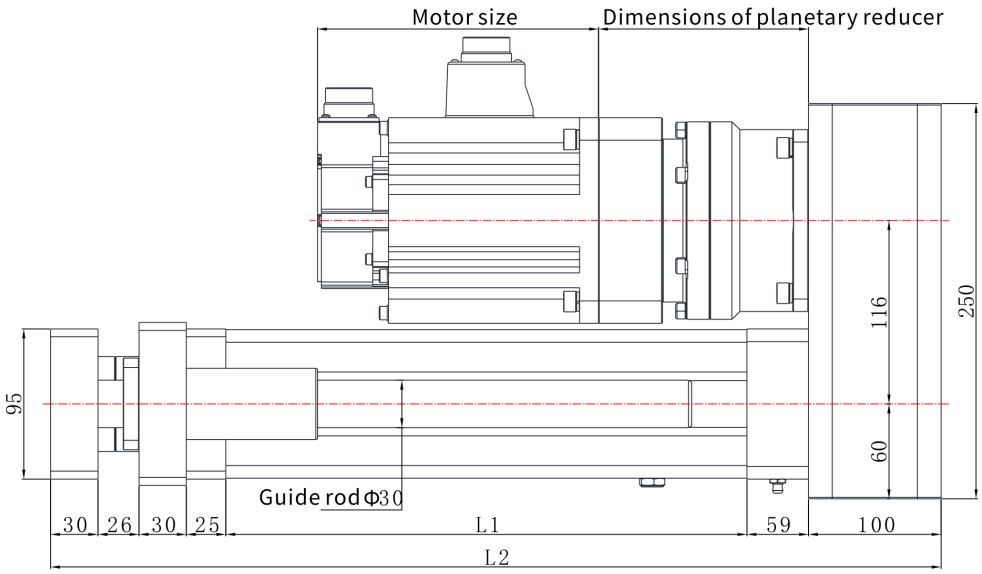

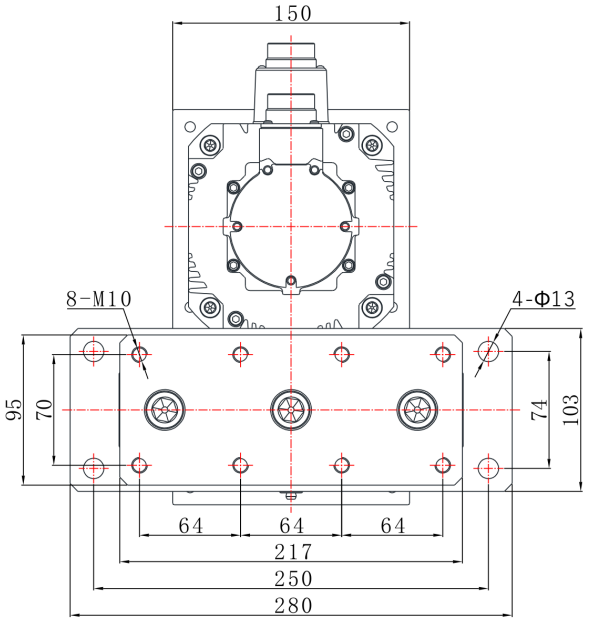

EDA94Z | Maßzeichnung

Katalogzeichnung

EDA94Z L04 Maßzeichnung Erläuterung:L1=ausfahrbare Länge+130,L2=ausfahrbare Länge+319 | L04

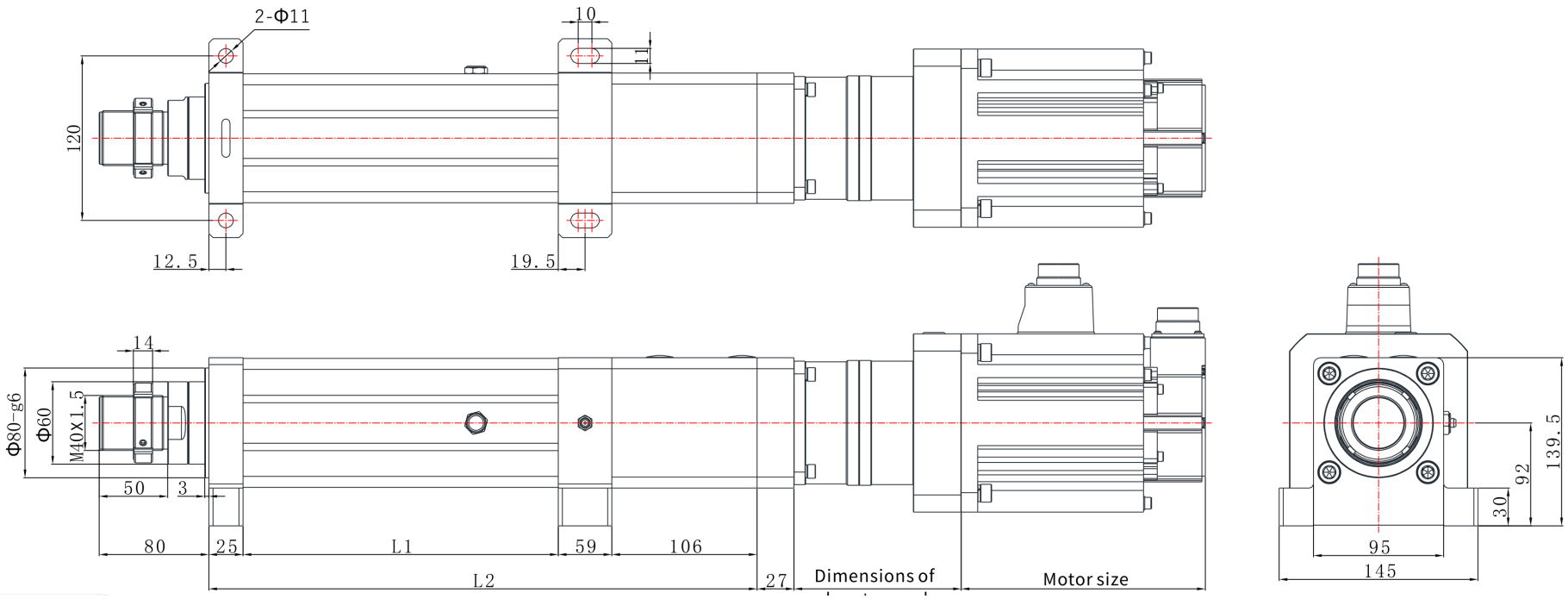

EDA94Z | Maßzeichnung

Katalogzeichnung

EDA94Z L03 Maßzeichnung Erläuterung:L1=ausfahrbare Länge+130,L2=ausfahrbare Länge+319 | L03

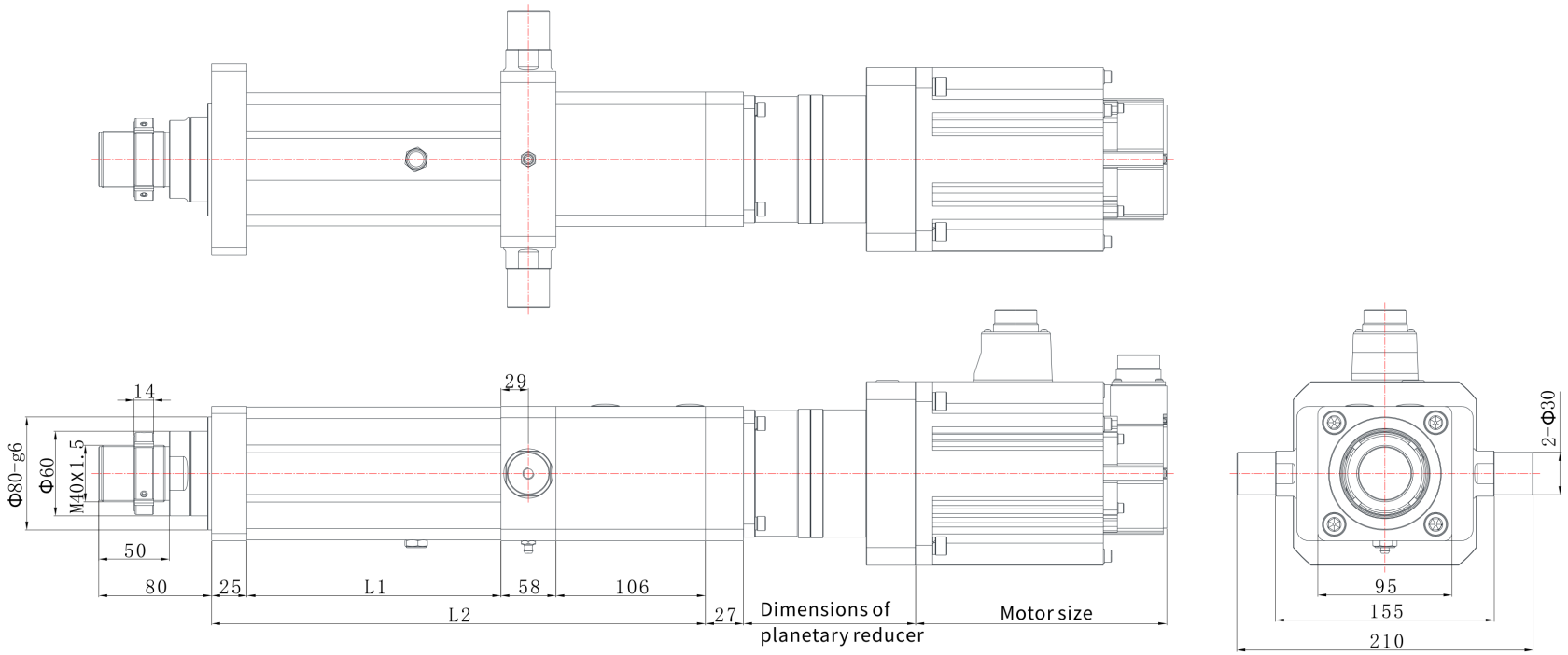

EDA94Z | Maßzeichnung

Katalogzeichnung

EDA94Z L07 Maßzeichnung Erläuterung:L1=ausfahrbare Länge+130,L2=ausfahrbare Länge+327 | L07

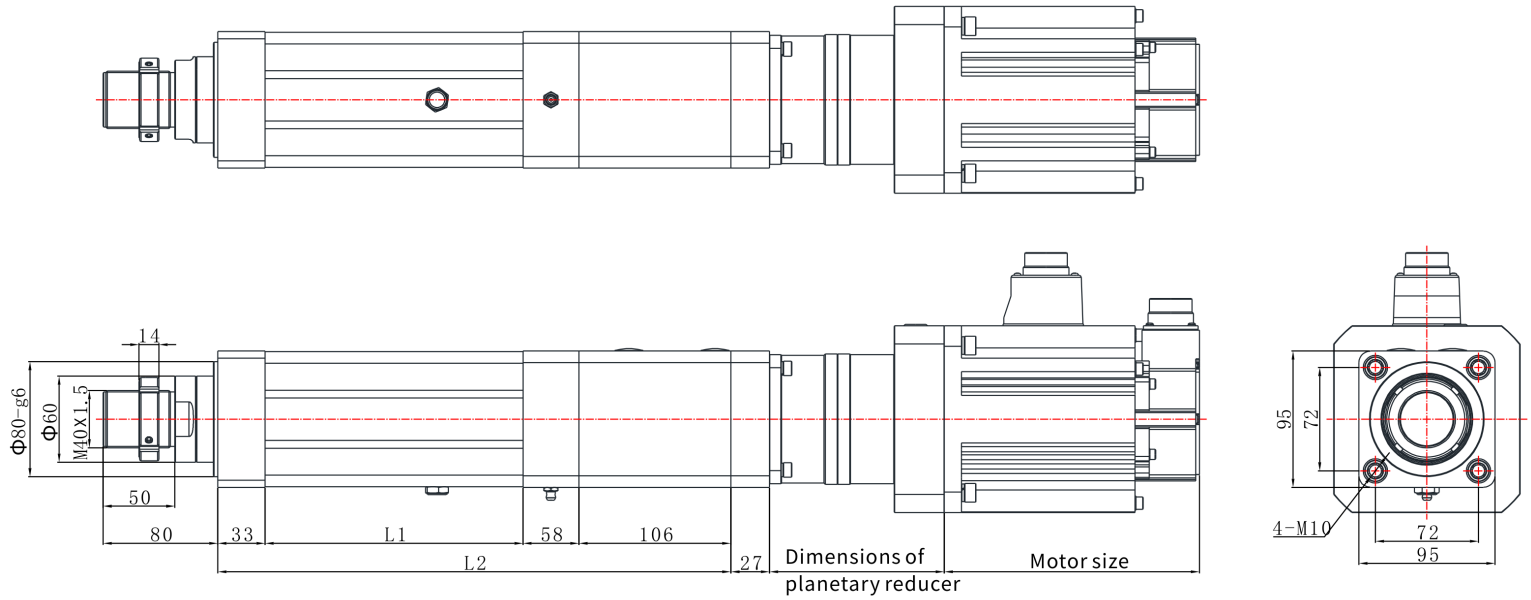

EDA94Z | Maßzeichnung

Katalogzeichnung

EDA94Z L01 Maßzeichnung Erläuterung:L1=ausfahrbare Länge+130,L2=ausfahrbare Länge+319 | L01

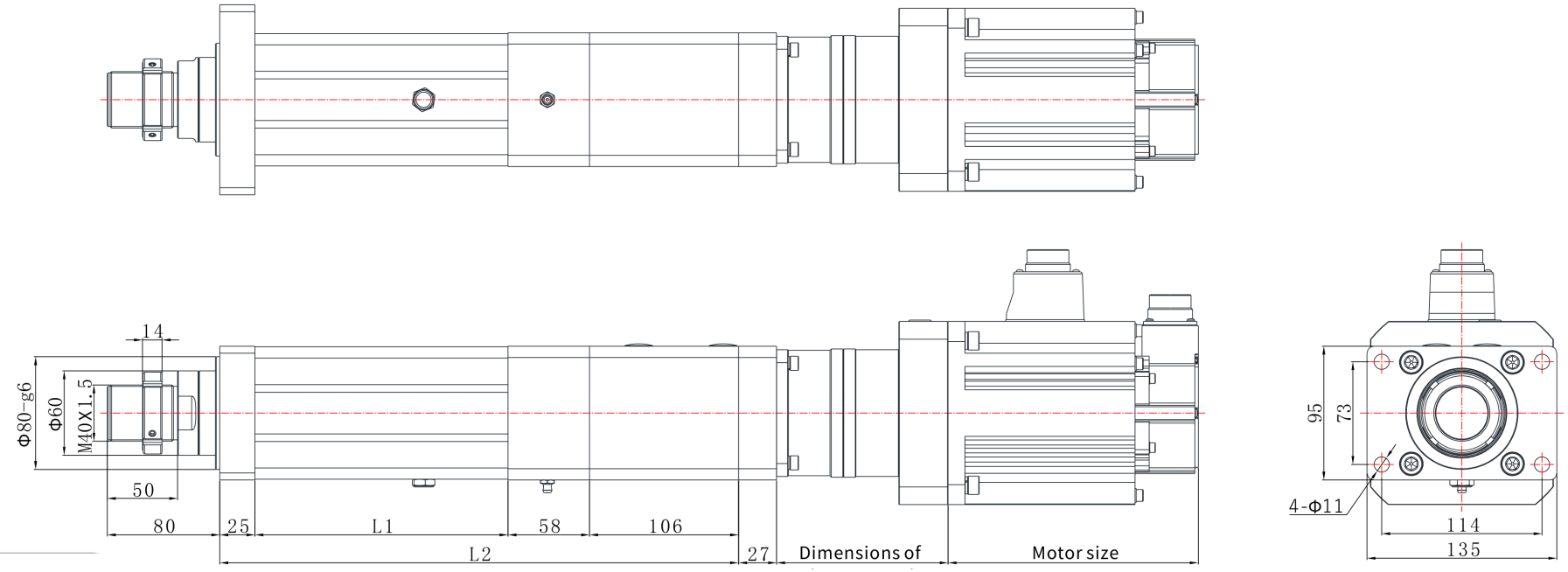

EDA94Z | Maßzeichnung

Katalogzeichnung

EDA94Z L06 Maßzeichnung Erläuterung:L1=ausfahrbare Länge+130,L2=ausfahrbare Länge+405 | L06

