كيفية استخدام هذا الأطلس

كل منظر هو رسم الكتالوج للمتغير أو مجموعة النسبة المذكورة. استخدم التسميات المطبوعة لا قياساً بالمقياس. هذه رسوم مرجعية وليست ملفات CAD.

أطلس الرسوم / EDT-B-220

المحتويات

منظر التخفيض العلوي	1 مناظر	صفحات 2-2
منظر التخفيض السفلي	1 مناظر	صفحات 3-3
متغيرات العمود	1 مناظر	صفحات 4-4

اتصل بـ HTROBOT

البريد: emmy@htrobot.com

الموقع: www.htrobot.com

رسم الأبعاد EDT-B-220 |

رسم الكتالوج

منظر التخفيض العلوي الأبعاد بوحدة mm EDT-B-220

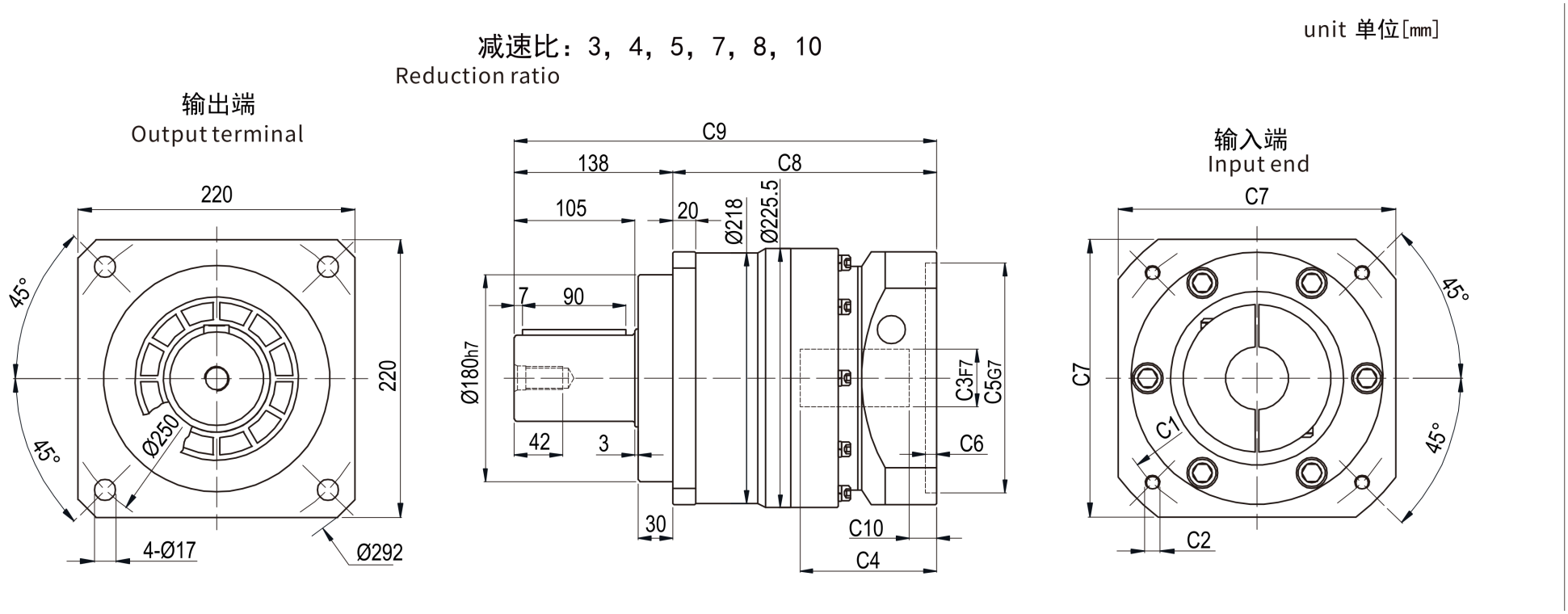

emmy@htrobot.com www.htrobot.com

رسم الأبعاد EDT-B-220 |

رسم الكتالوج

منظر التخفيض السفلي الأبعاد بوحدة mm EDT-B-220

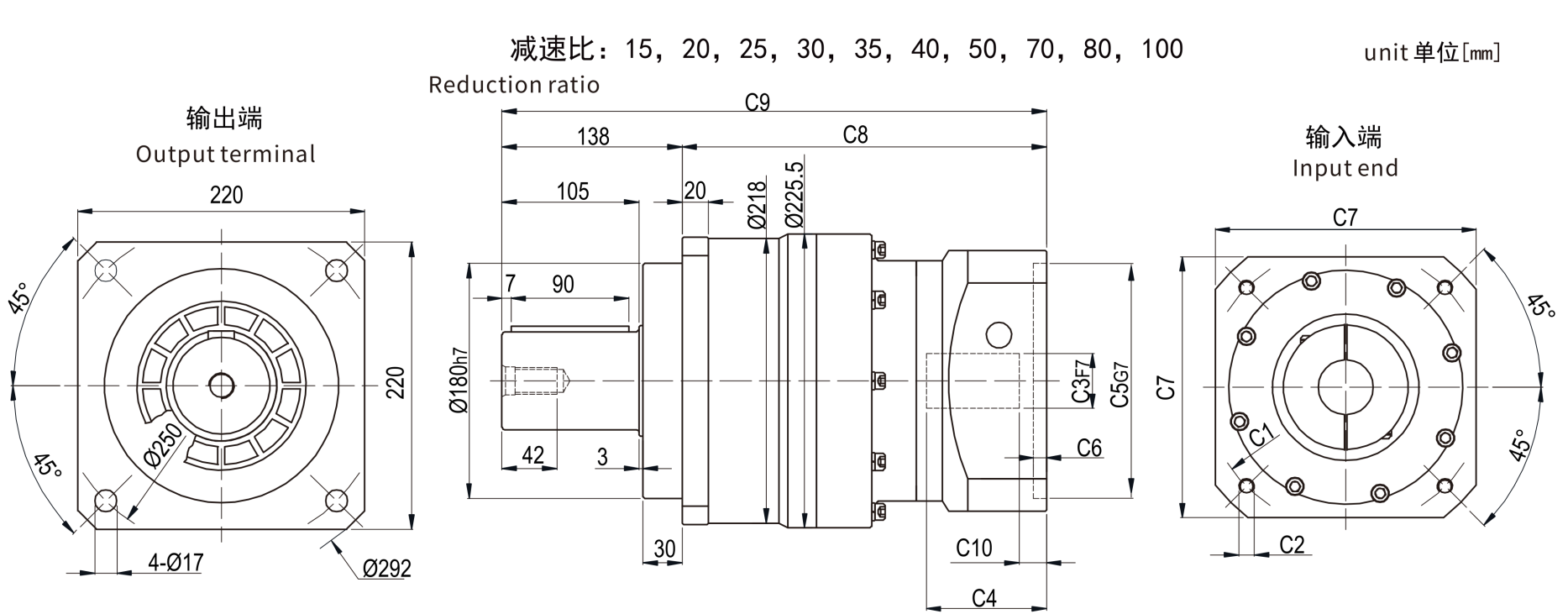

emmy@htrobot.com www.htrobot.com

رسم الأبعاد EDT-B-220 |

رسم الكتالوج

EDT-B-220 متغيرات العمود S1 يسار S2 / يمين

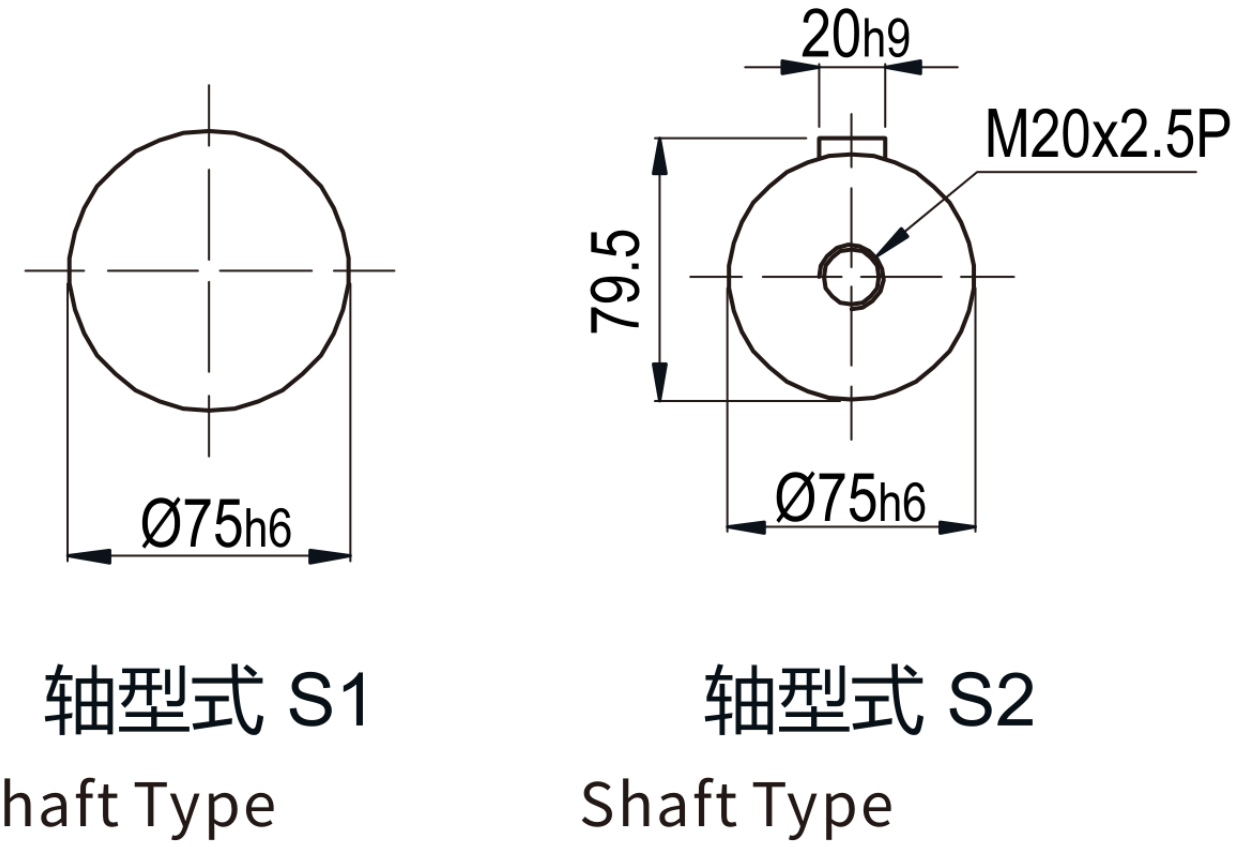

emmy@htrobot.com www.htrobot.com