MTH8 Dimensiones

Vistas de dimensiones e instalación. Las unidades son las etiquetas impresas en cada vista.

Estos dibujos no seleccionan una carrera. Confirme el montaje respecto a la configuración que pida.

C exterior: 4 vistas. vista 1, vista 2, vista 3, brida de sección

L izquierda: 3 vistas. vista 1, vista 2, brida de sección

R derecha: 3 vistas. vista 1, vista 2, brida de sección

B inferior: 4 vistas. vista 1, vista 2, vista 3, brida de sección

C exterior: 1 vistas. resumen de ingeniería

L izquierda: 1 vistas. resumen de ingeniería

R derecha: 1 vistas. resumen de ingeniería

B inferior: 1 vistas. resumen de ingeniería

MTH8 · C exterior · vista 1

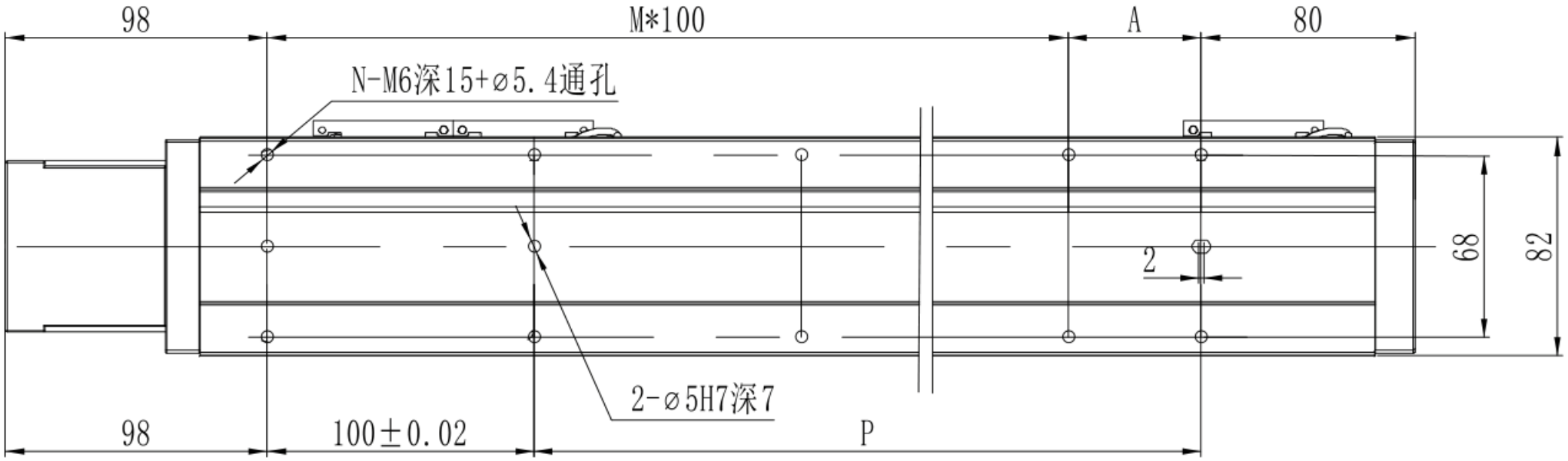

MTH8 · C exterior · vista 2

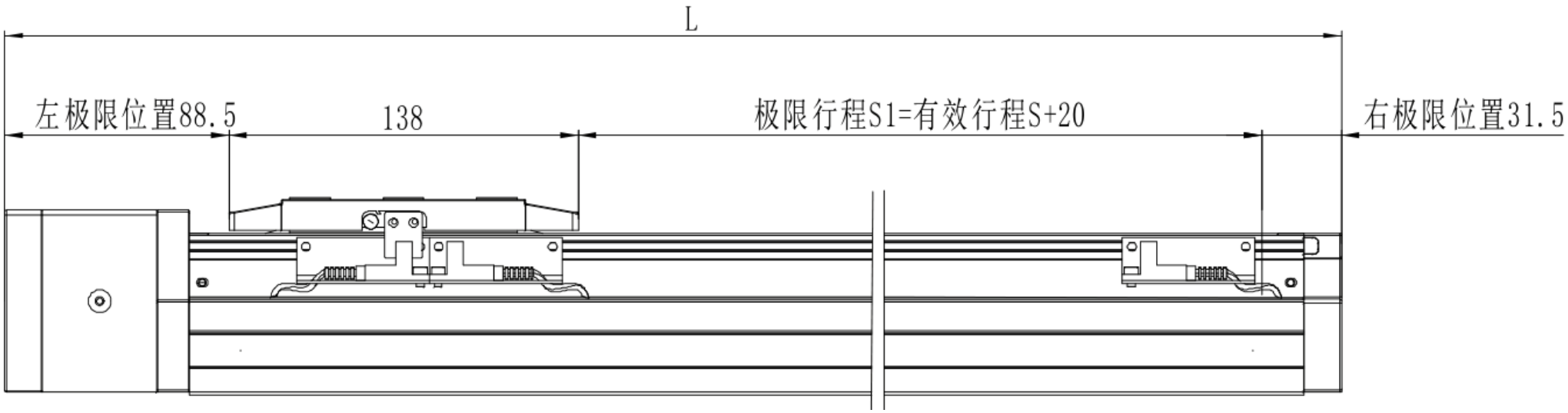

MTH8 · C exterior · vista 3

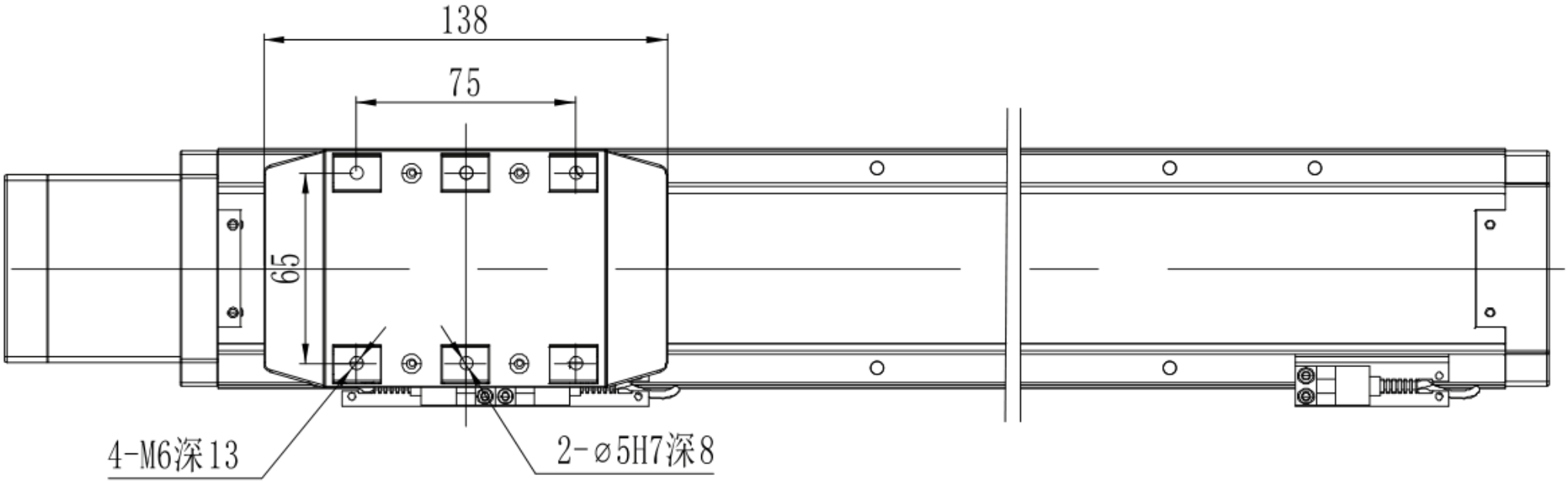

MTH8 · C exterior · brida de sección

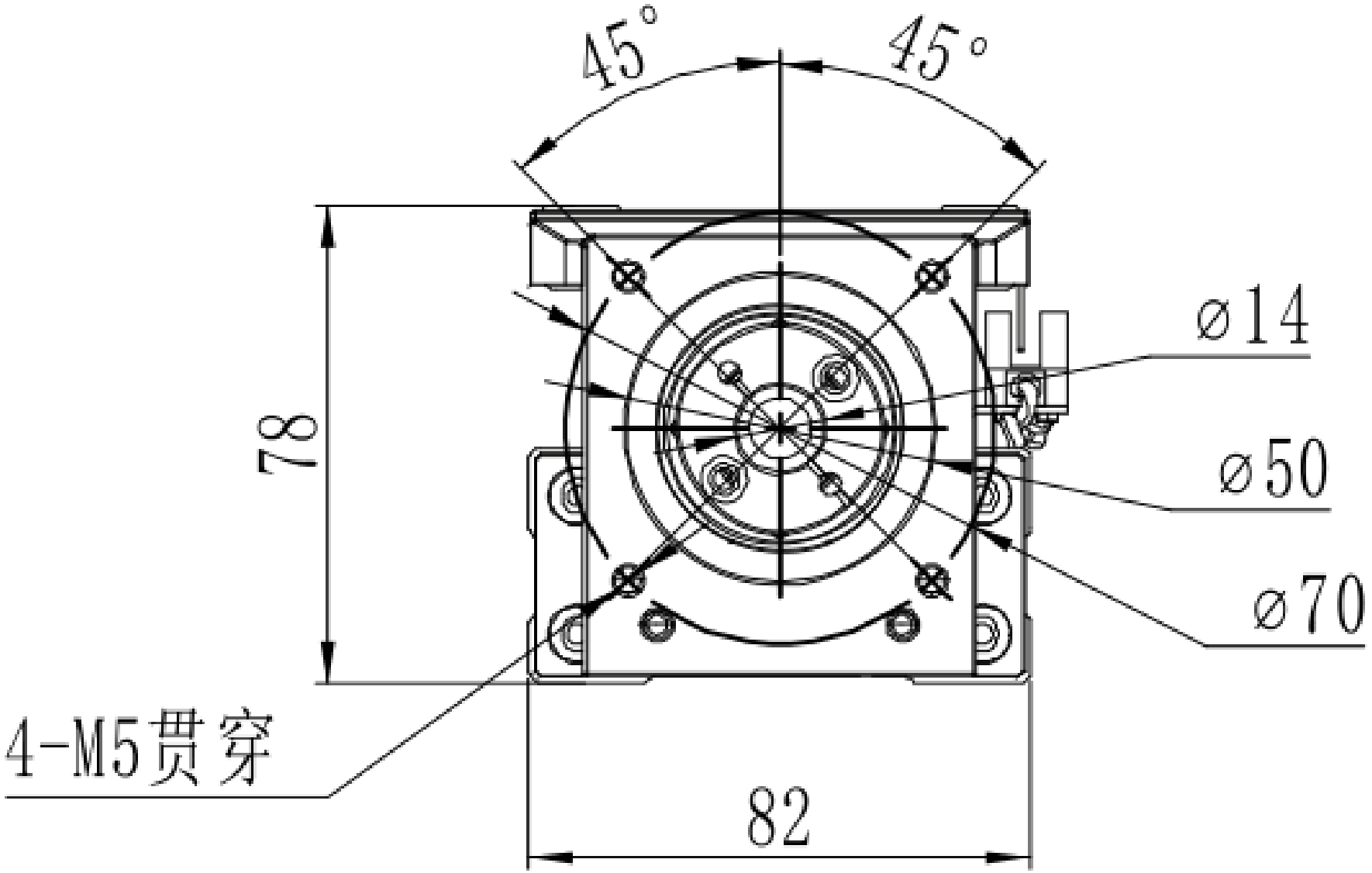

MTH8 · L izquierda · vista 1

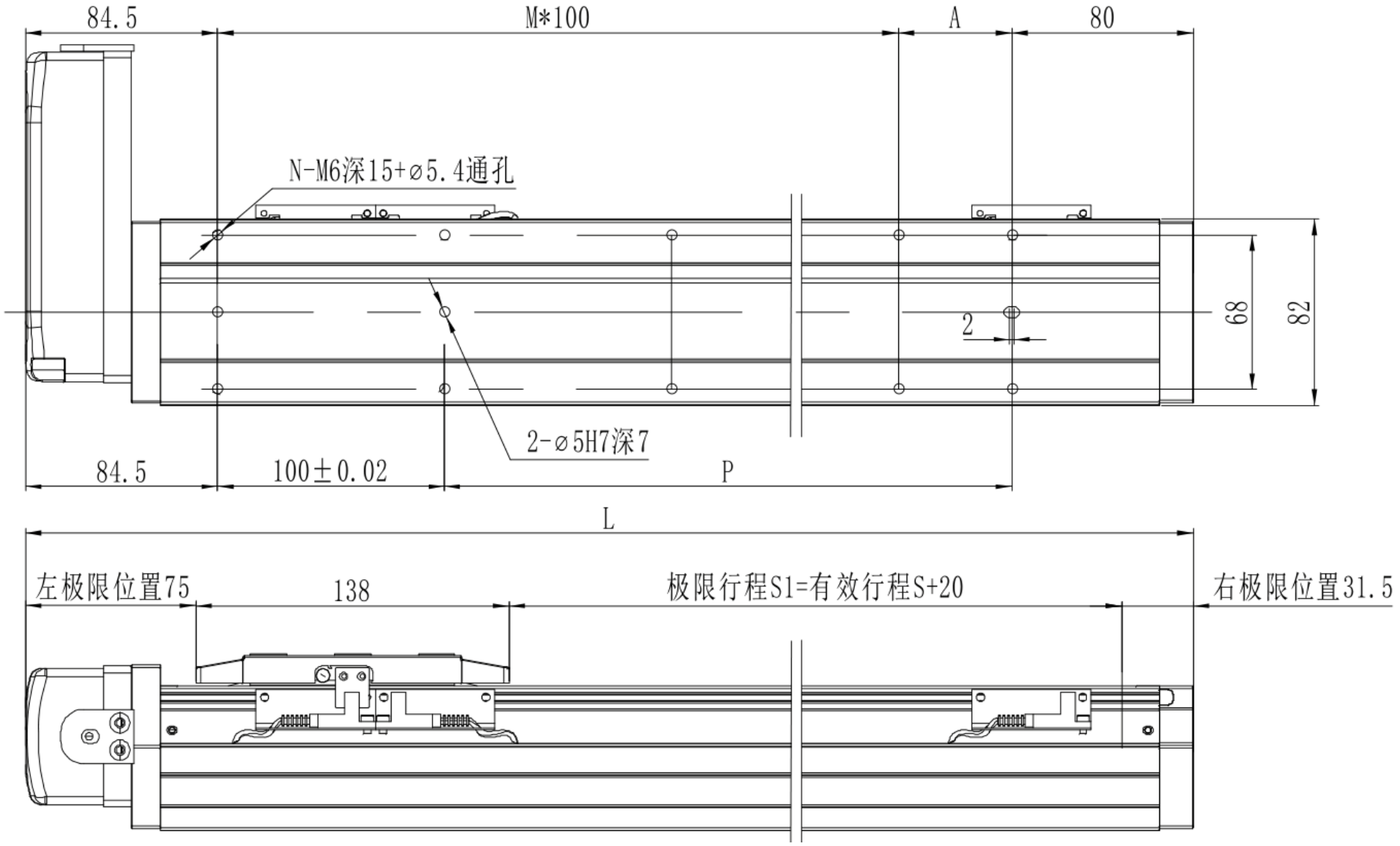

MTH8 · L izquierda · vista 2

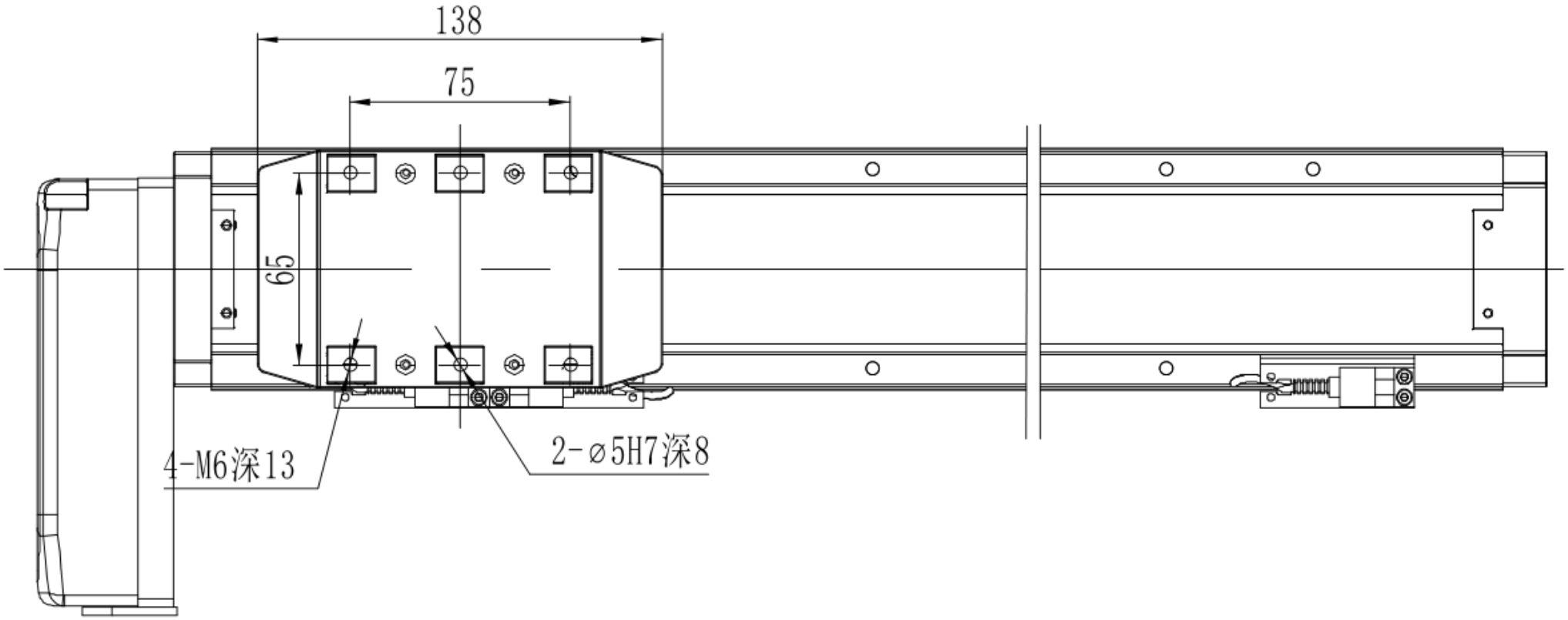

MTH8 · L izquierda · brida de sección

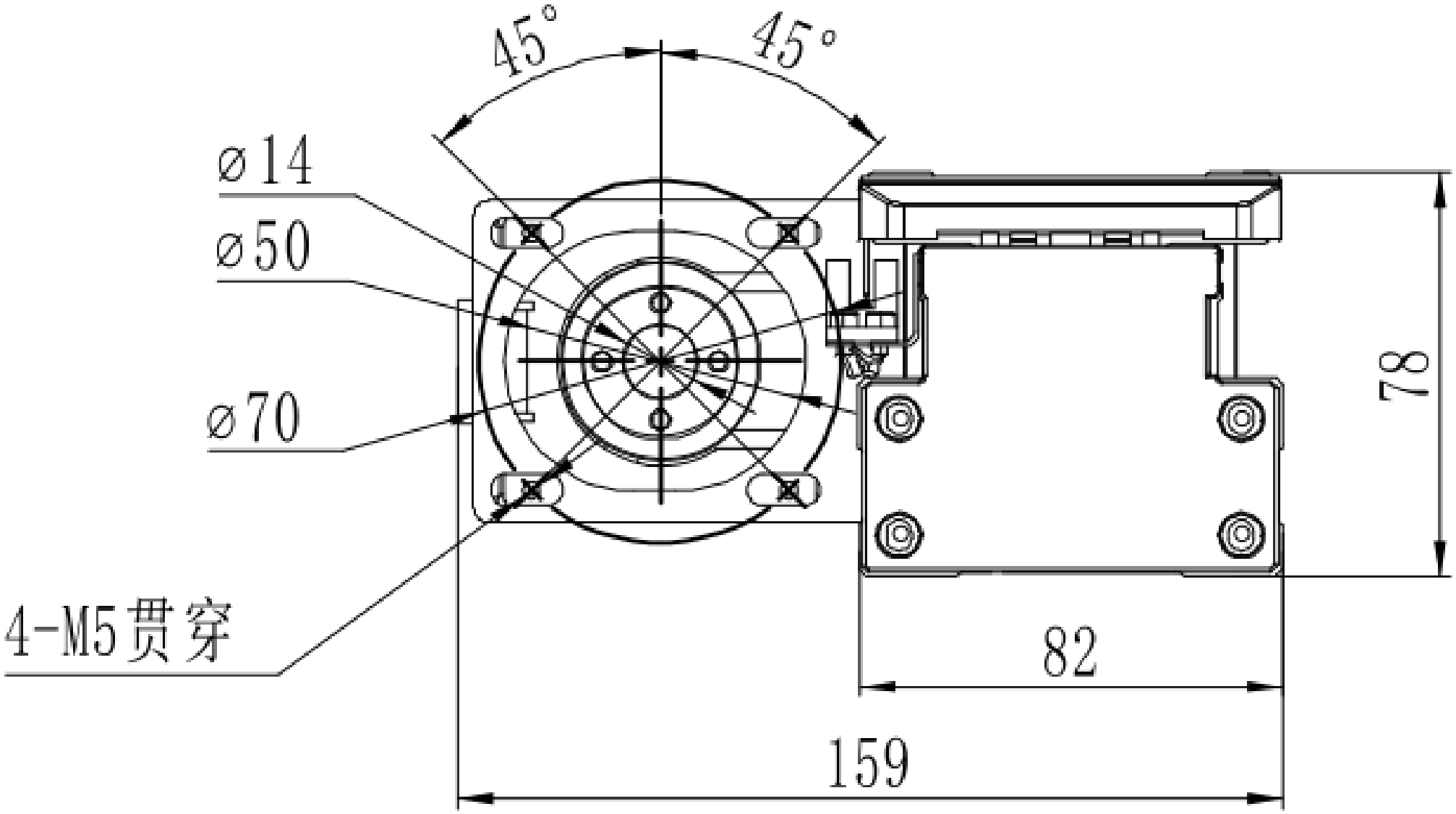

MTH8 · R derecha · vista 1

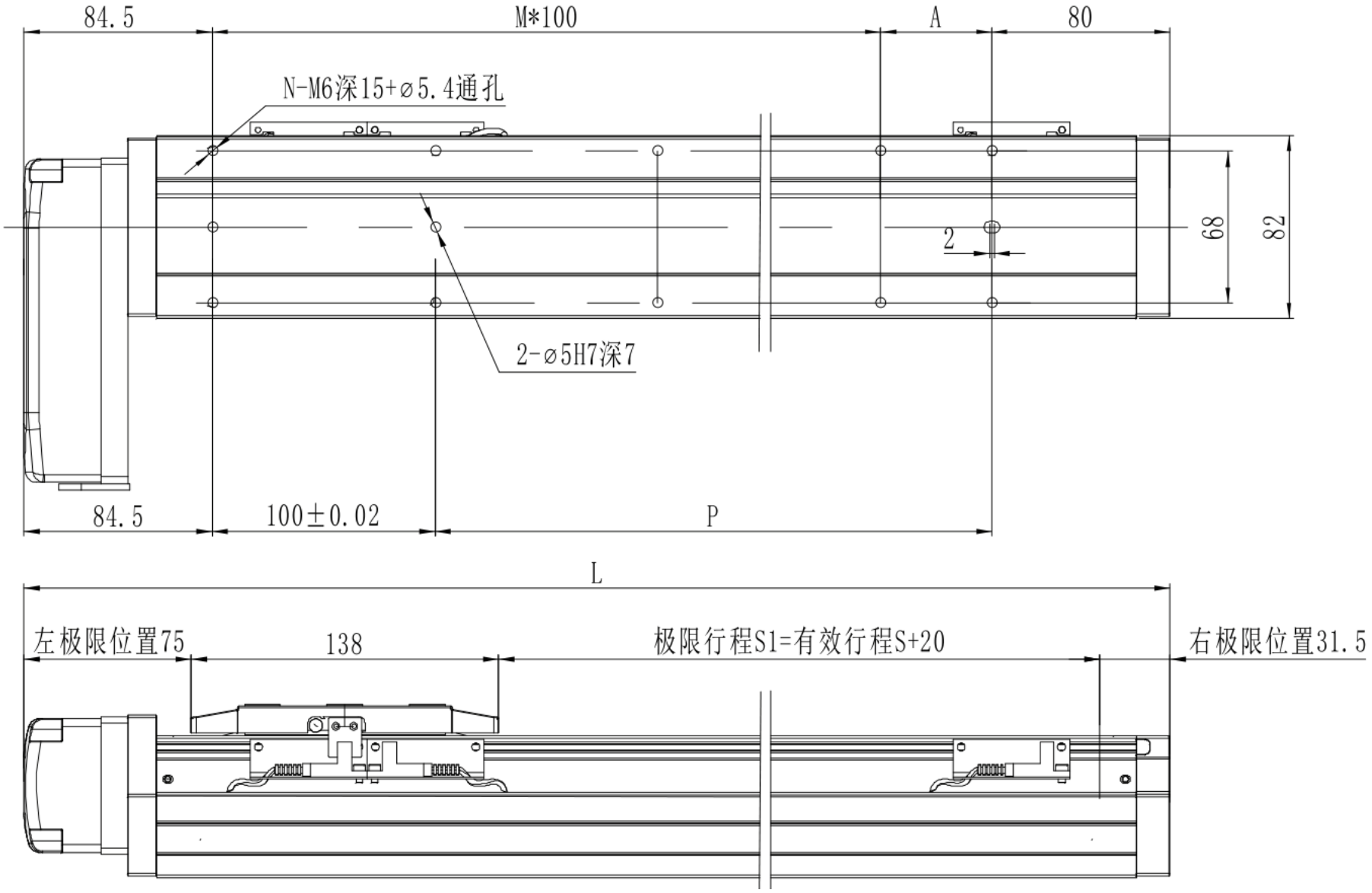

MTH8 · R derecha · vista 2

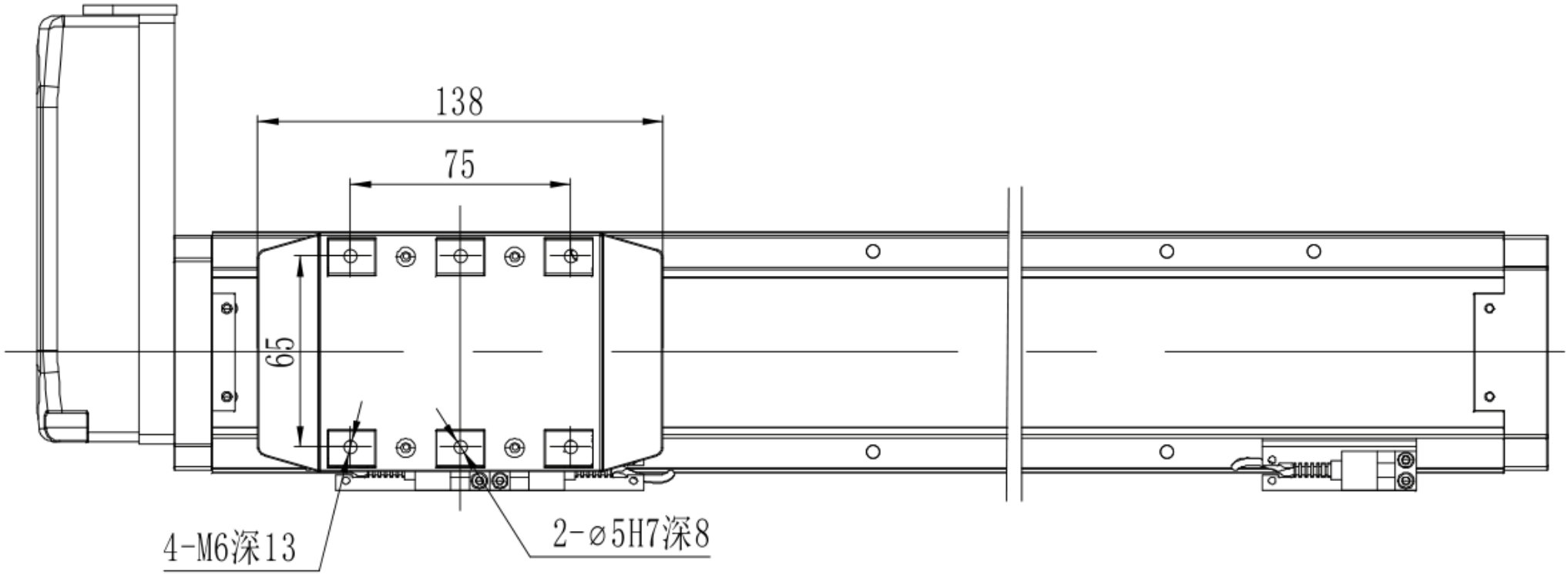

MTH8 · R derecha · brida de sección

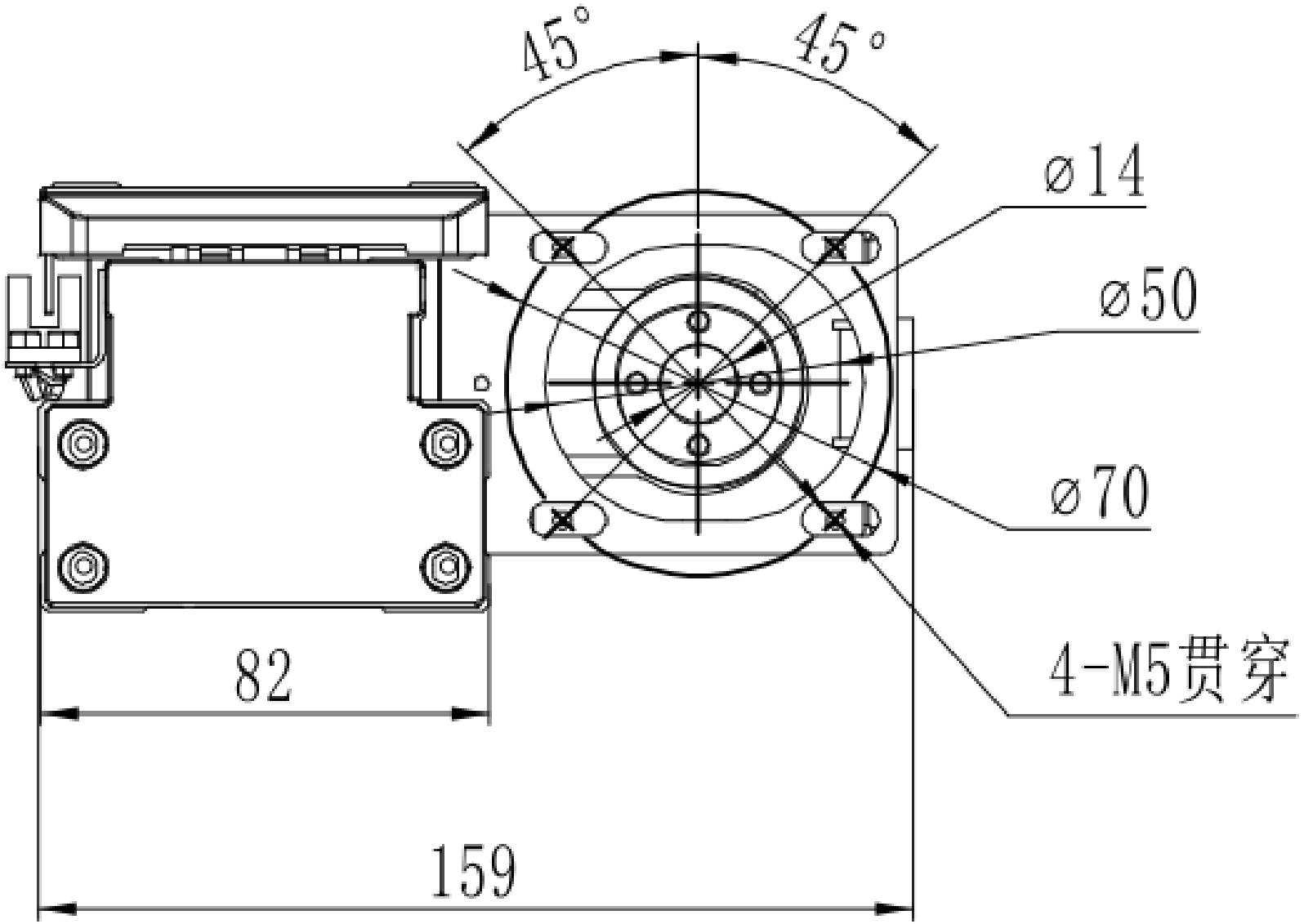

MTH8 · B inferior · vista 1

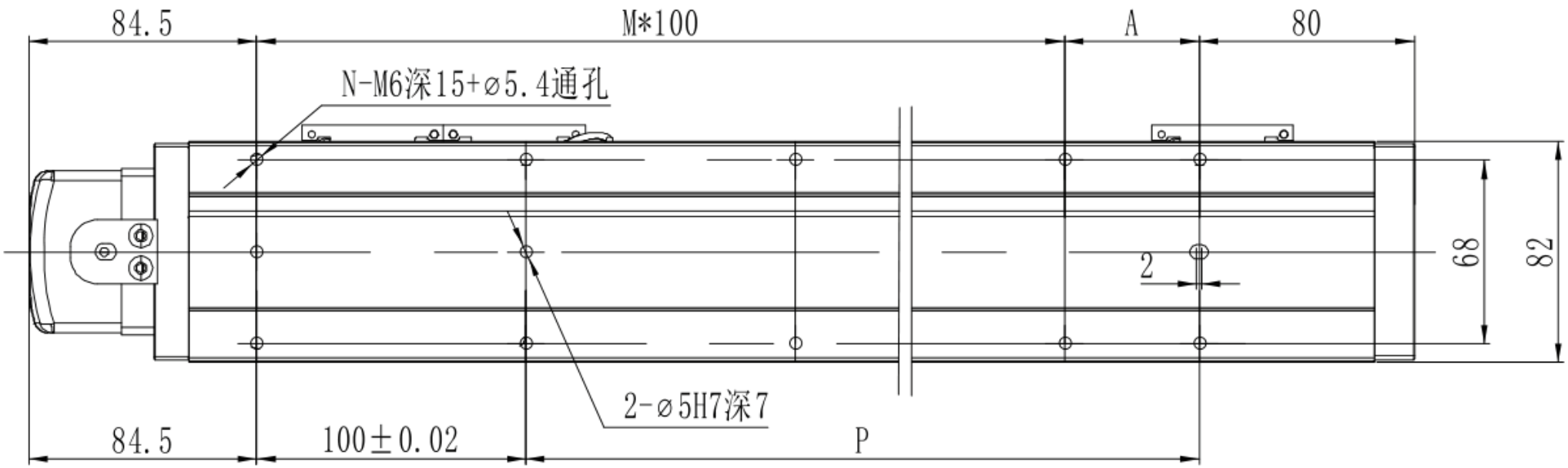

MTH8 · B inferior · vista 2

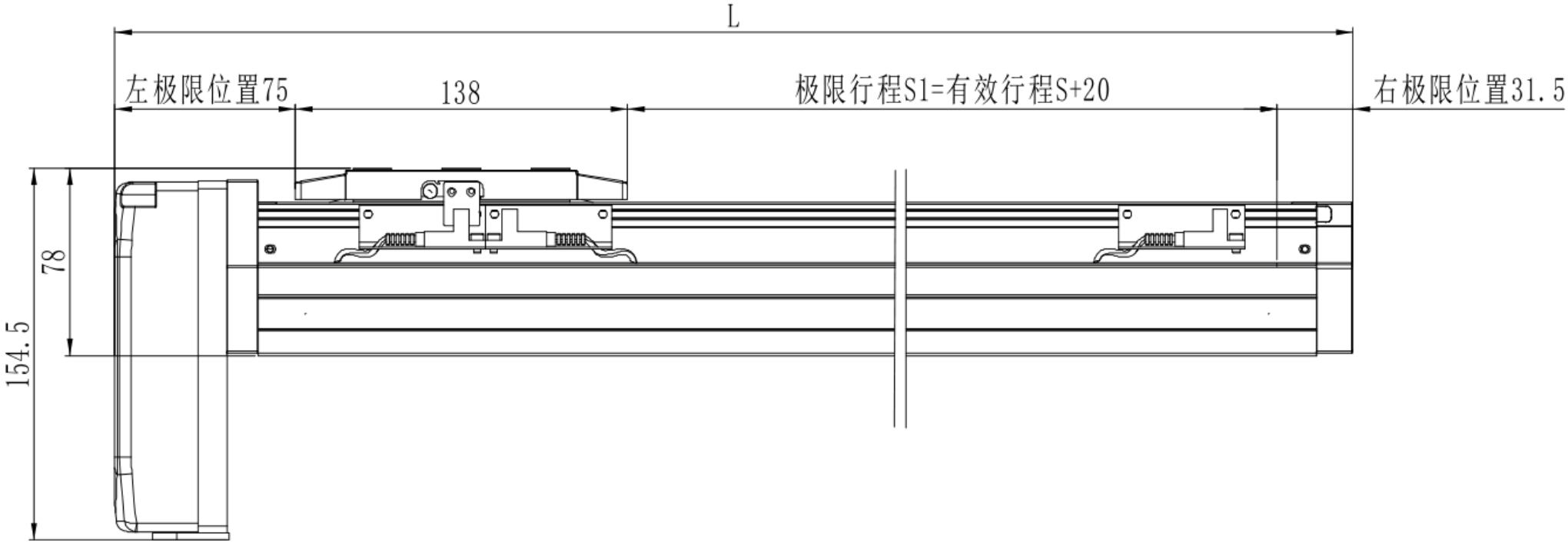

MTH8 · B inferior · vista 3

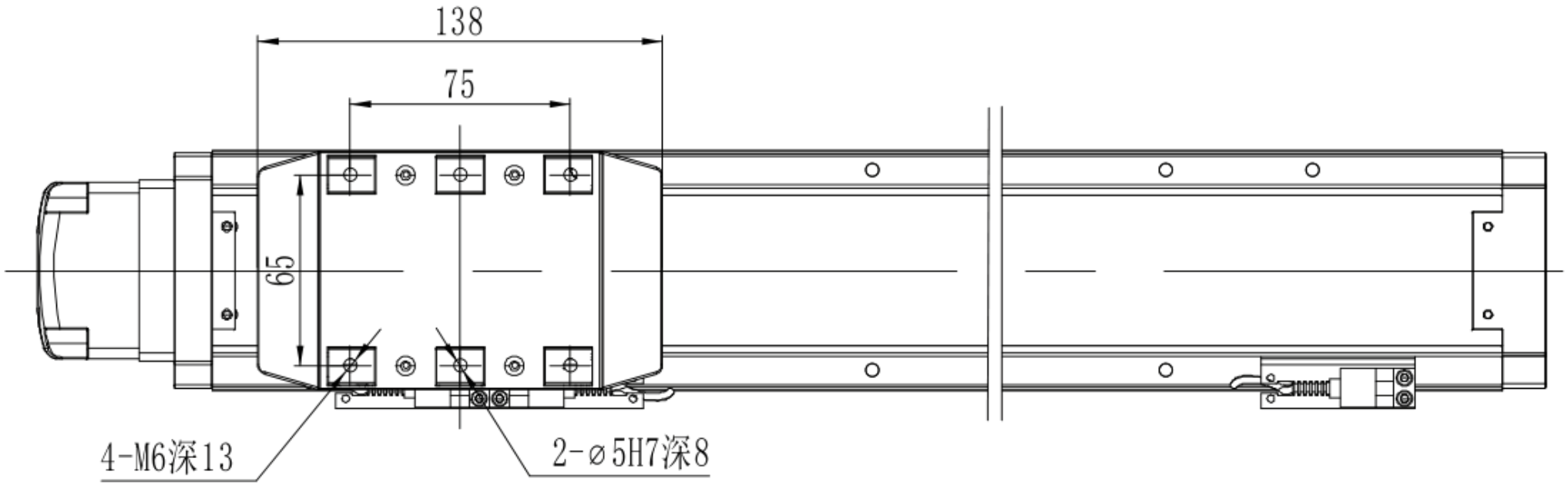

MTH8 · B inferior · brida de sección

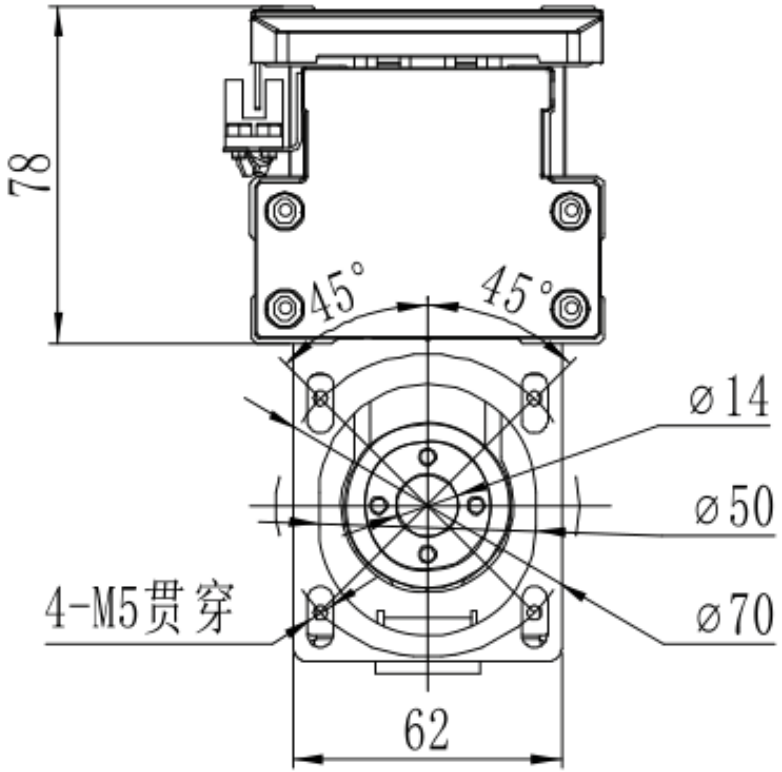

*若电机总长大于限制无法使用标准安装孔时，请与我司联

MTH8 · C exterior · resumen de ingeniería

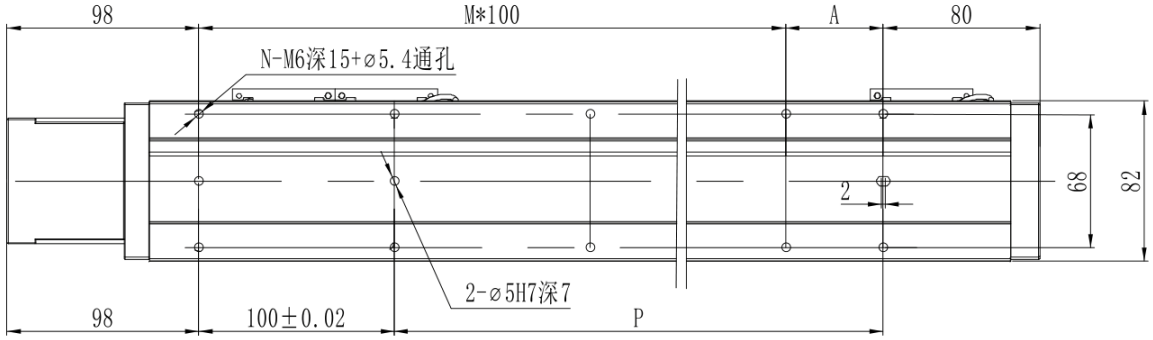

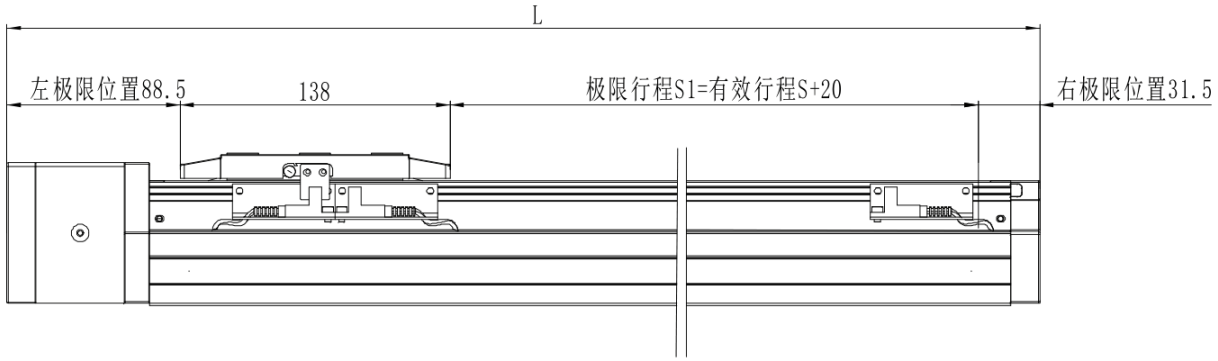

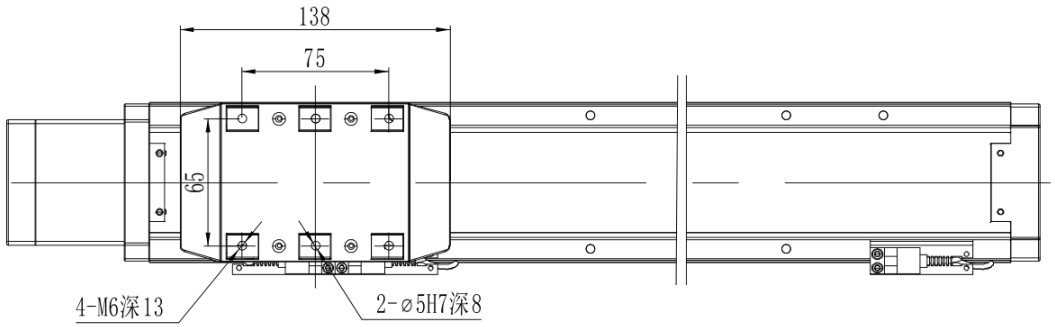

MTH8 · L izquierda · resumen de ingeniería

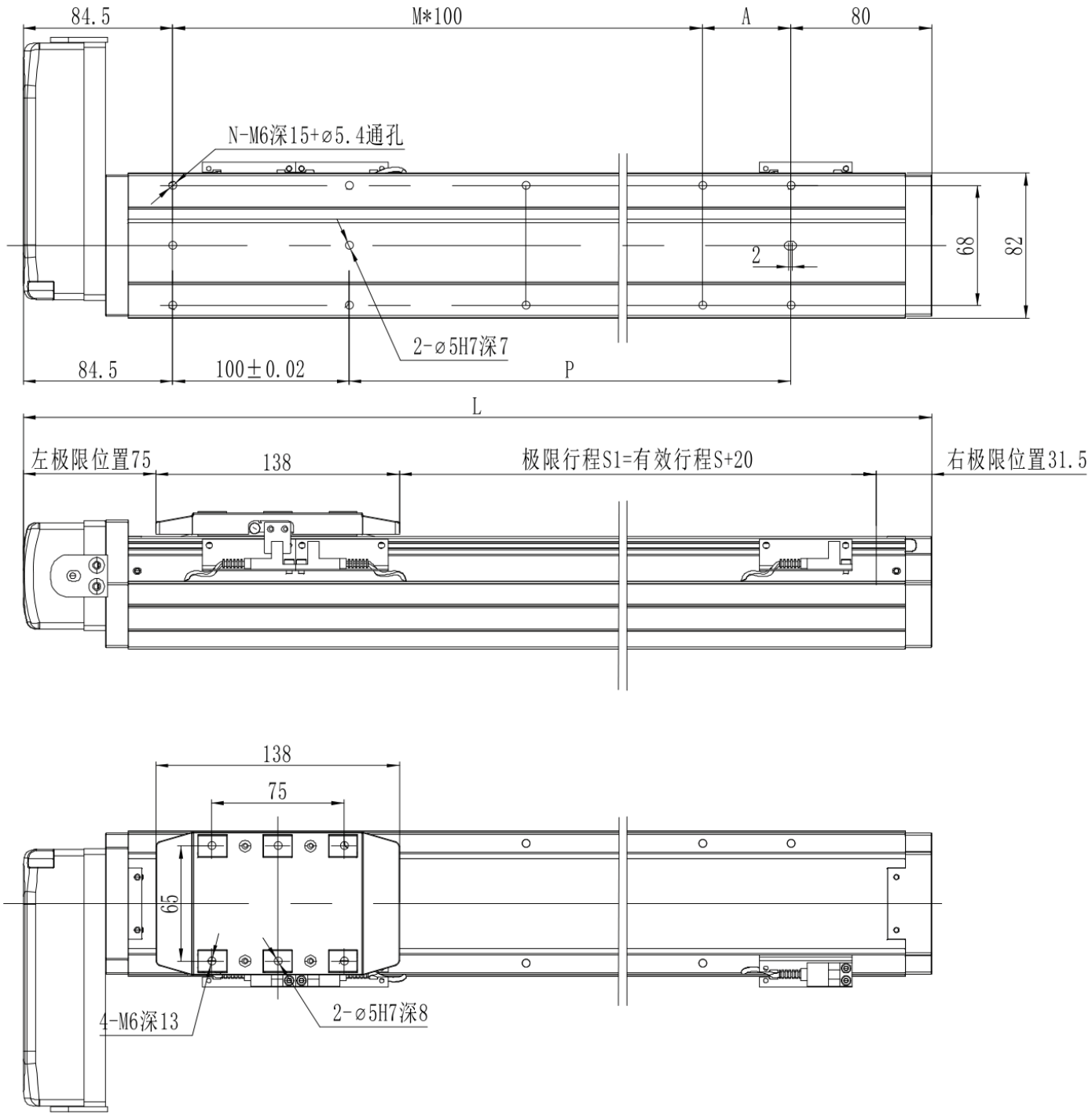

MTH8 · R derecha · resumen de ingeniería

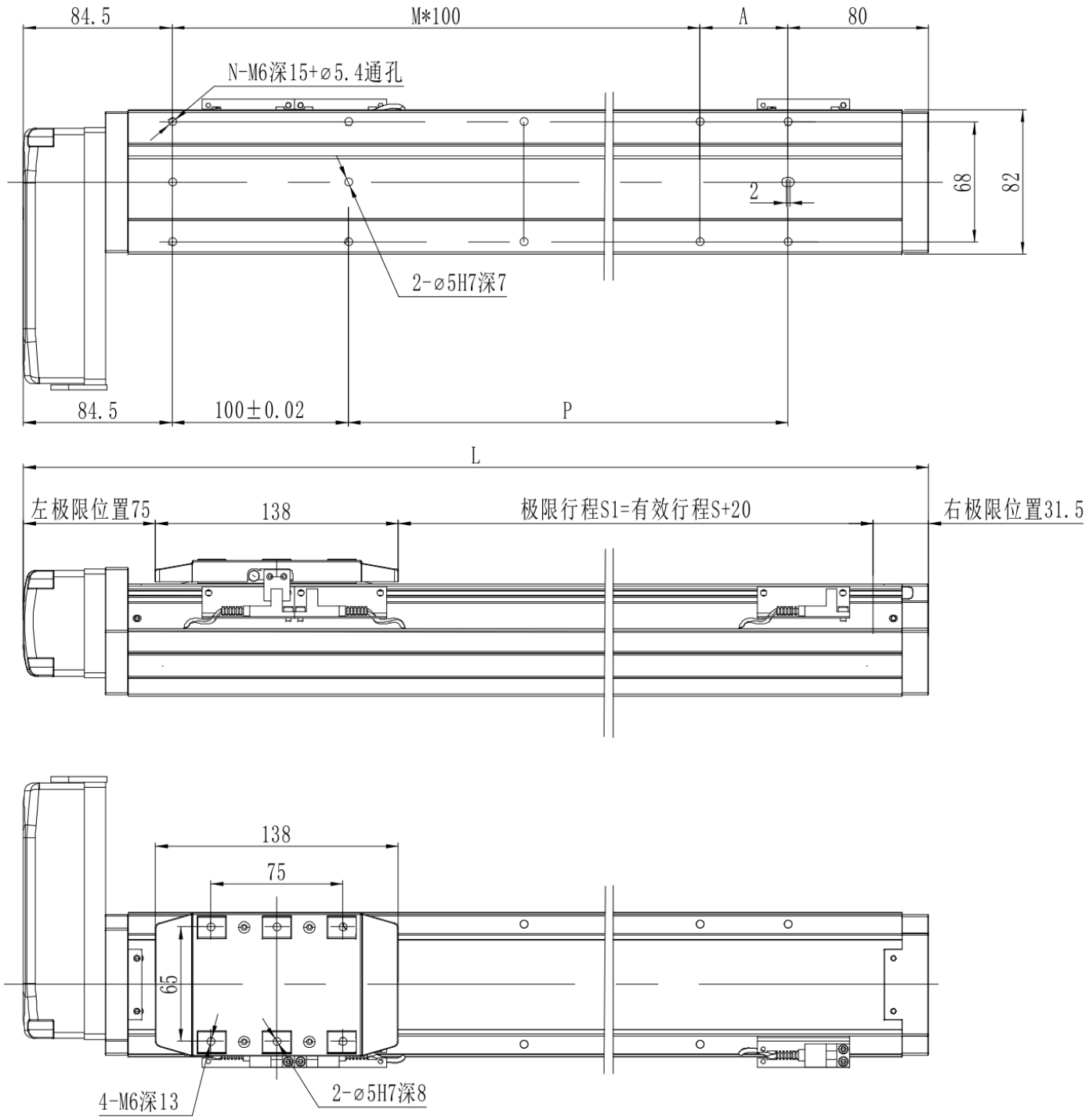

MTH8 · B inferior · resumen de ingeniería

