วิธีใช้ชุดรูปนี้

แต่ละมุมมองเป็นรูปแคตตาล็อกของรุ่นย่อยหรือกลุ่มอัตราส่วนที่ระบุ ใช้ป้ายที่พิมพ์ ไม่ใช่การวัดมาตราส่วน นี่เป็นรูปอ้างอิง ไม่ใช่ไฟล์ CAD

FDA75 / ชุดรูปประกอบ

สารบัญ

R01	1 มุมมอง | หน้า 2-2
R02	1 มุมมอง | หน้า 3-3
R05	1 มุมมอง | หน้า 4-4
R04	1 มุมมอง | หน้า 5-5
R07	1 มุมมอง | หน้า 6-6
R03	1 มุมมอง | หน้า 7-7
R06	1 มุมมอง | หน้า 8-8
L04	1 มุมมอง | หน้า 9-9
L03	1 มุมมอง | หน้า 10-10
L07	1 มุมมอง | หน้า 11-11
L01	1 มุมมอง | หน้า 12-12
L06	1 มุมมอง | หน้า 13-13

ติดต่อ HTROBOT

อีเมล: emmy@htrobot.com

เว็บไซต์: www.htrobot.com

EDA75 | รูปขนาด

รูปแคตตาล็อก

EDA75 R01 รูปขนาด อธิบาย:L1=ความยาวยืดได้+104,L2=ความยาวยืดได้+216 | R01

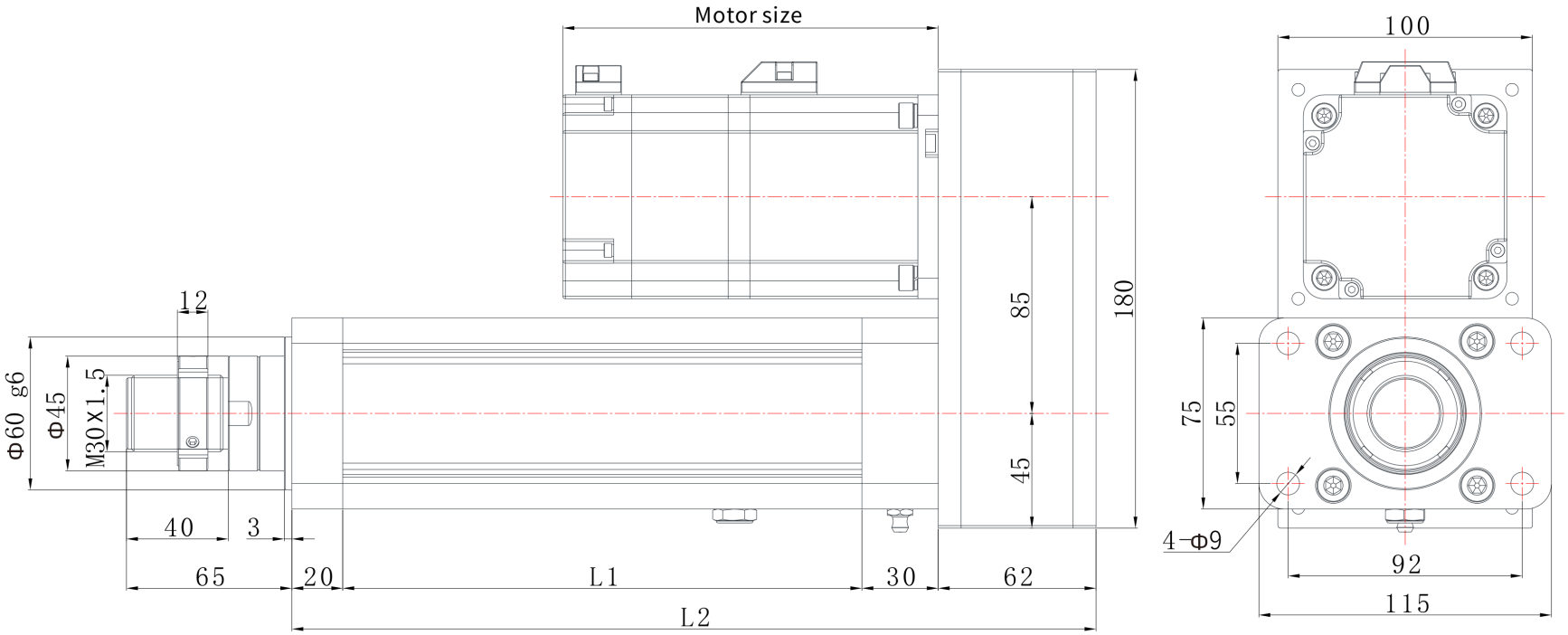

EDA75 | รูปขนาด

รูปแคตตาล็อก

EDA75 R02 รูปขนาด อธิบาย:L1=ความยาวยืดได้+104,L2=ความยาวยืดได้+216 | R02

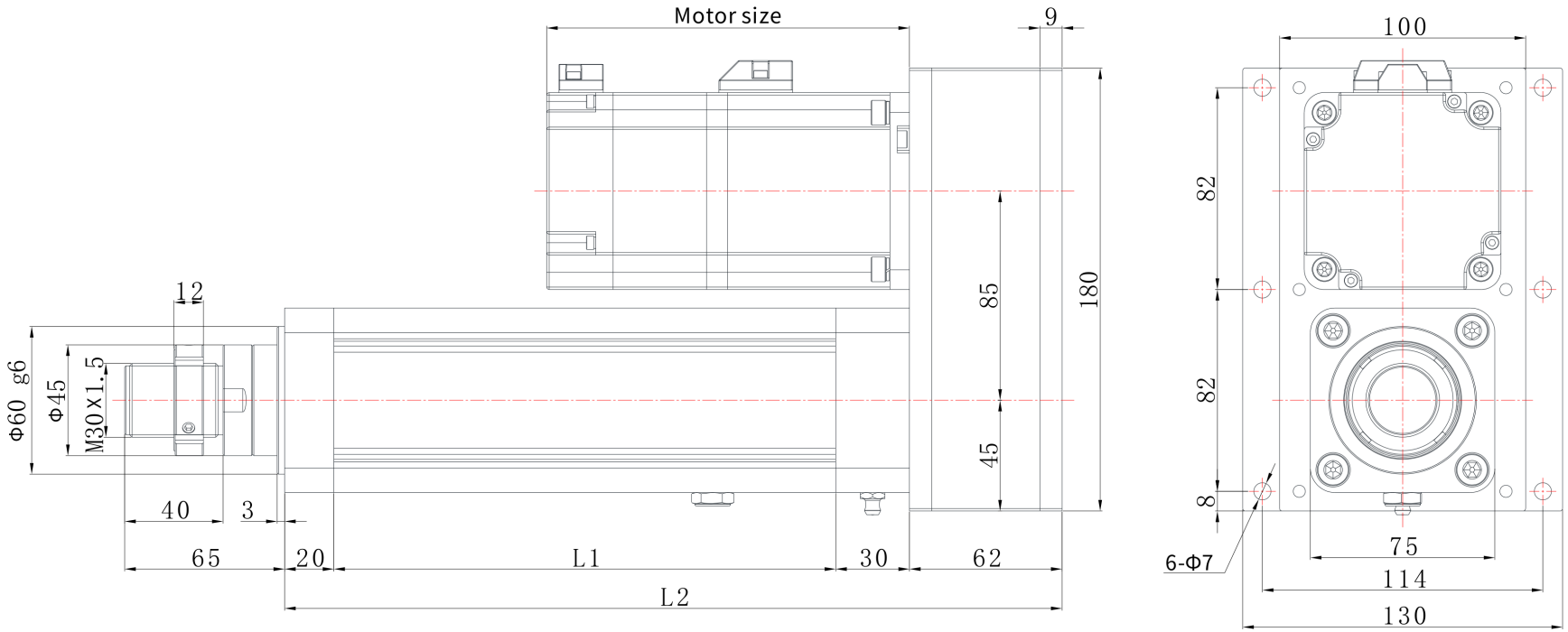

EDA75 | รูปขนาด

รูปแคตตาล็อก

EDA75 R05 รูปขนาด อธิบาย:L1=ความยาวยืดได้+104,L2=ความยาวยืดได้+314 | R05

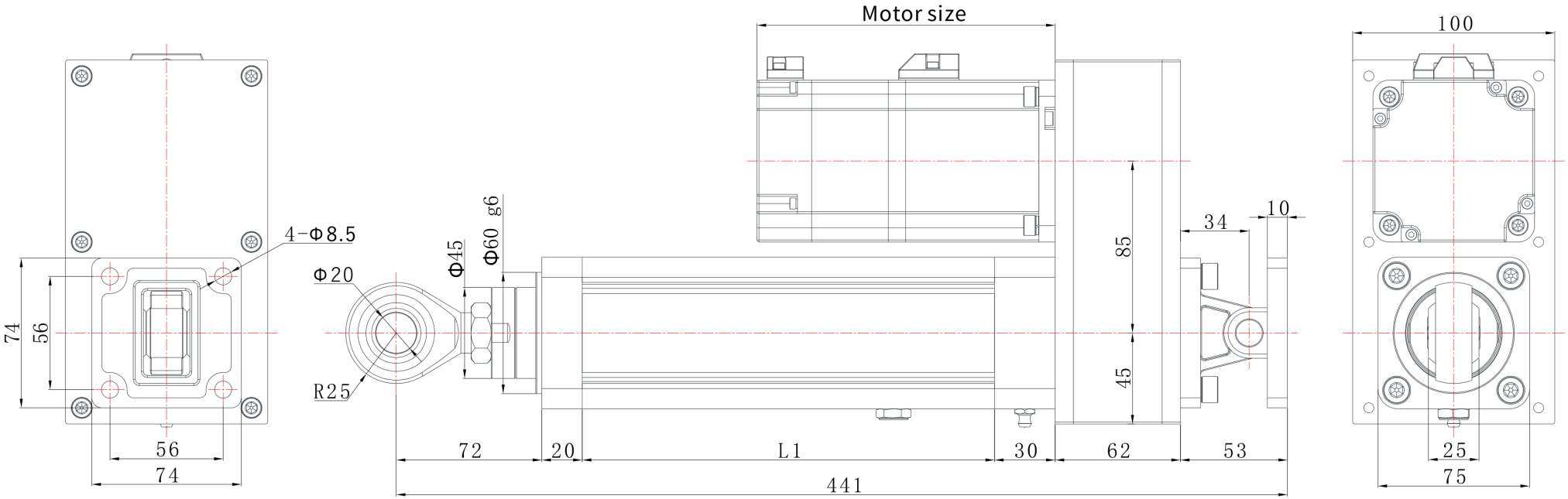

EDA75 | รูปขนาด

รูปแคตตาล็อก

EDA75 R04 รูปขนาด อธิบาย:L1=ความยาวยืดได้+104,L2=ความยาวยืดได้+216 | R04

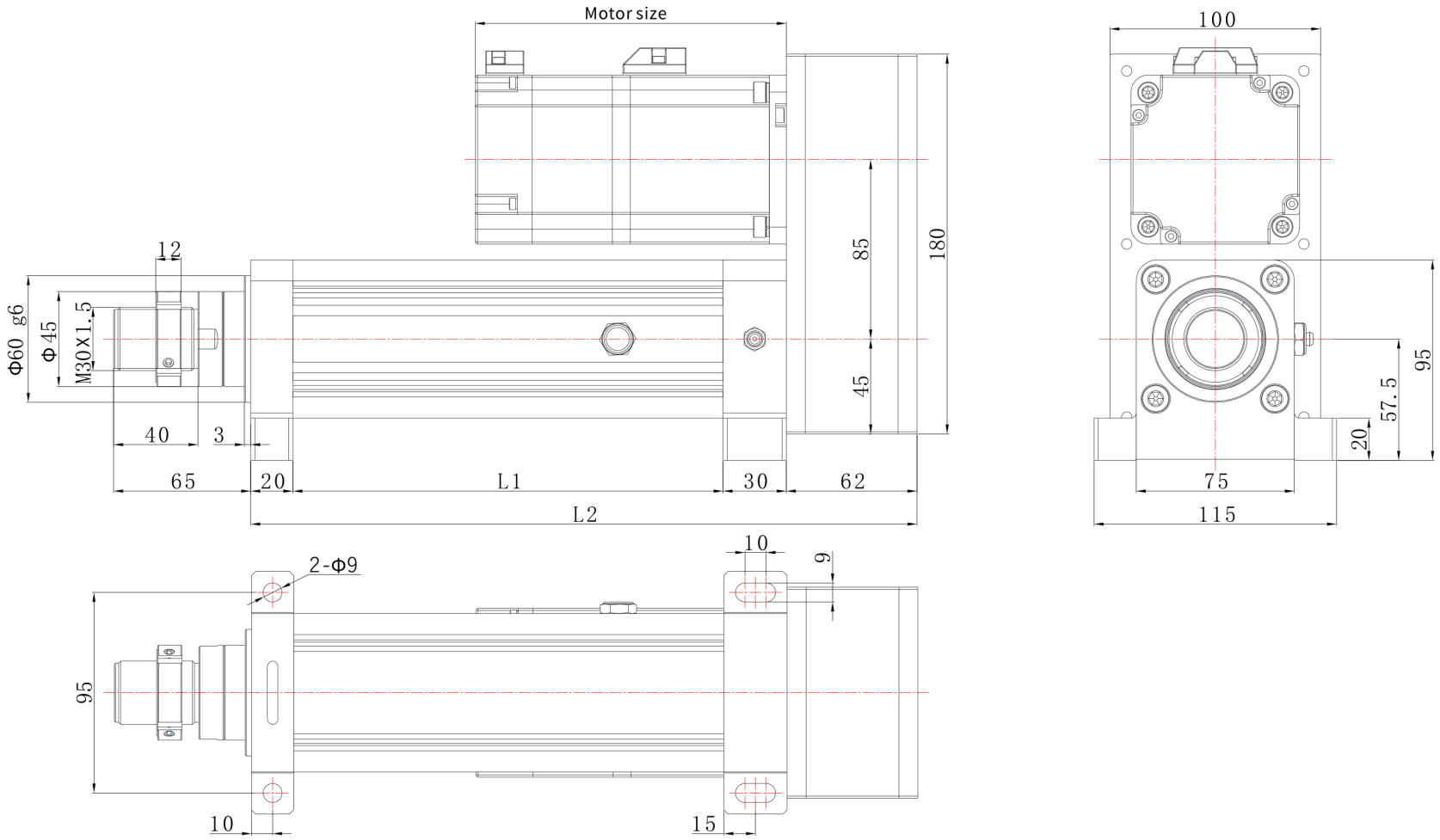

EDA75 | รูปขนาด

รูปแคตตาล็อก

EDA75 R07 รูปขนาด อธิบาย:L1=ความยาวยืดได้+104,L2=ความยาวยืดได้+226 | R07

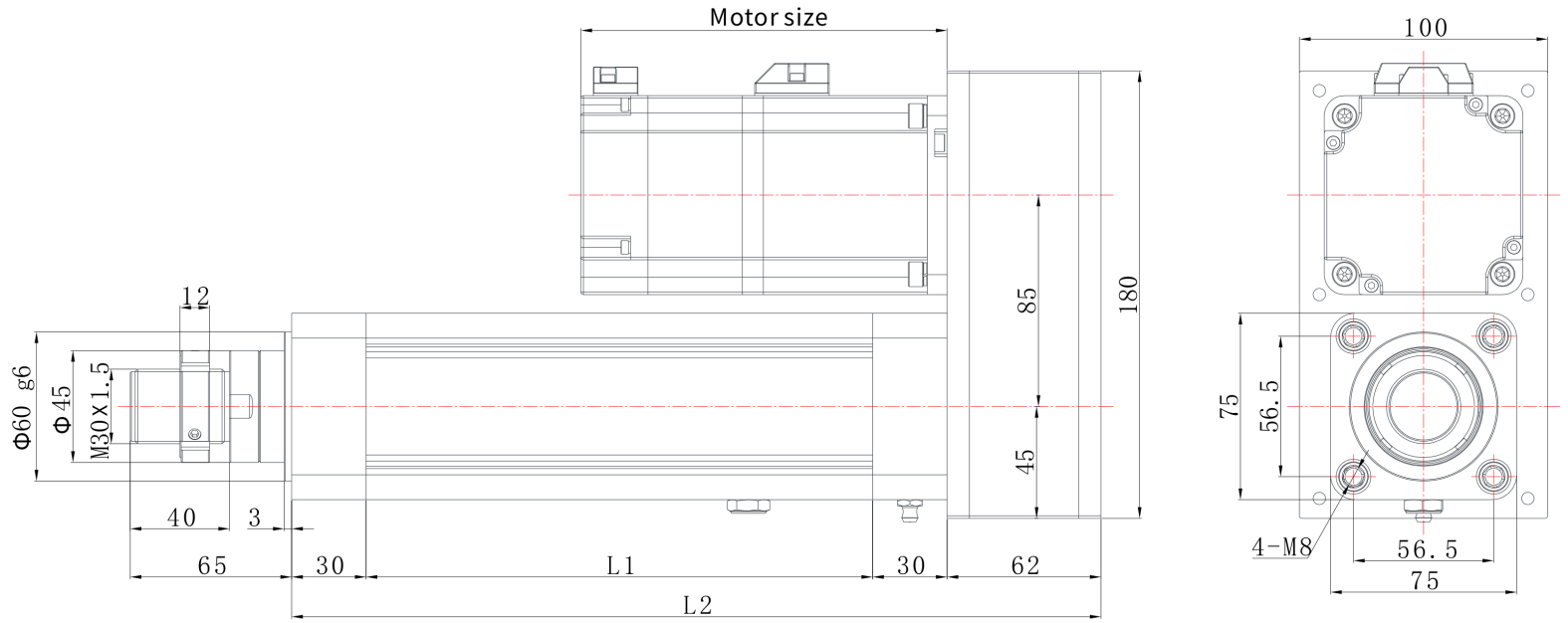

EDA75 | รูปขนาด

รูปแคตตาล็อก

EDA75 R03 รูปขนาด อธิบาย:L1=ความยาวยืดได้+104,L2=ความยาวยืดได้+216 | R03

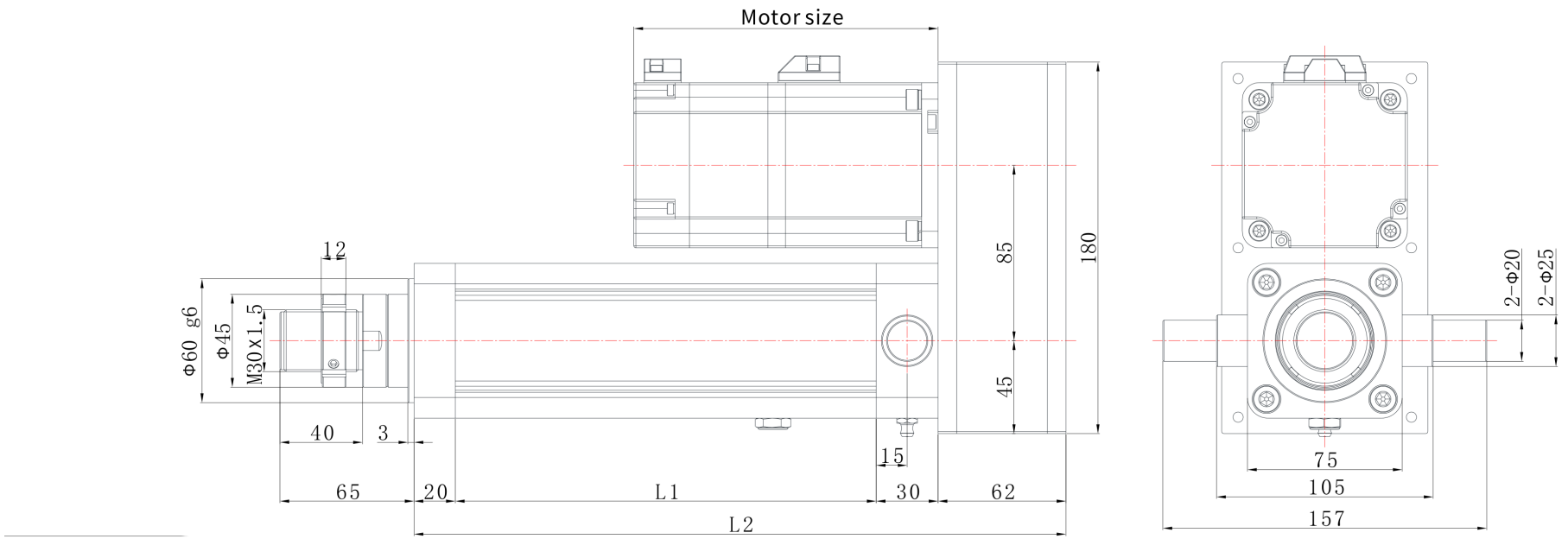

EDA75 | รูปขนาด

รูปแคตตาล็อก

EDA75 R06 รูปขนาด อธิบาย:L1=ความยาวยืดได้+104,L2=ความยาวยืดได้+277 | R06

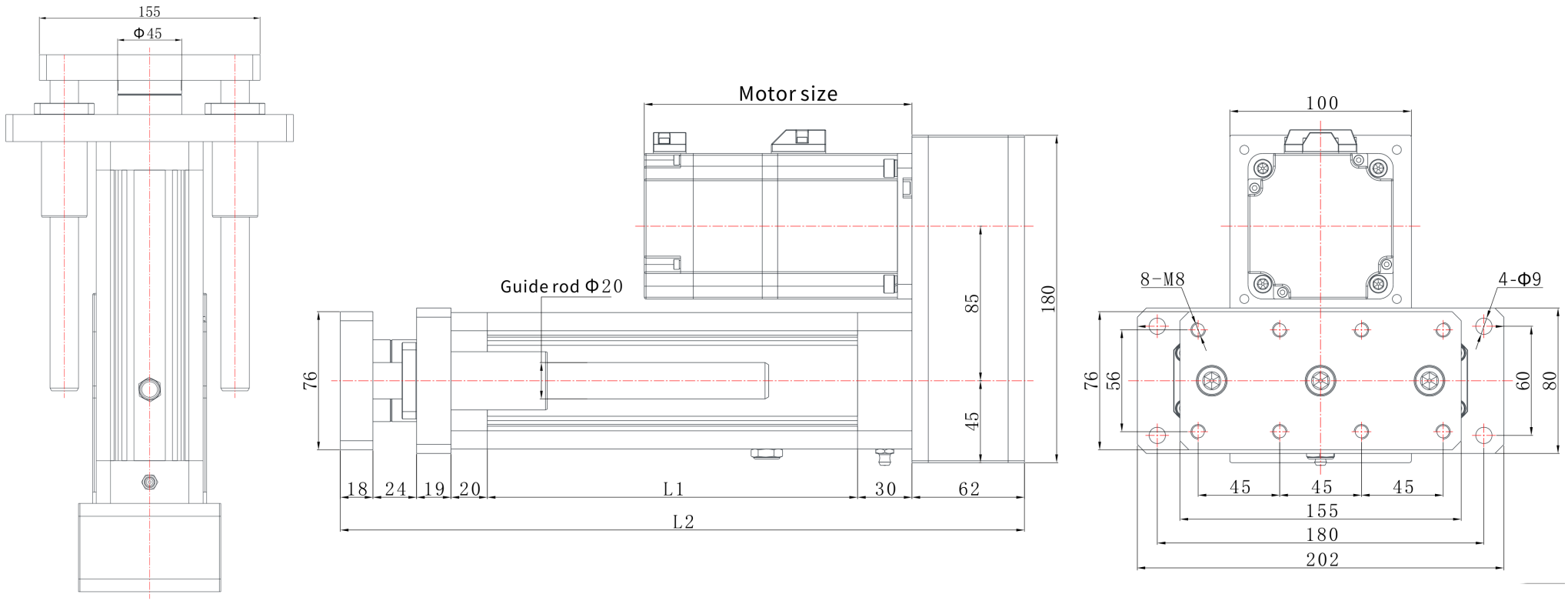

EDA75 | รูปขนาด

รูปแคตตาล็อก

EDA75 L04 รูปขนาด อธิบาย:L1=ความยาวยืดได้+104,L2=ความยาวยืดได้+220 | L04

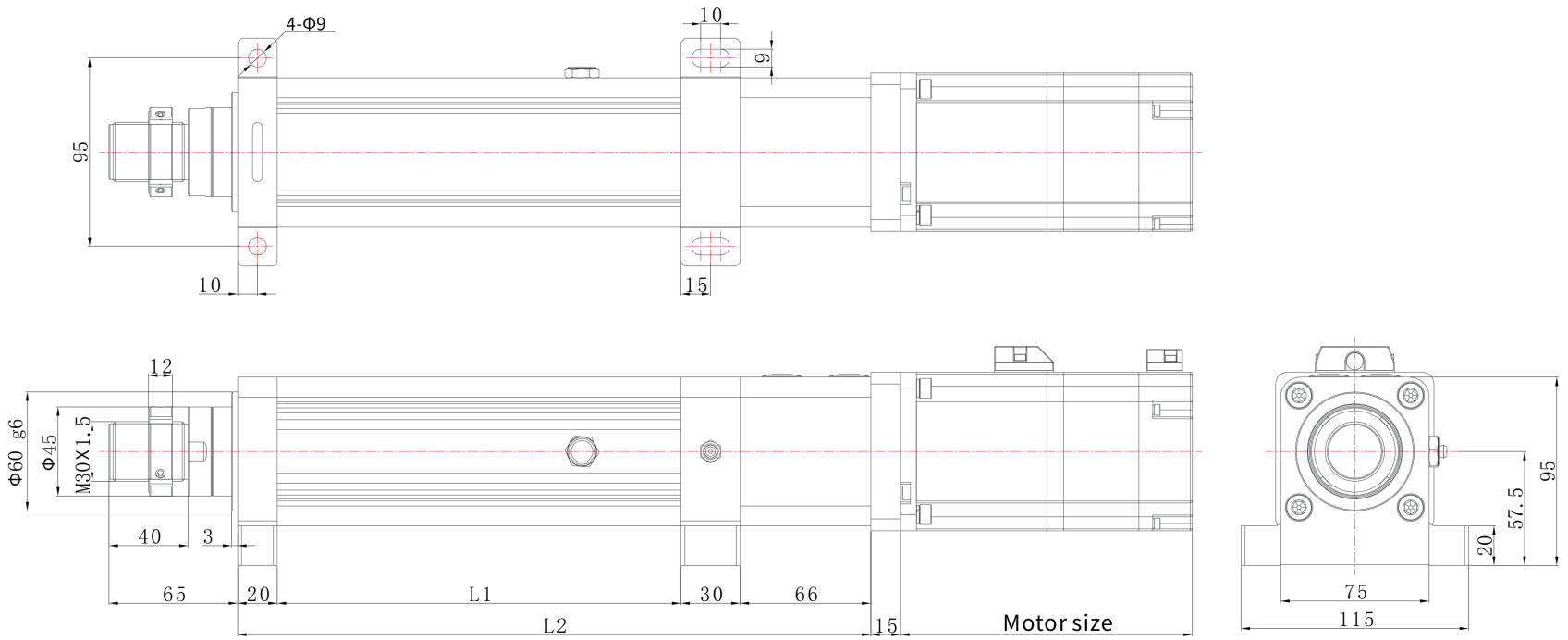

EDA75 | รูปขนาด

รูปแคตตาล็อก

EDA75 L03 รูปขนาด อธิบาย:L1=ความยาวยืดได้+104,L2=ความยาวยืดได้+220 | L03

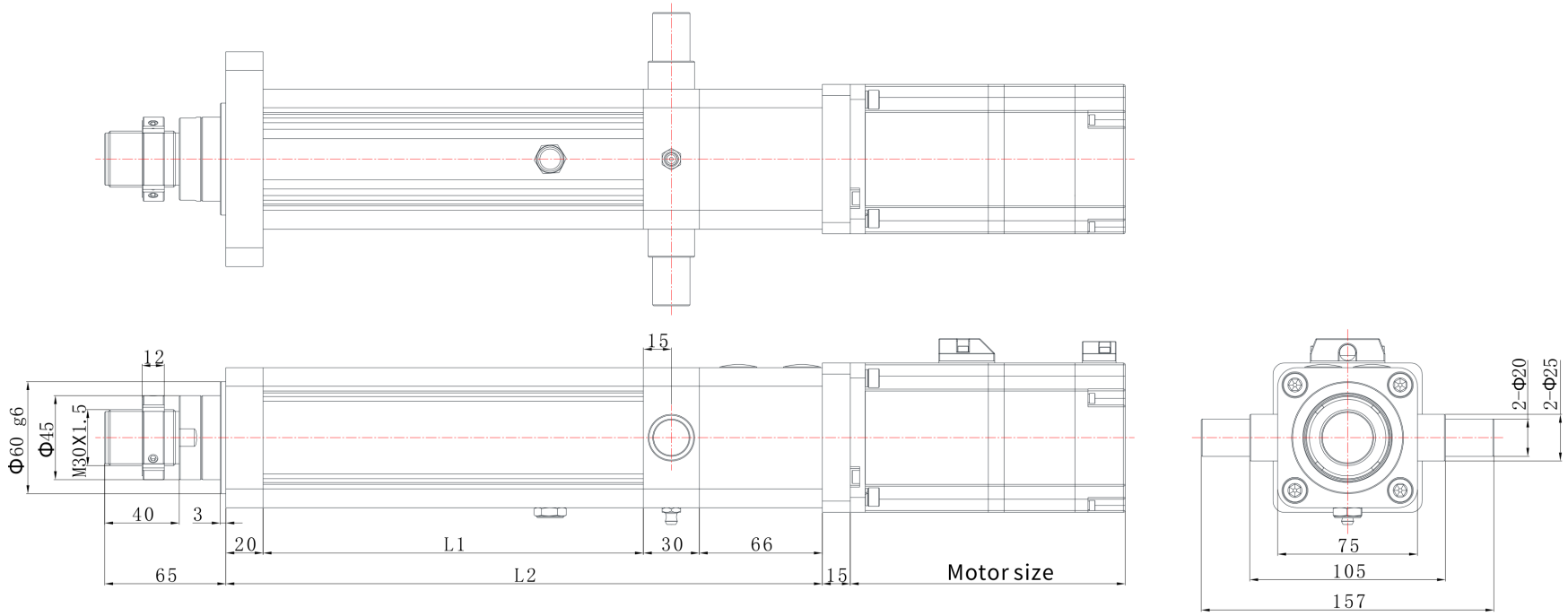

EDA75 | รูปขนาด

รูปแคตตาล็อก

EDA75 L07 รูปขนาด อธิบาย:L1=ความยาวยืดได้+104,L2=ความยาวยืดได้+230 | L07

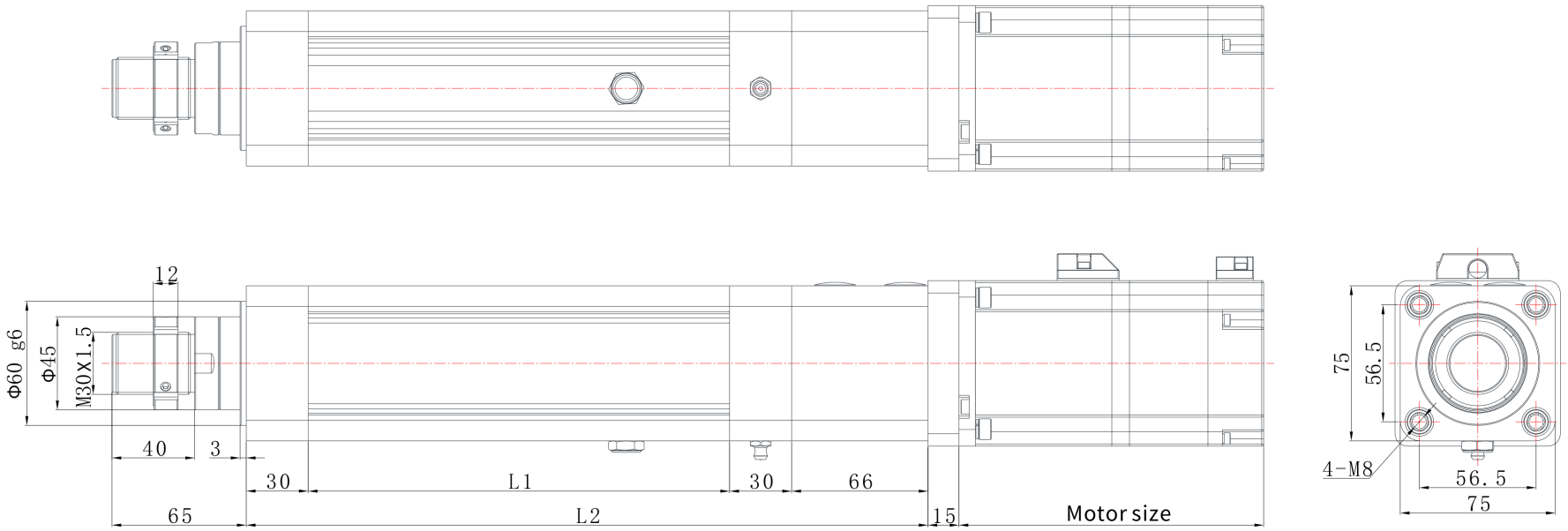

EDA75 | รูปขนาด

รูปแคตตาล็อก

EDA75 L01 รูปขนาด อธิบาย:L1=ความยาวยืดได้+104,L2=ความยาวยืดได้+220 | L01

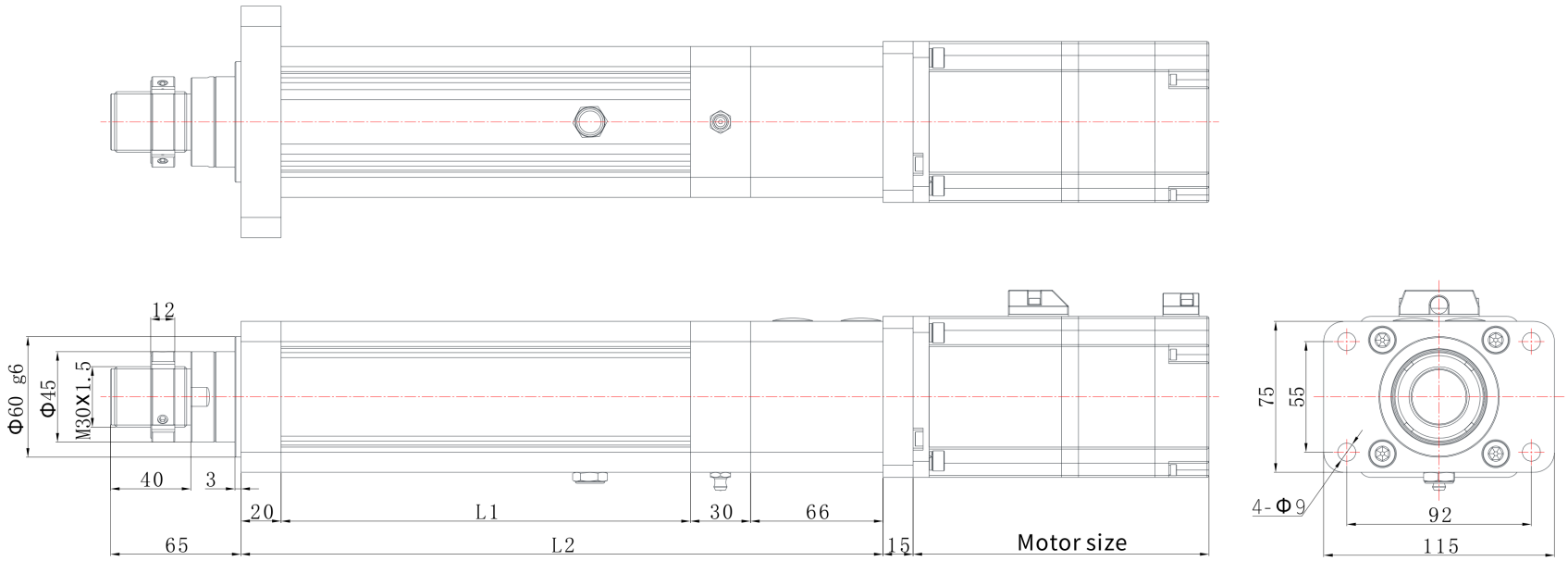

EDA75 | รูปขนาด

รูปแคตตาล็อก

EDA75 L06 รูปขนาด อธิบาย:L1=ความยาวยืดได้+104,L2=ความยาวยืดได้+281 | L06

