HTROBOT

텔레스코픽 축 시리즈

한국어 선정 가이드

리니어 모션 부품과 다축 자동화, Tianjin의 실무 지원과 함께.

Tianjin에 기반한 HTROBOT는 산업용 리니어 모션과 다축 자동화에서 고객과 협력합니다. 제품군은 리니어 모듈, 가이드, 볼 스크루, 액추에이터, XYZ 스테이지를 모읍니다.

모델: SL60; SL80; SL100; SL150

위치 결정, 이송, 다축 장비의 적용 논의와 부품 공급을 연결합니다.

텔레스코픽 축 시리즈 HTSL60

SL60 · 텔레스코픽 축 시리즈

전체 신장 범위에서 지지와 장착을 확인하십시오. 설치 검토에 하중 모멘트와 케이블 공간을 포함하십시오.

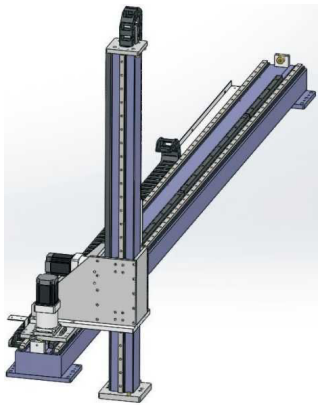

SL 시리즈 일러스트

검토된 사양

매개변수	값
반복 정밀도	±0.1 mm
수직 하중	80 kg
기어 리드	125 mm
기어박스 번호(인쇄 헤더 mm)	90 mm
기어 사양	1.5M
리니어 가이드(원문 코드)	15
주문 예(참조)	SL60-L125-S500-R90-C4-0001
센서 모델	외측 FC307 (NPN)
스트로크 범위 및 피치	100-2050mm/간격 100

텔레스코픽 축 시리즈 HTSL80

SL80 · 텔레스코픽 축 시리즈

전체 신장 범위에서 지지와 장착을 확인하십시오. 설치 검토에 하중 모멘트와 케이블 공간을 포함하십시오.

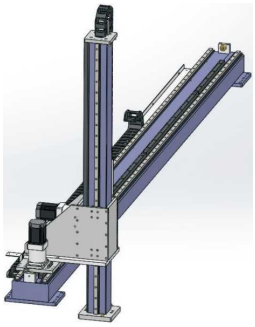

SL 시리즈 일러스트

검토된 사양

매개변수	값
반복 정밀도	±0.1 mm
수직 하중	120 kg
기어 리드	166 mm
기어박스 번호(인쇄 헤더 mm)	120 mm
기어 사양	2M
리니어 가이드(원문 코드)	20
주문 예(참조)	SL80-L166-S500-R90-C4-0001
센서 모델	외측 FC307 (NPN)
스트로크 범위 및 피치	100-2050mm/간격 50

텔레스코픽 축 시리즈 HTSL100

SL100 · 텔레스코픽 축 시리즈

전체 신장 범위에서 지지와 장착을 확인하십시오. 설치 검토에 하중 모멘트와 케이블 공간을 포함하십시오.

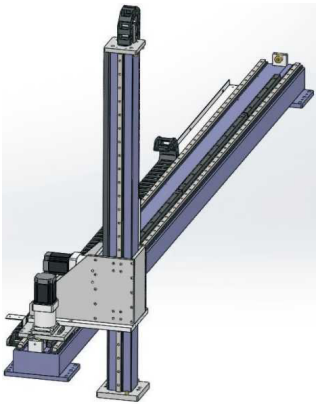

SL 시리즈 일러스트

검토된 사양

매개변수	값
반복 정밀도	±0.1 mm
수직 하중	200 kg
기어박스 번호(인쇄 헤더 mm)	120 mm
기어 리드	166 mm

매개변수	값
기어 사양	2M
리니어 가이드(원문 코드)	25
주문 예(참조)	SL100-L200-S500-U-R160-C4-D
센서 모델	외측 FC307 (NPN)
스트로크 범위 및 피치	100-2050mm/간격 50

텔레스코픽 축 시리즈 HTSL150

SL150 · 텔레스코픽 축 시리즈

전체 신장 범위에서 지지와 장착을 확인하십시오. 설치 검토에 하중 모멘트와 케이블 공간을 포함하십시오.

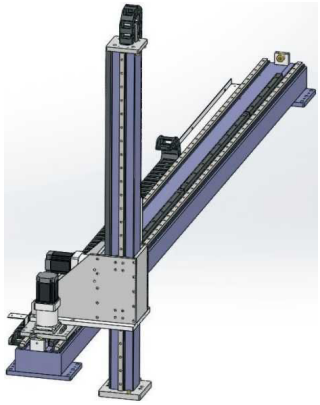

SL 시리즈 일러스트

검토된 사양

매개변수	값
반복 정밀도	±0.1 mm
수직 하중	300 kg
기어 리드	250 mm
기어박스 번호(인쇄 헤더 mm)	180 mm
기어 사양	3M
리니어 가이드(원문 코드)	30
주문 예(참조)	SL150-L250-S500-R160-C4-D
센서 모델	외측 FC307 (NPN)
스트로크 범위 및 피치	100-2050mm/간격 50

연락처

제품 또는 응용부터 시작하십시오. 문의 초안으로 검토 내용을 모으거나 요구를 직접 문의하십시오.

emmy@htrobot.com
www.htrobot.com
Tianjin, 중국