MC17 / 図面アトラス

寸法と取付

モータ取付別にまとめた独立ビュー。

図面単位は未検証；元の寸法ラベルは保持します。

参照寸法です。構成の取付とストロークを確認してください。

寸法はラベル表示を用い、図面を縮尺しないでください。

C 4 図 | 頁 2-3

D 4 図 | 頁 4-5

L 4 図 | 頁 6-7

R 4 図 | 頁 8-9

B 4 図 | 頁 10-11

製品仕様と選定ガイダンスは別途提供されます。

構成固有の寸法または実 CAD ファイルは HTROBOT へご連絡ください。

MC17 / C

上面

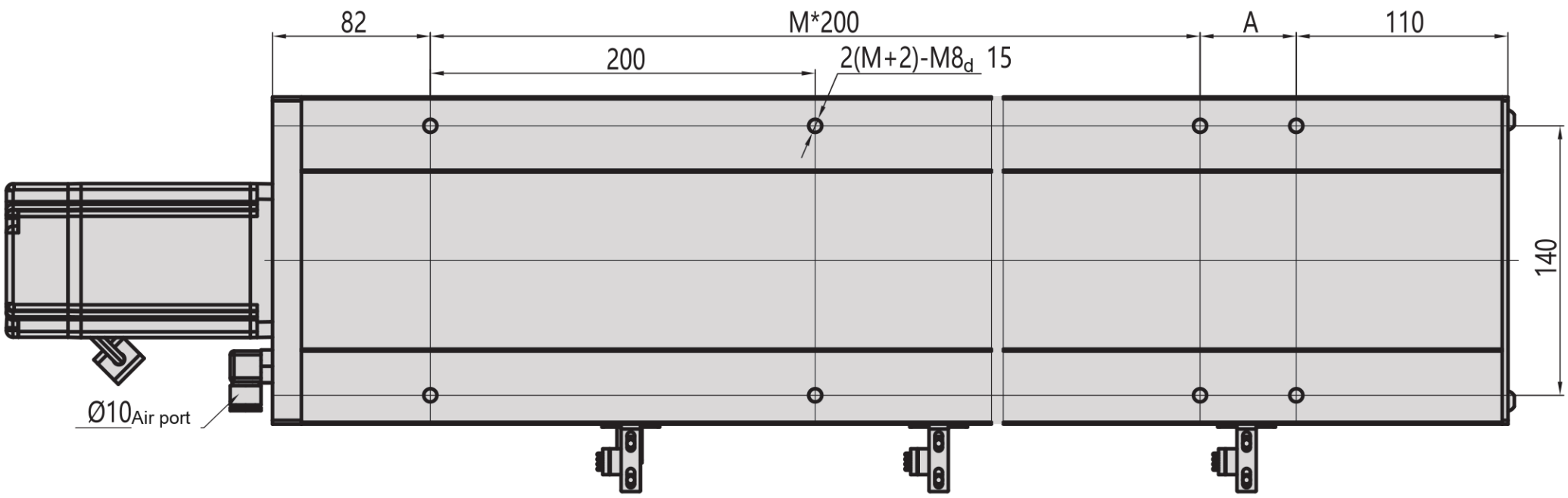

側面

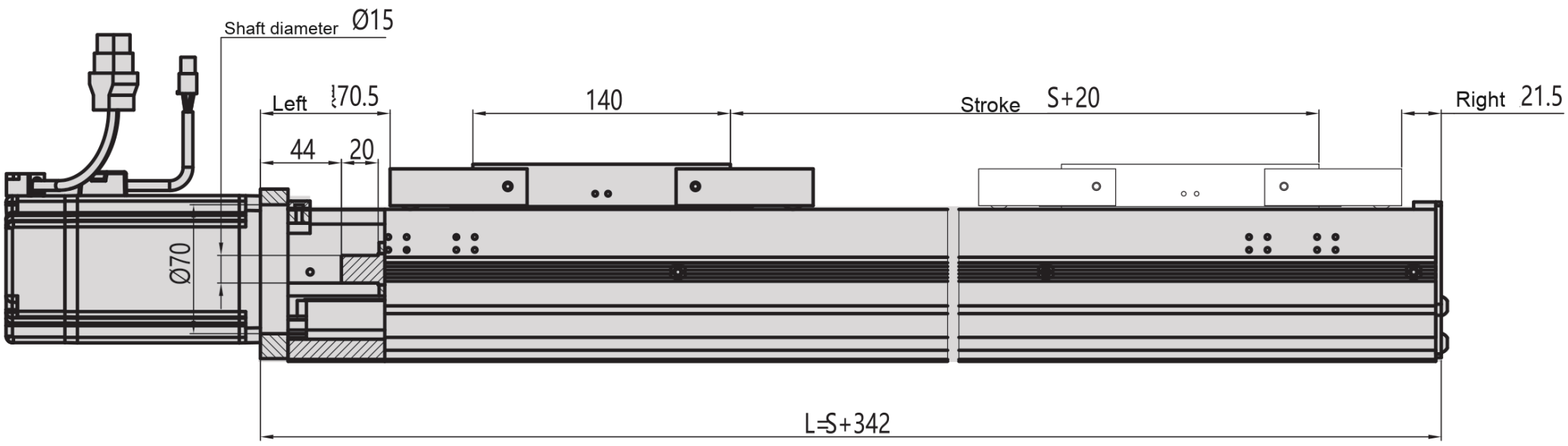

下面

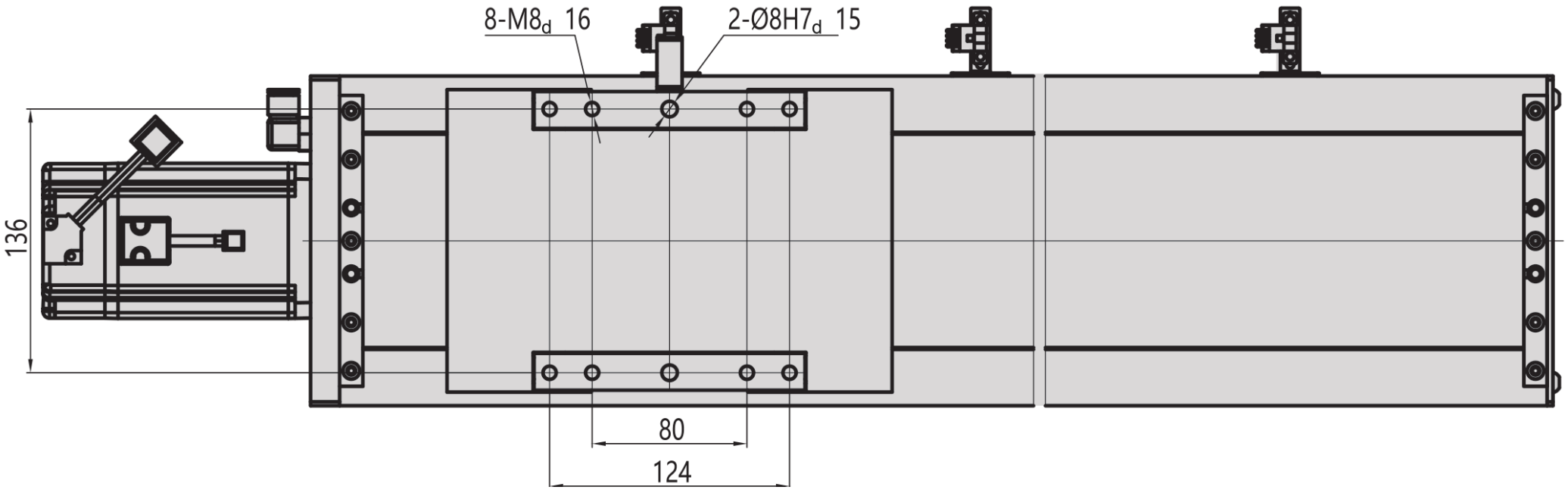

MC17 / C

フランジ

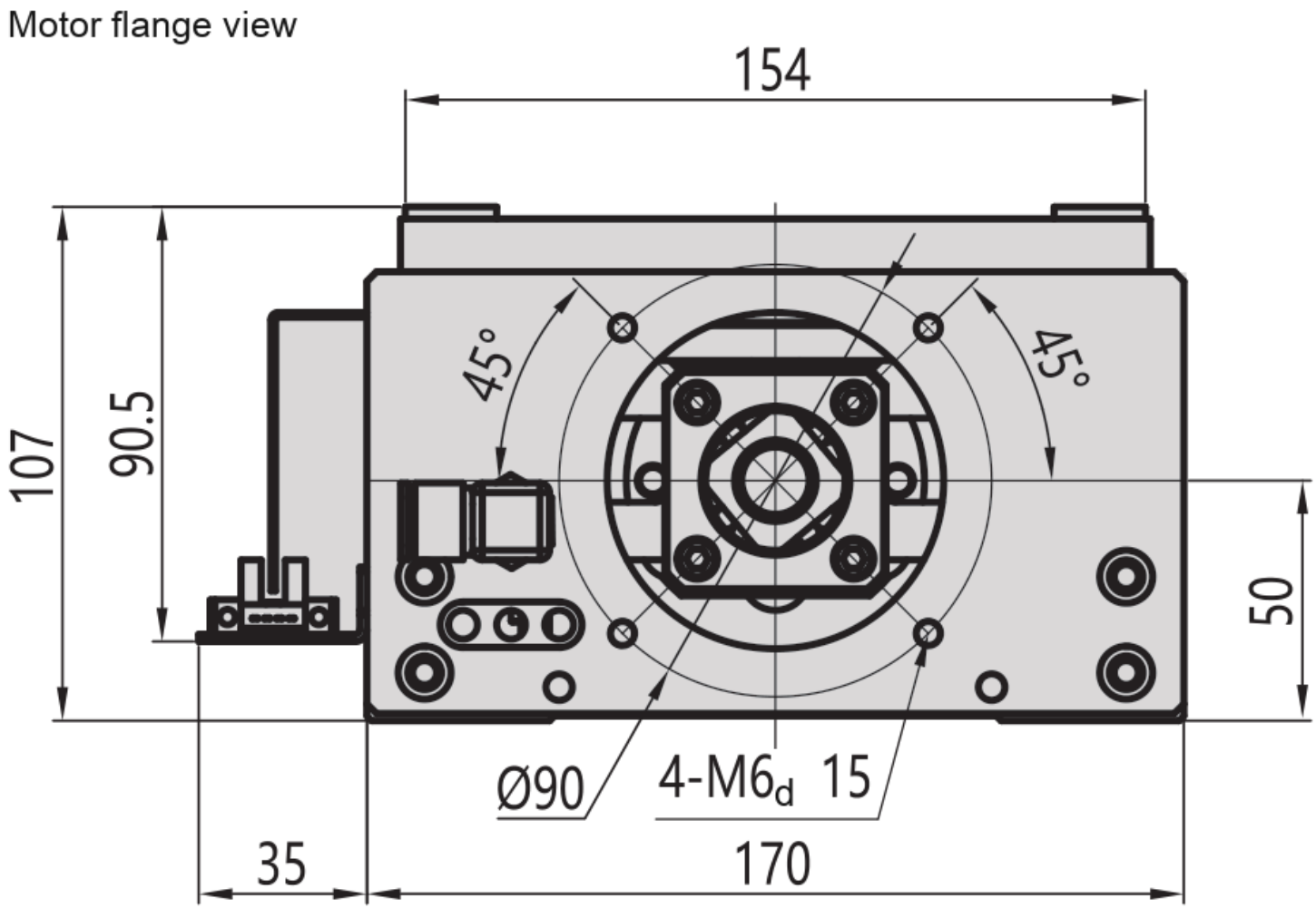

MC17 / D

上面

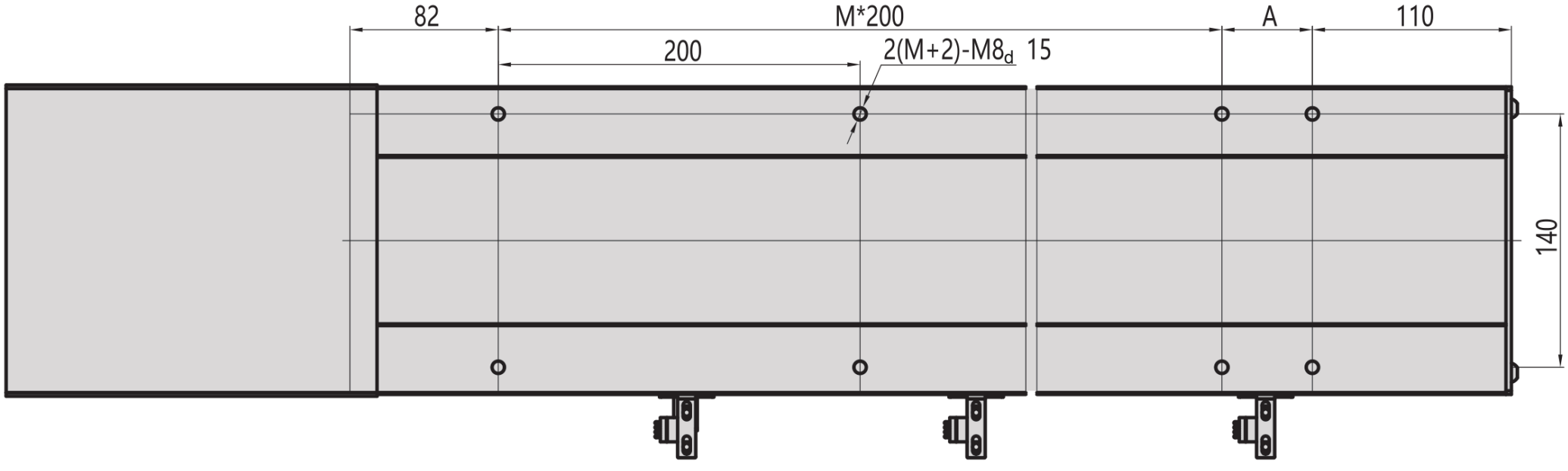

側面

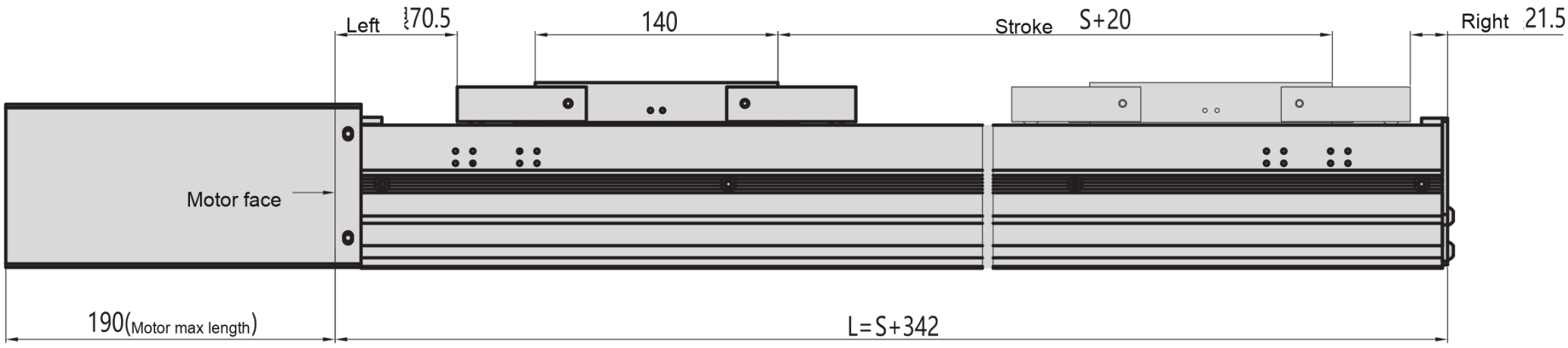

下面

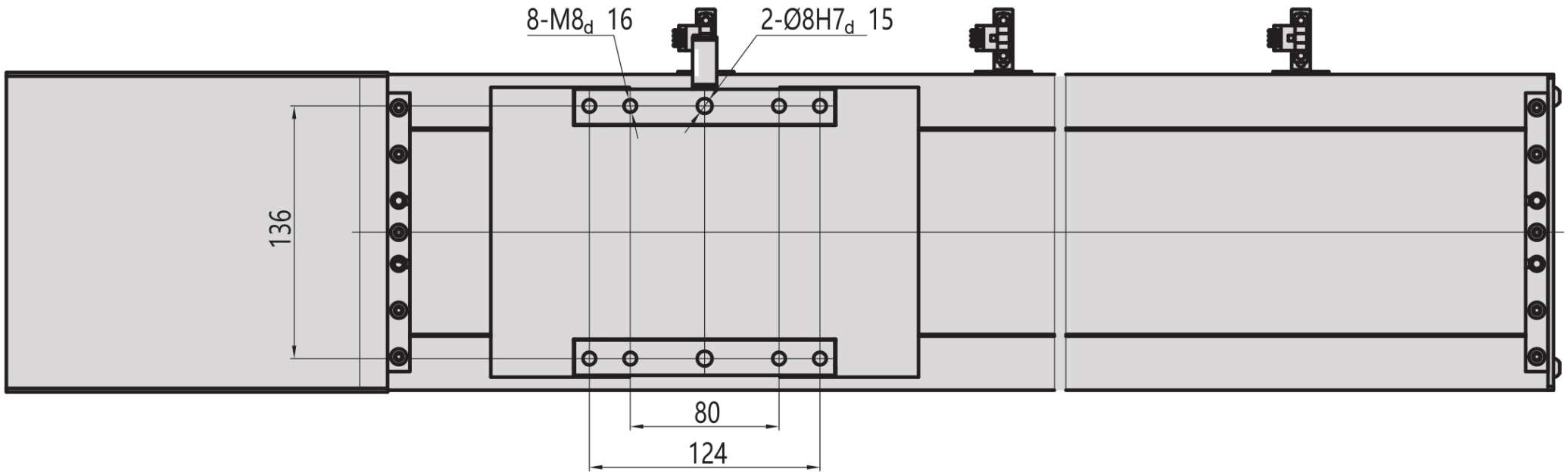

MC17 / D

フランジ

Motor flange view

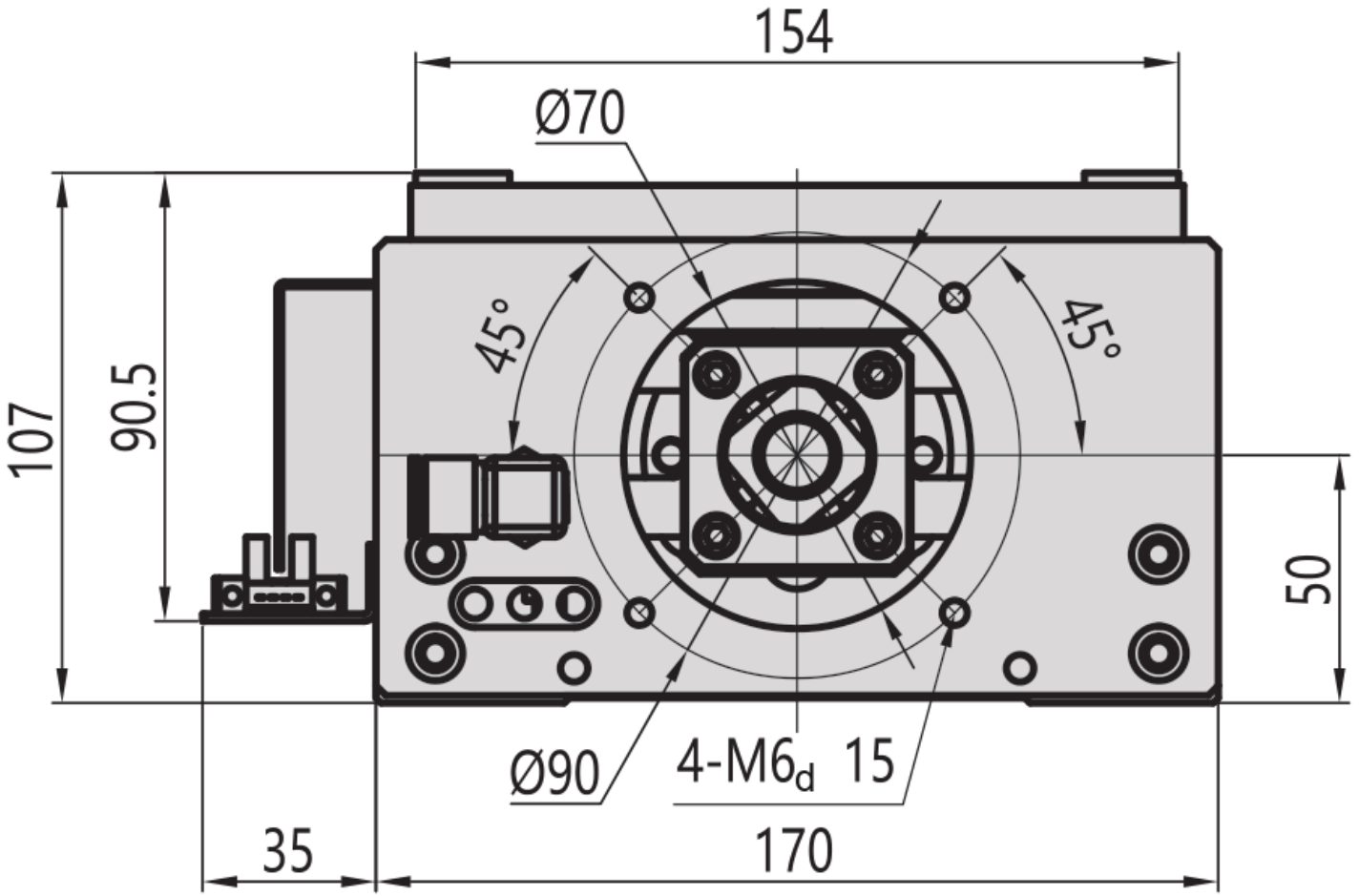

MC17 / L

上面

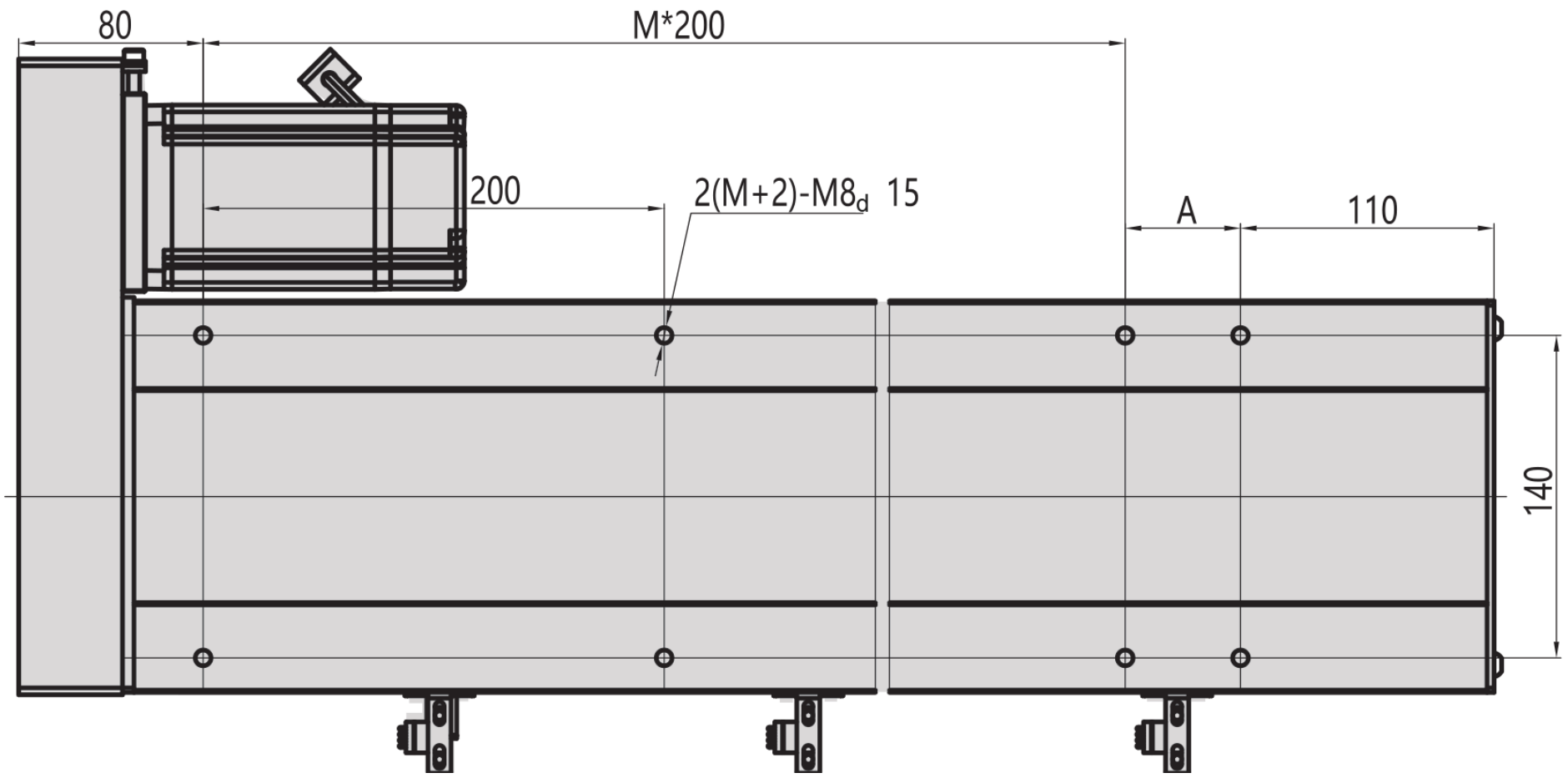

側面

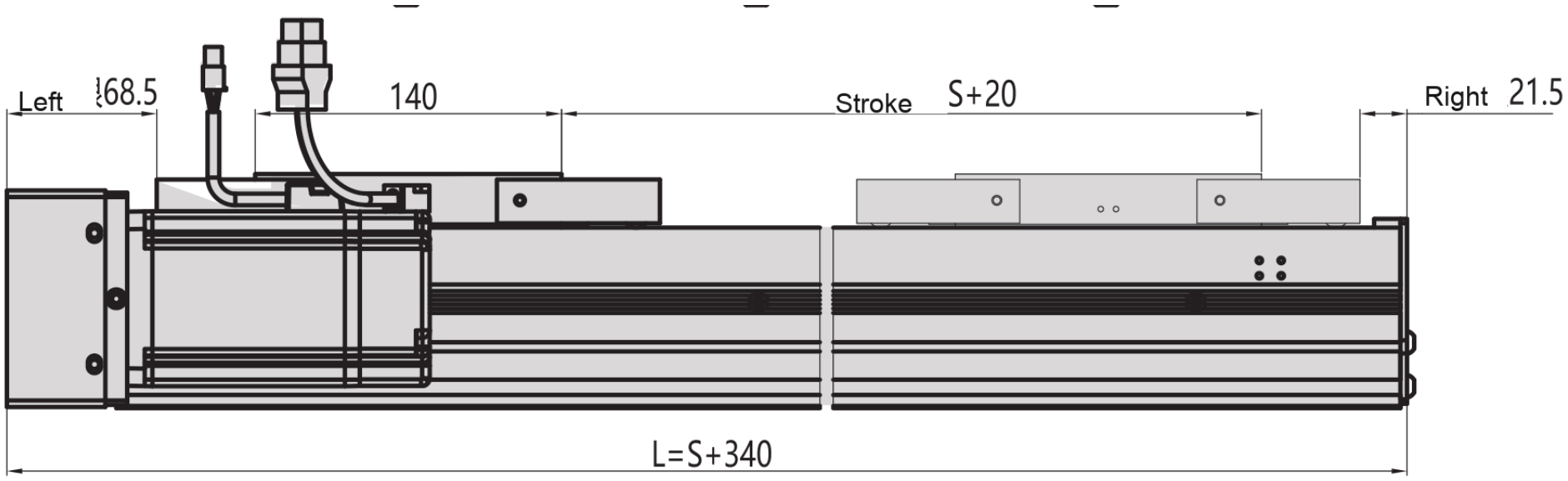

下面

MC17 / L

フランジ

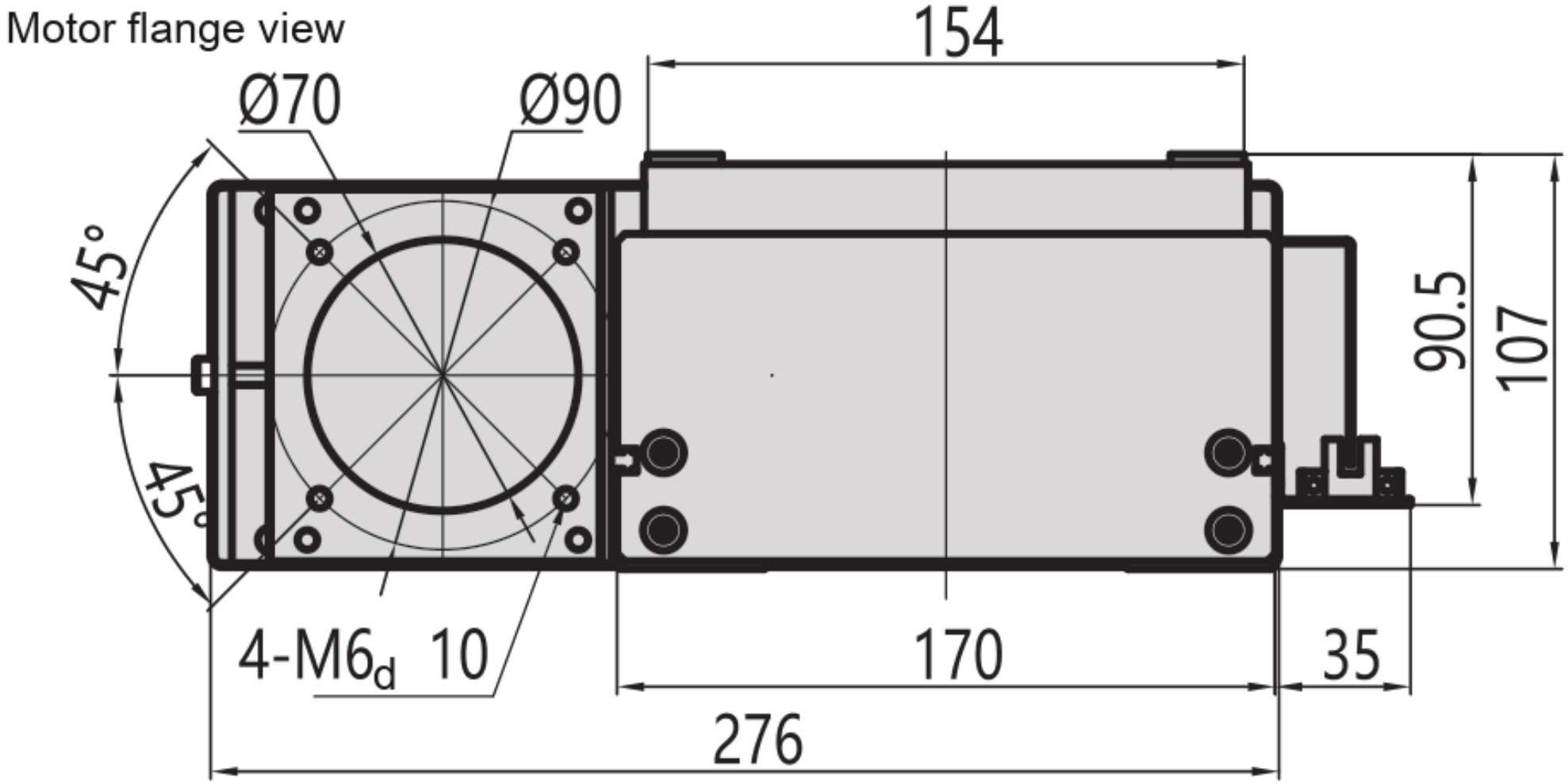

MC17 / R

上面

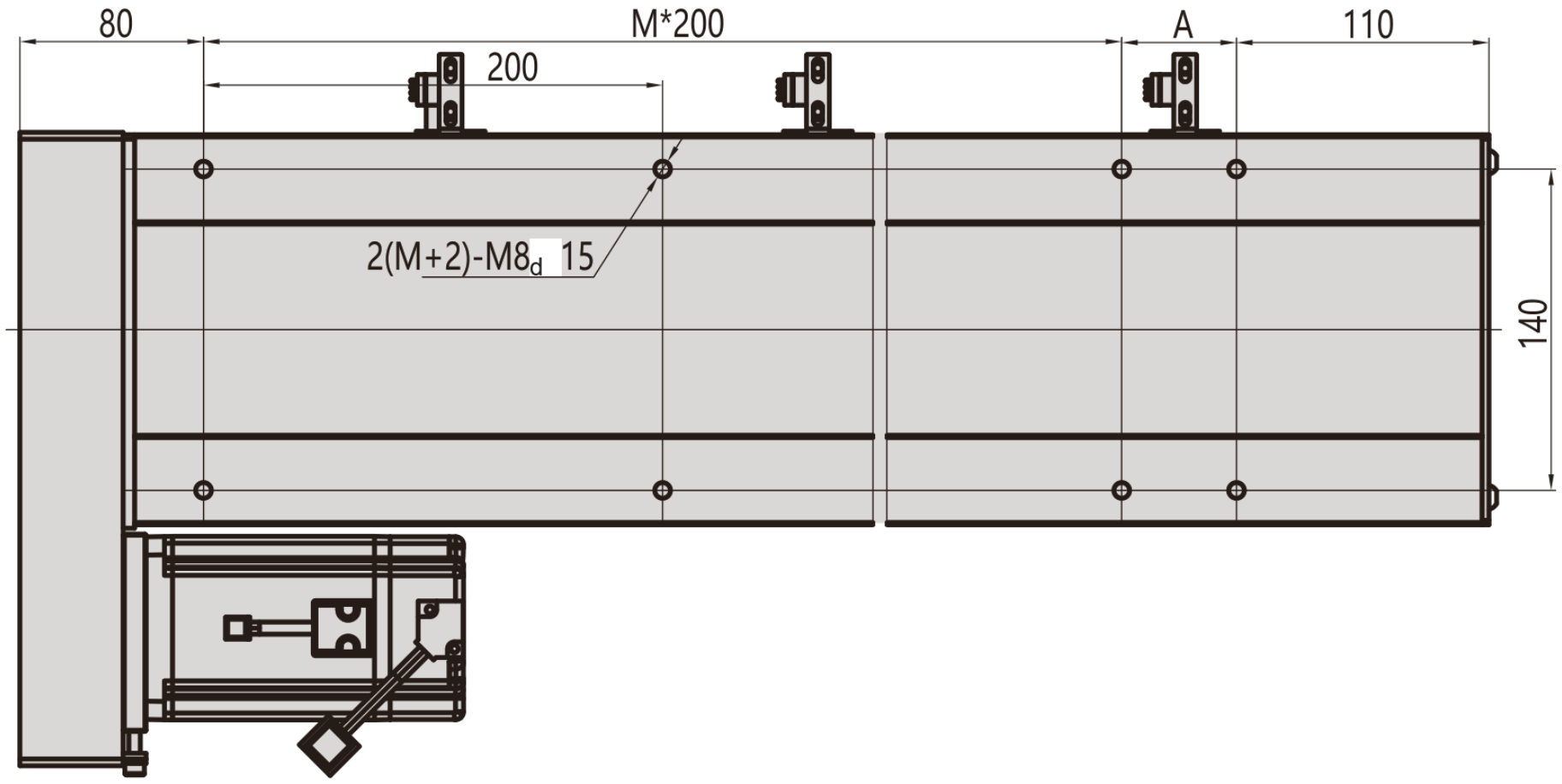

側面

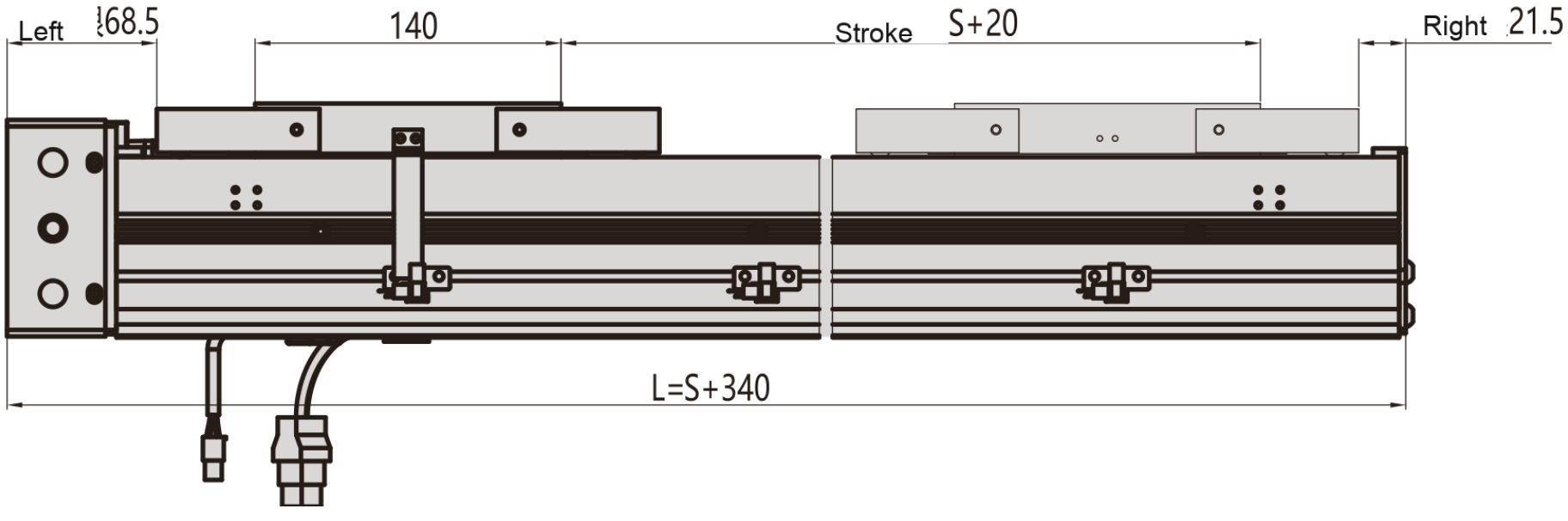

下面

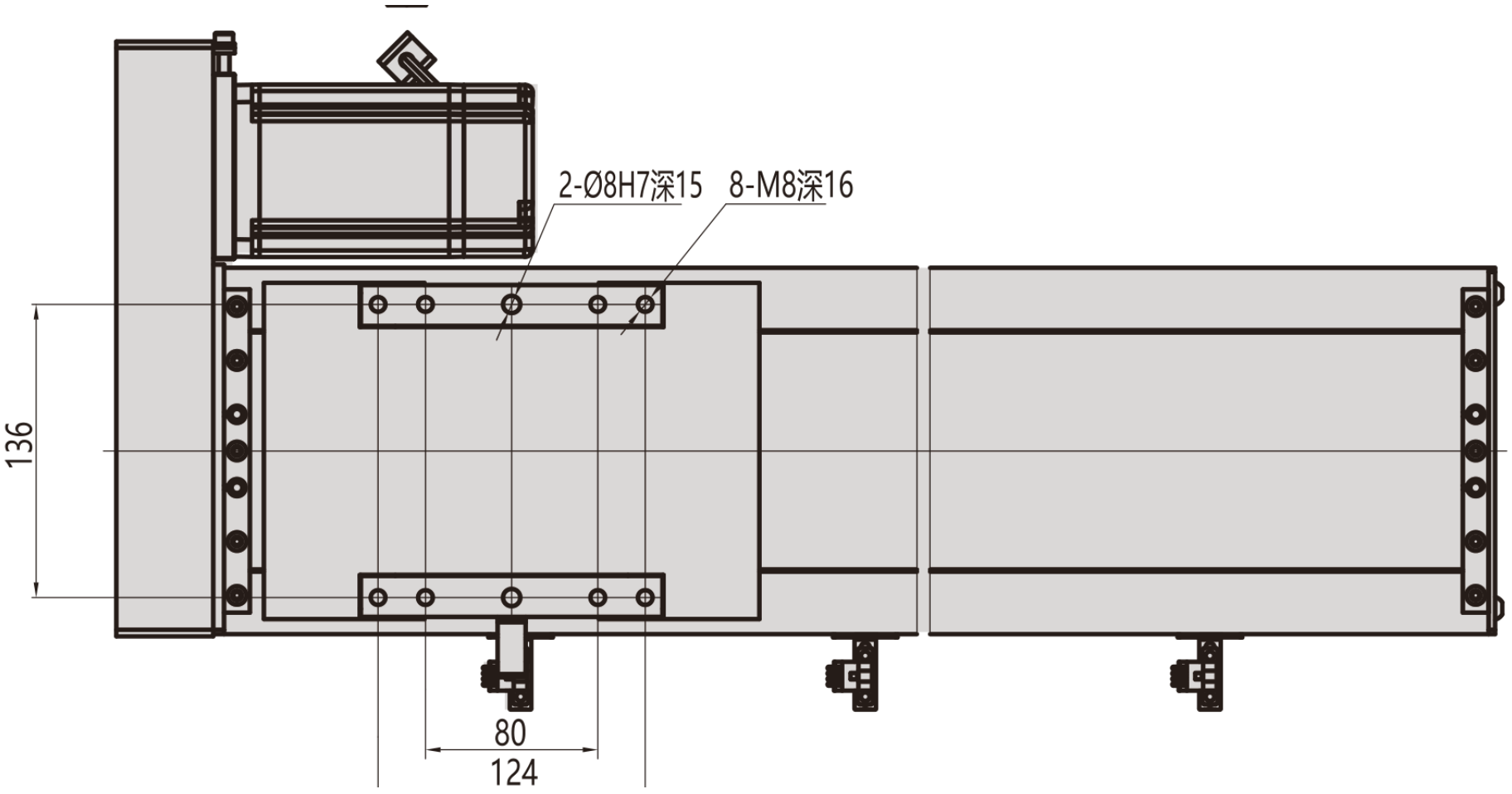

MC17 / R

フランジ

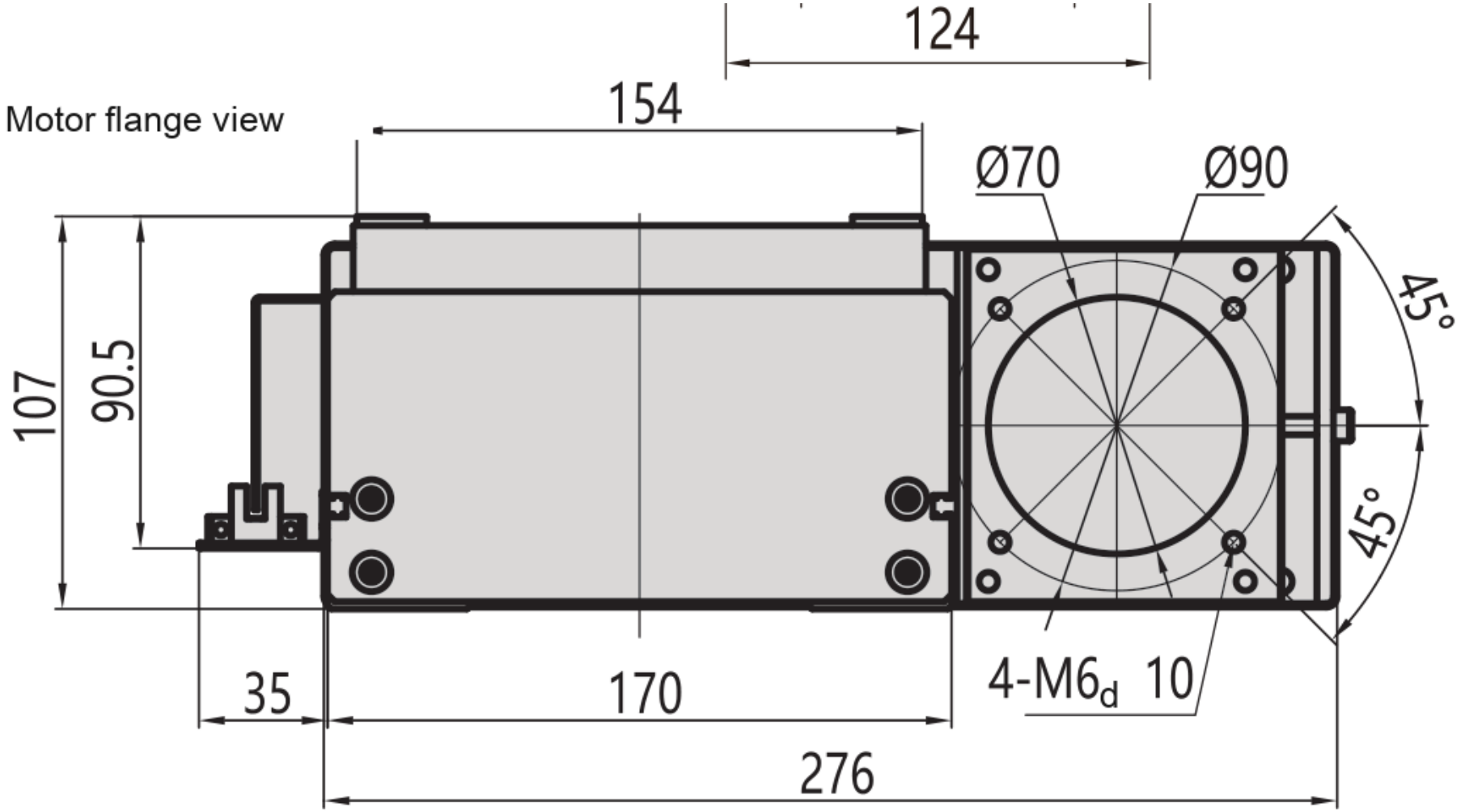
Motor flange view
124
154
Ø70
Ø90
45°
45°
107
90.5
35
170
276
4-M6d 10

MC17 / B

上面

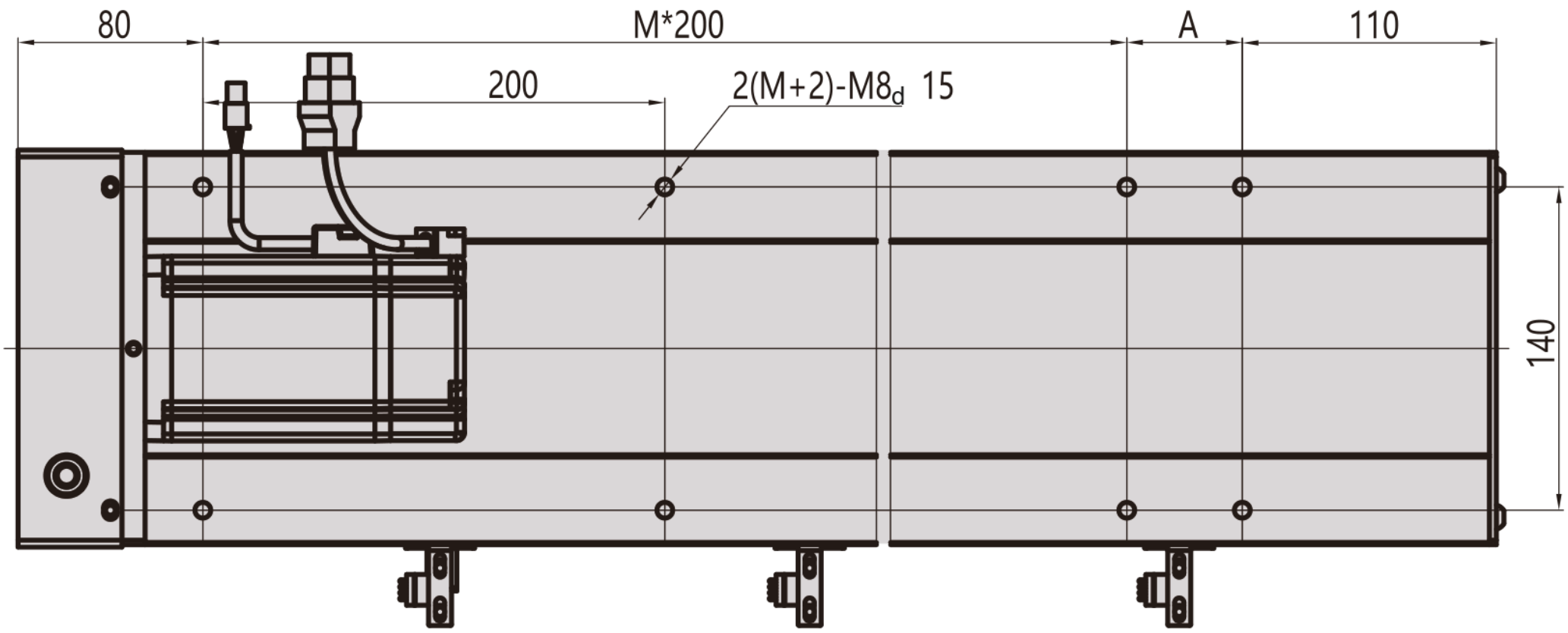

側面

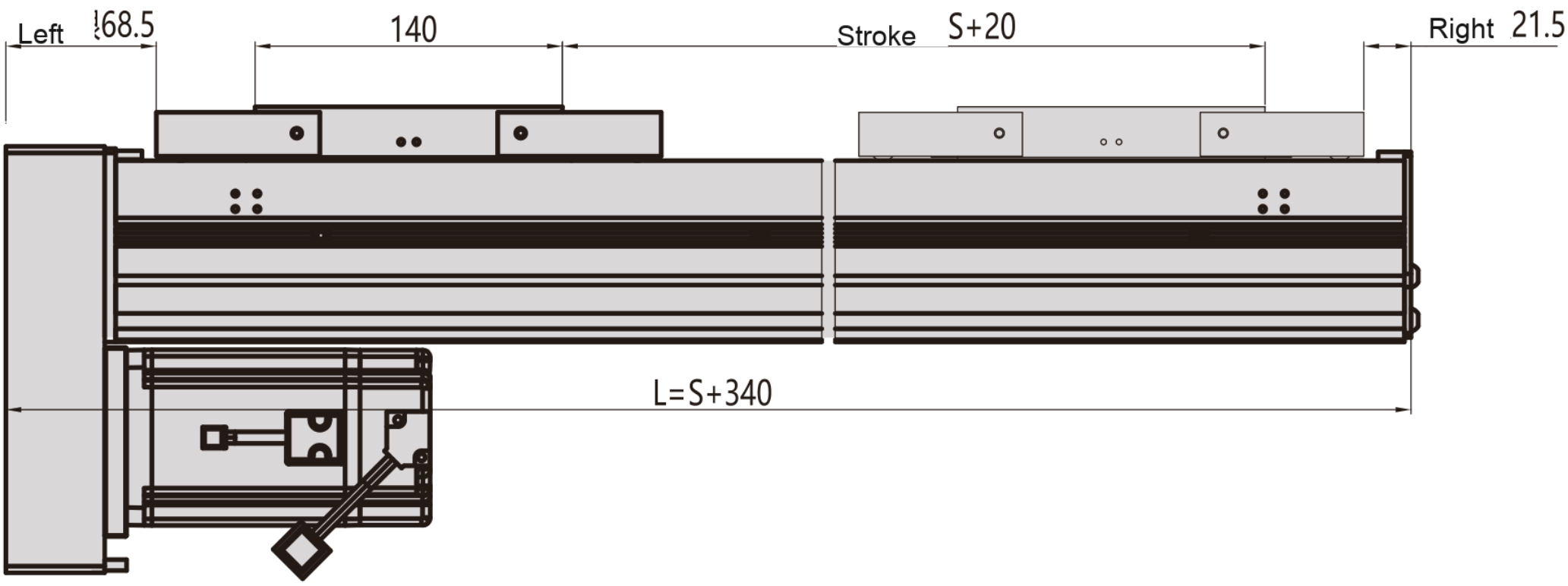

下面

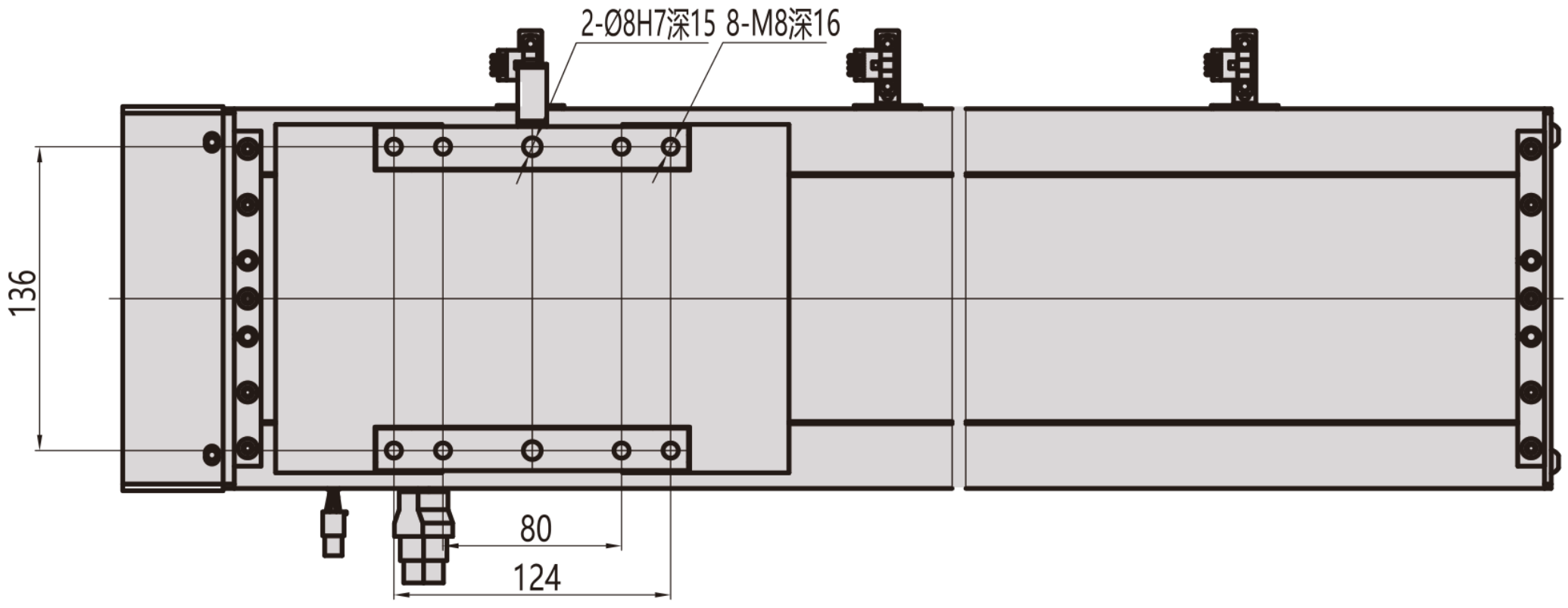

MC17 / B

フランジ

