MC14 / D

Resumen de instalación

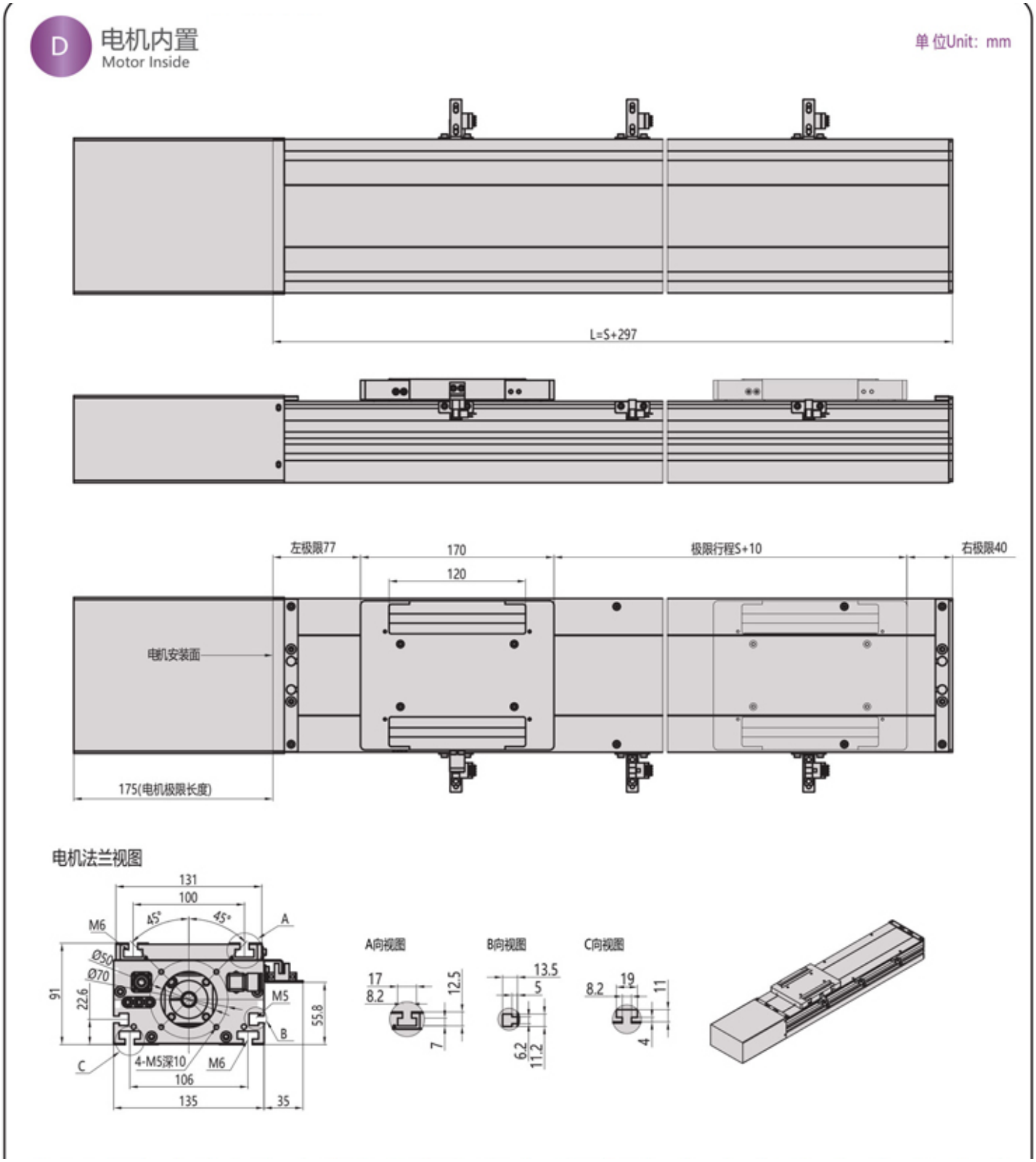

Use las cotas rotuladas; no escale los dibujos.

MC14 / L

Resumen de instalación

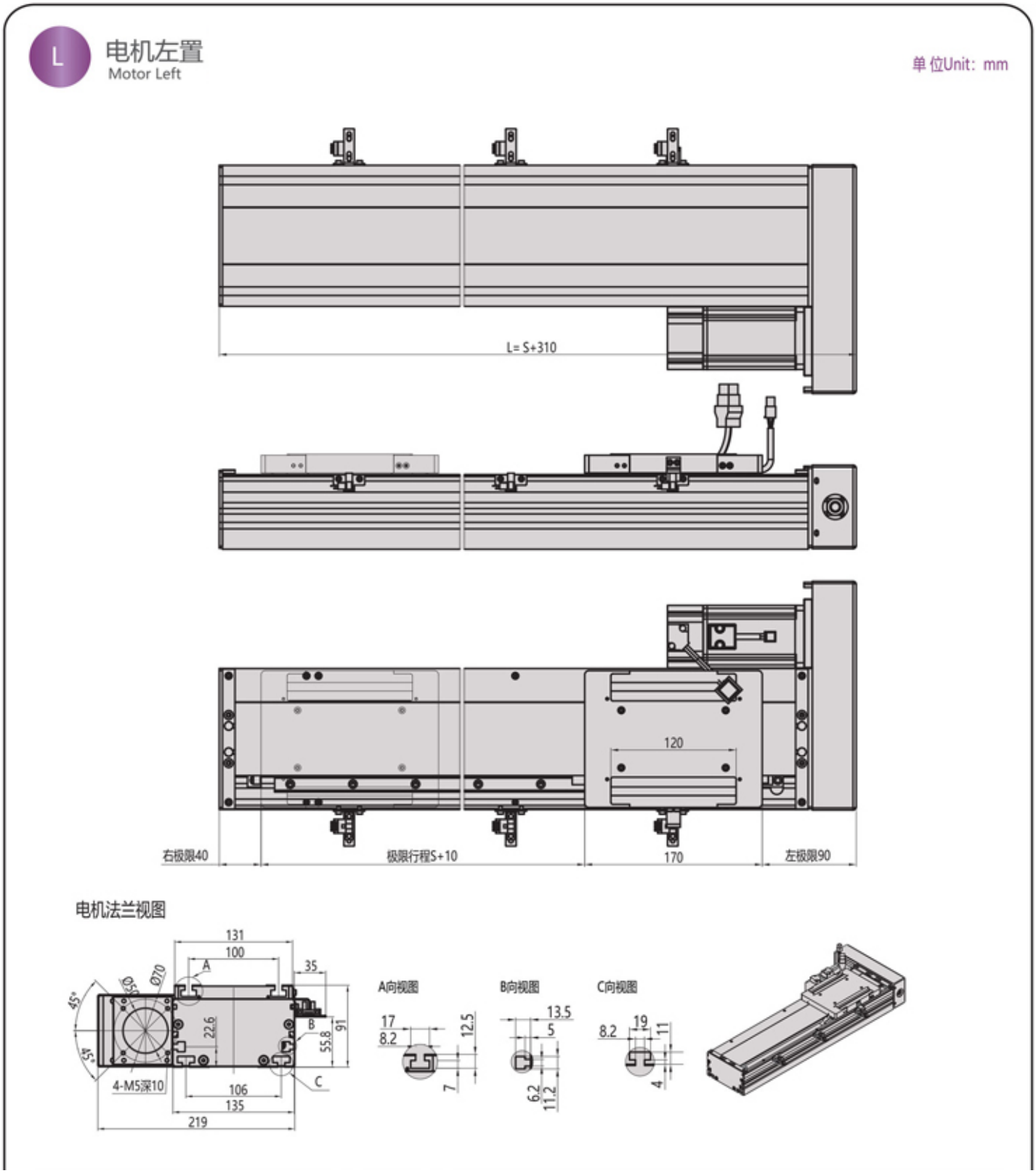

Use las cotas rotuladas; no escale los dibujos.

MC14 / B

Resumen de instalación

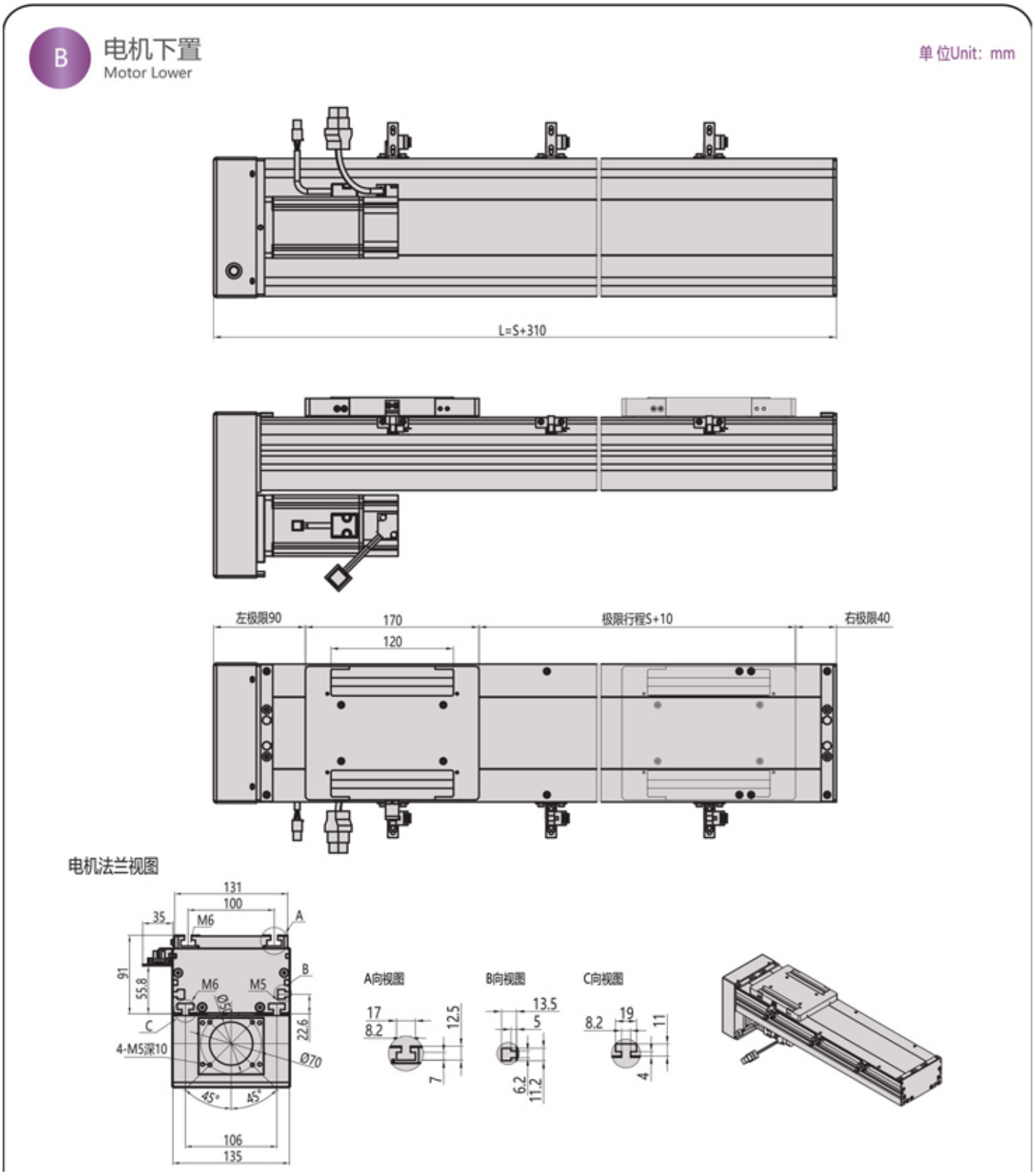

Use las cotas rotuladas; no escale los dibujos.