HTROBOT

Serie de módulos TKK

Guía de selección en español

Componentes de movimiento lineal y automatización multieje, con apoyo práctico desde Tianjin.

Con sede en Tianjin, HTROBOT colabora con los clientes en movimiento lineal industrial y automatización multieje. Nuestra gama reúne módulos lineales, guías, husillos de bolas, actuadores y mesas XYZ.

Modelos: TKK40; TKK50; TKK60; TKK86; TKK100; TKK130

Conectamos el suministro de componentes con conversaciones de aplicación para equipos de posicionamiento, transferencia y multieje.

Serie de módulos KK HTKK40

TKK40 · Serie de módulos TKK

Use las filas de cotas y movimiento del modelo exacto. Mantenga juntas carga, velocidad y condiciones de posicionamiento al comparar candidatos.

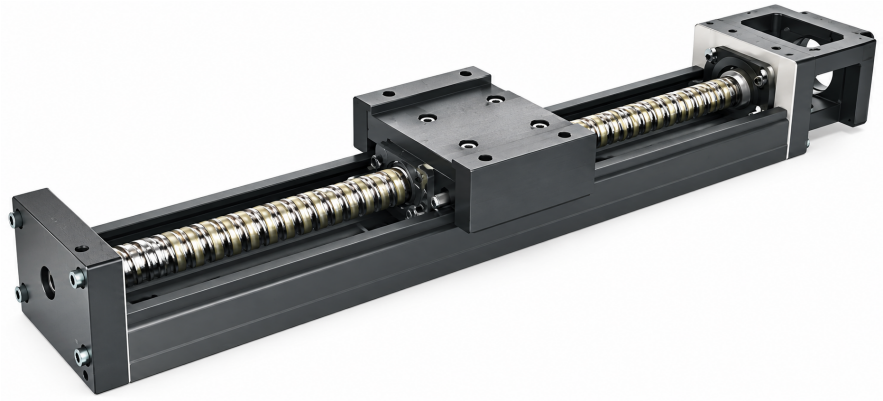

TKK ilustración de la serie

Especificaciones revisadas

Parámetro	Valor
Par de arranque (grado estándar)	0.8
Par de arranque (grado de precisión)	1.2
Precisión de posicionamiento (grado de precisión)	0.02
Paralelismo de desplazamiento (grado de precisión)	0.01
Longitud del raíl	100 / 150 / 200 mm

Una unidad se imprime solo donde la fuente la indica.

Serie de módulos KK HTKK50

TKK50 · Serie de módulos TKK

Use las filas de cotas y movimiento del modelo exacto. Mantenga juntas carga, velocidad y condiciones de posicionamiento al comparar candidatos.

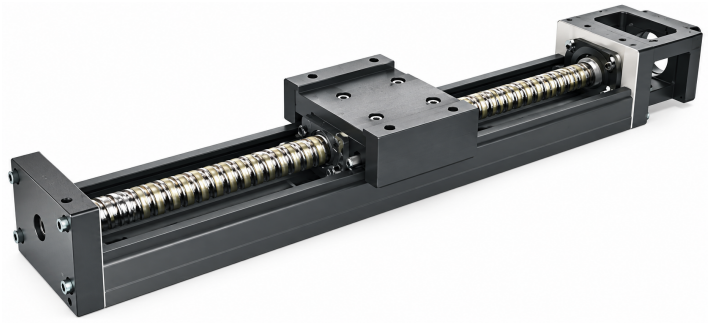

TKK ilustración de la serie

Especificaciones revisadas

Parámetro	Valor
Precisión de posicionamiento (grado de precisión)	0.02
Paralelismo de desplazamiento (grado de precisión)	0.01
Par de arranque	4 / 2 N-cm
Longitud del raíl	150 / 200 / 250 / 300 mm

Una unidad se imprime solo donde la fuente la indica.

Serie de módulos KK HTKK60

TKK60 · Serie de módulos TKK

Use las filas de cotas y movimiento del modelo exacto. Mantenga juntas carga, velocidad y condiciones de posicionamiento al comparar candidatos.



TKK ilustración de la serie

Especificaciones revisadas

Parámetro	Valor	Se aplica a
Ejemplo de pedido (referencia)	TKK60 10 P E .400 E A2 E F0 S0	
Par de arranque	15 / 7 N-cm	
Velocidad máxima	340 mm/s	Código de paso 05; grado estándar
Velocidad máxima	790 mm/s	Código de paso 10; grado estándar
Velocidad máxima	390 mm/s	Código de paso 05; grado estándar

Parámetro	Valor	Se aplica a
Velocidad máxima	550 mm/s	Código de paso 05; grado de precisión
Velocidad máxima	1100 mm/s	Código de paso 10; grado de precisión
Velocidad máxima	390 mm/s	Código de paso 05; grado estándar
Velocidad máxima	790 mm/s	Código de paso 10; grado estándar
Velocidad máxima	550 mm/s	Código de paso 05; grado de precisión
Velocidad máxima	670 mm/s	Código de paso 10; grado de precisión
Velocidad máxima	550 mm/s	Código de paso 05; grado de precisión
Velocidad máxima	670 mm/s	Código de paso 10; grado estándar
Velocidad máxima	390 mm/s	Código de paso 05; grado estándar
Velocidad máxima	1100 mm/s	Código de paso 10; grado de precisión
Velocidad máxima	550 mm/s	Código de paso 05; grado de precisión
Velocidad máxima	390 mm/s	Código de paso 05; grado estándar
Velocidad máxima	340 mm/s	Código de paso 05; grado de precisión
Velocidad máxima	390 mm/s	Código de paso 05; grado estándar
Velocidad máxima	1100 mm/s	Código de paso 10; grado de precisión
Velocidad máxima	550 mm/s	Código de paso 05; grado de precisión
Velocidad máxima	790 mm/s	Código de paso 10; grado estándar

Serie de módulos KK HTKK86

TKK86 · Serie de módulos TKK

Use las filas de cotas y movimiento del modelo exacto. Mantenga juntas carga, velocidad y condiciones de posicionamiento al comparar candidatos.



TKK ilustración de la serie

Especificaciones revisadas

Parámetro	Valor	Se aplica a
Velocidad máxima	1050 mm/s	Código de paso 20; grado estándar
Velocidad máxima	430 mm/s	Código de paso 10; grado estándar
Velocidad máxima	740 mm/s	Código de paso 10; grado de precisión
Velocidad máxima	1050 mm/s	Código de paso 20; grado estándar
Velocidad máxima	1480 mm/s	Código de paso 20; grado de precisión
Velocidad máxima	520 mm/s	Código de paso 10; grado estándar
Velocidad máxima	800	Código de paso 20; grado estándar
Velocidad máxima	870 mm/s	Código de paso 20; grado estándar
Velocidad máxima	1120	Código de paso 20; grado de precisión
Velocidad máxima	520 mm/s	Código de paso 10; grado estándar
Velocidad máxima	1480 mm/s	Código de paso 20; grado de precisión
Velocidad máxima	520 mm/s	Código de paso 10; grado estándar
Velocidad máxima	1050 mm/s	Código de paso 20; grado estándar
Velocidad máxima	800	Código de paso 20; grado estándar
Velocidad máxima	740 mm/s	Código de paso 10; grado de precisión
Velocidad máxima	740 mm/s	Código de paso 10; grado de precisión
Velocidad máxima	610 mm/s	Código de paso 10; grado de precisión

Parámetro	Valor	Se aplica a
Velocidad máxima	980	Código de paso 20; grado de precisión
Velocidad máxima	1480 mm/s	Código de paso 20; grado de precisión
Velocidad máxima	740 mm/s	Código de paso 10; grado de precisión
Velocidad máxima	1220 mm/s	Código de paso 20; grado de precisión
Velocidad máxima	740 mm/s	Código de paso 10; grado de precisión
Velocidad máxima	520 mm/s	Código de paso 10; grado estándar
Velocidad máxima	520 mm/s	Código de paso 10; grado estándar

Una unidad se imprime solo donde la fuente la indica.

Serie de módulos KK HTKK100

TKK100 · Serie de módulos TKK

Use las filas de cotas y movimiento del modelo exacto. Mantenga juntas carga, velocidad y condiciones de posicionamiento al comparar candidatos.



TKK ilustración de la serie

Especificaciones revisadas

Parámetro	Valor	Se aplica a
Par de arranque	17 / 20 / 23 / 25 / 15 N-cm	
Longitud del raíl	980 / 1080 / 1180 / 1280 / 1380 mm	
Velocidad máxima	750 mm/s	Código de paso 20; grado de precisión
Velocidad máxima	510 mm/s	Código de paso 20; grado de precisión
Velocidad máxima	750 mm/s	Código de paso 20; grado estándar
Velocidad máxima	530 mm/s	Código de paso 20; grado estándar

Parámetro	Valor	Se aplica a
Velocidad máxima	630 mm/s	Código de paso 20; grado estándar
Velocidad máxima	440 mm/s	Código de paso 20; grado de precisión

Serie de módulos KK HTKK130

TKK130 · Serie de módulos TKK

Use las filas de cotas y movimiento del modelo exacto. Mantenga juntas carga, velocidad y condiciones de posicionamiento al comparar candidatos.

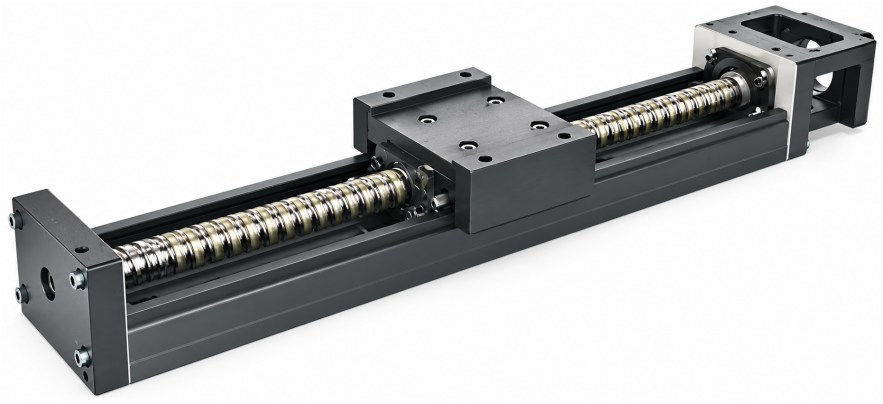

TKK ilustración de la serie

Especificaciones revisadas

Parámetro	Valor
Par de arranque	25 / 27 / 15 / 18 N-cm
Longitud del raíl	980 / 1180 / 1380 / 1680 mm

Contacto

Empiece por un producto o una aplicación. Use el borrador de consulta para recoger lo que está considerando, o contáctenos directamente con sus requisitos.

emmy@htrobot.com
www.htrobot.com
Tianjin, China (sede)