# MC135 / Atlante dei disegni

# Dimensioni e installazione

Viste indipendenti raggruppate per installazione del motore.

Unità di disegno non verificata; le etichette di quota originali sono conservate.

Dimensioni di riferimento; confermare montaggio e corsa per la vostra configurazione.

Usare le quote etichettate; non scalare i disegni.


**C esterno** 5 viste | pag. 2-4

**D interno** 5 viste | pag. 5-7

**L sinistra** 5 viste | pag. 8-10

**R destra** 5 viste | pag. 11-13

**B inferiore** 5 viste | pag. 14-16


Le specifiche di prodotto e la guida di selezione sono fornite separatamente.

Per dimensioni specifiche della configurazione o file CAD effettivi, contattare HTROBOT.

# MC135 / C esterno

### Vista 1

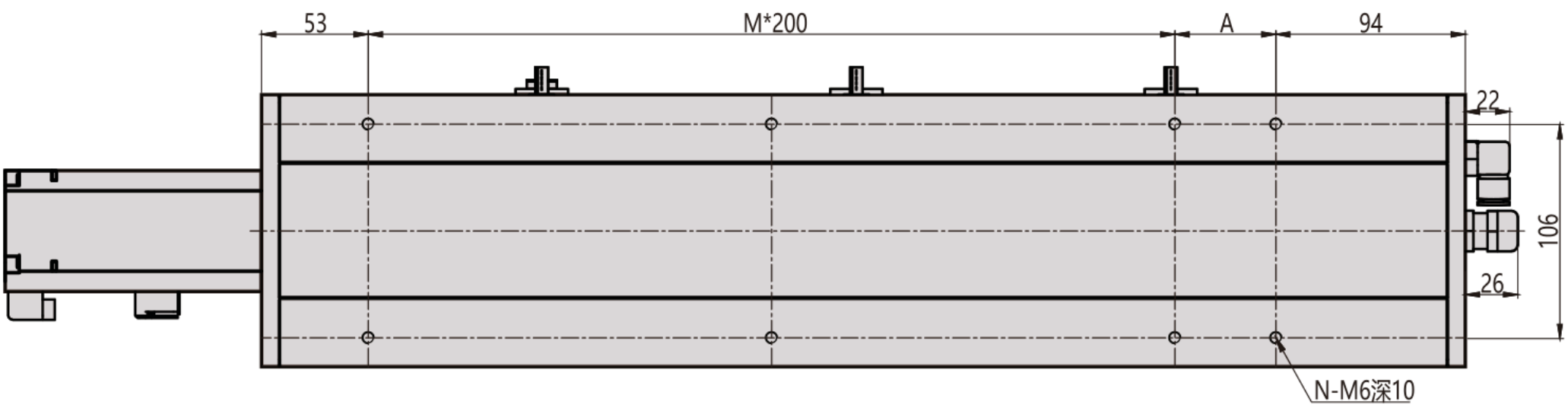


### Vista 2

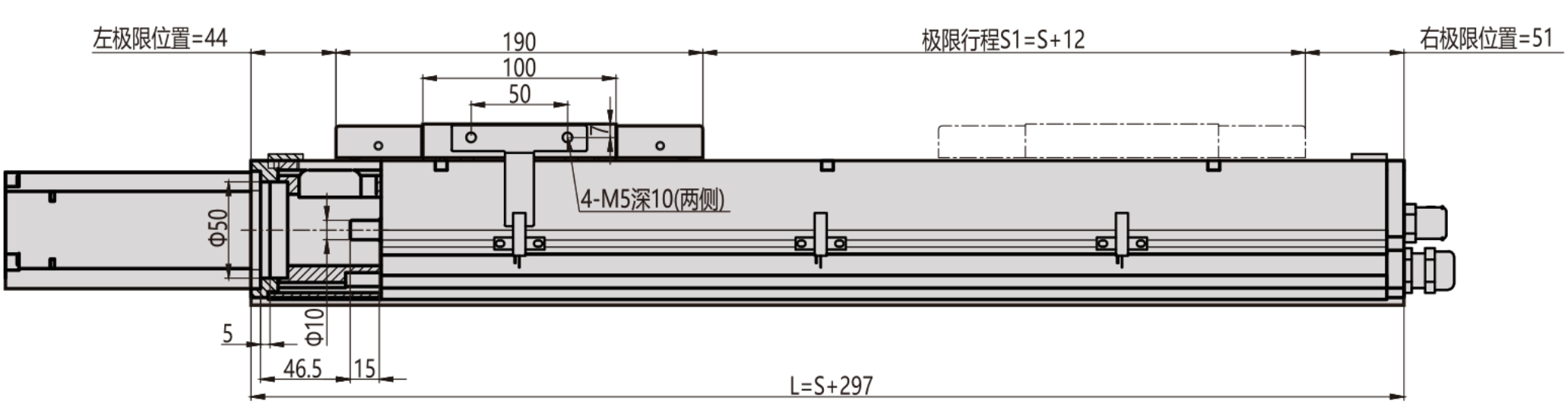


### Vista 3

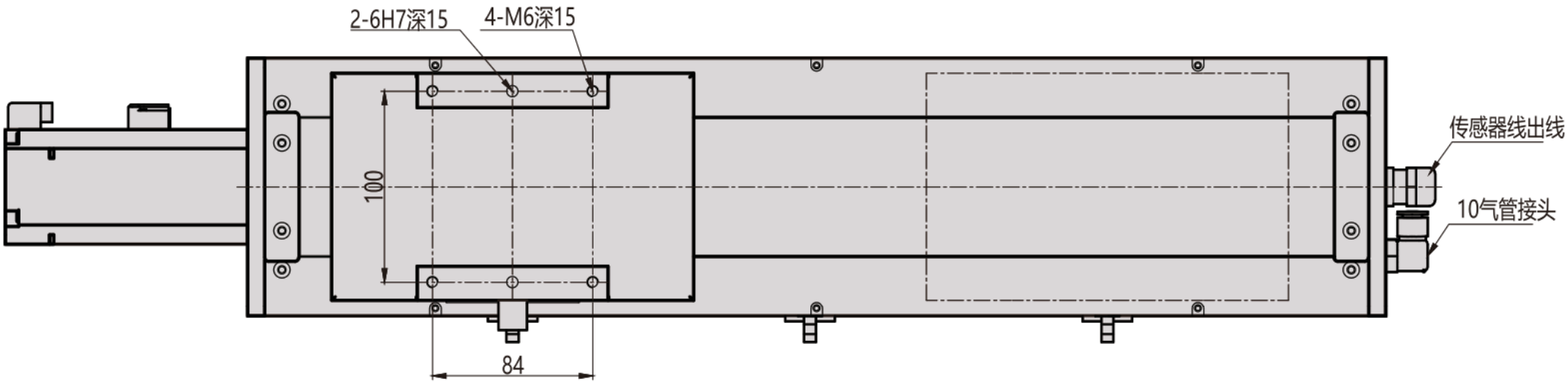

# MC135 / C esterno

## Flangia di sezione

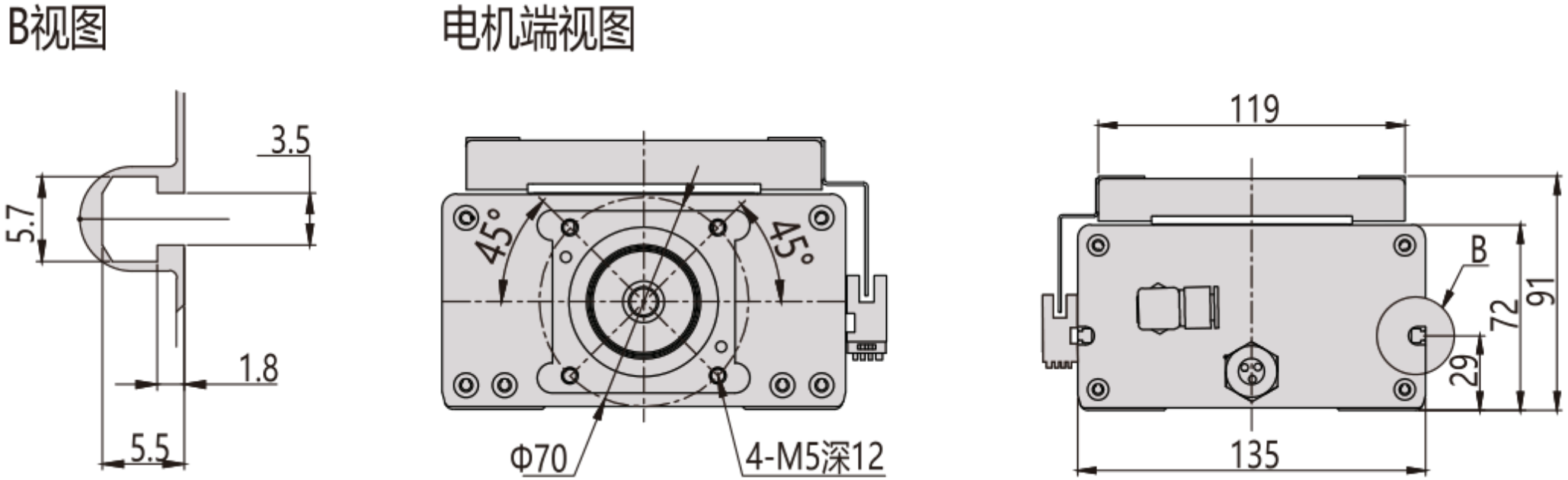

# MC135 / C esterno

## Panoramica di installazione

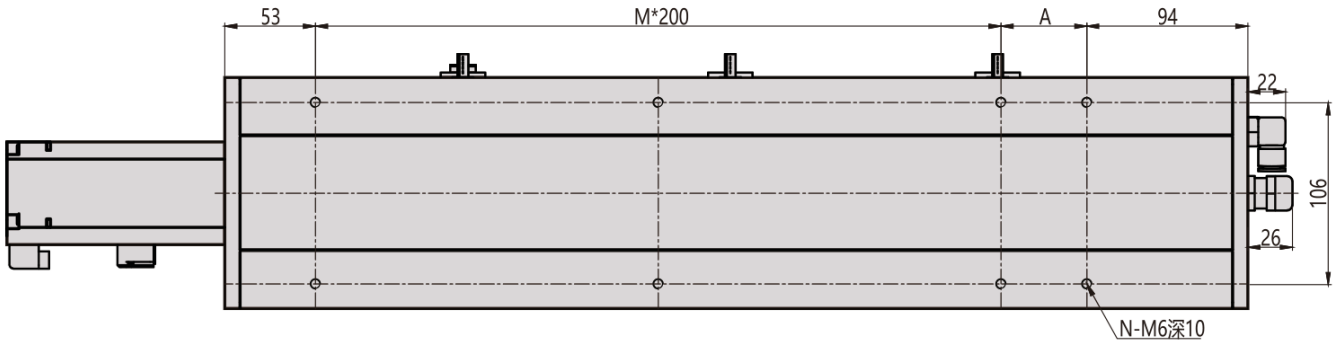


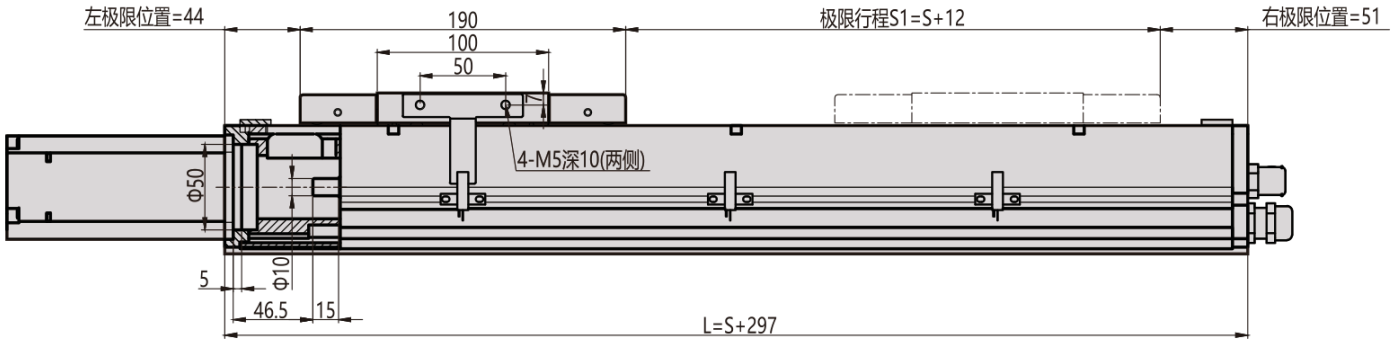


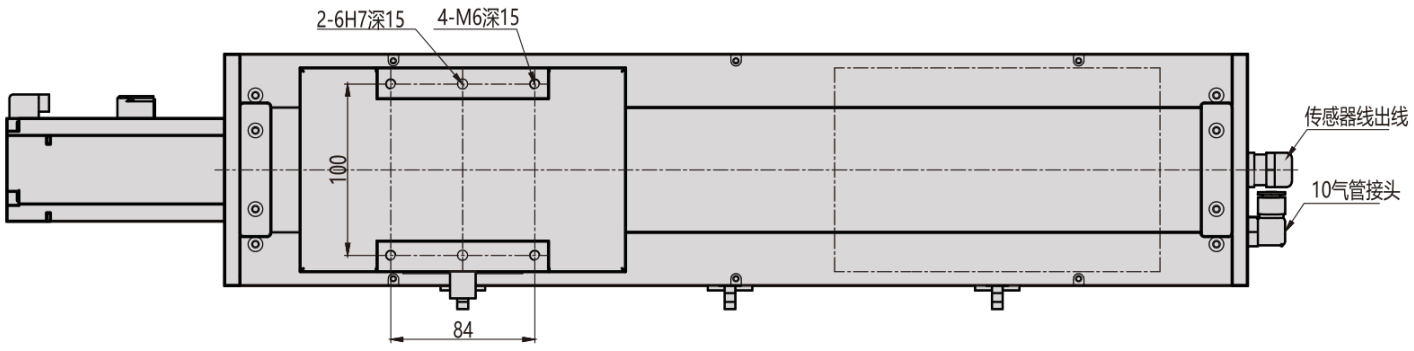

# MC135 / D interno

### Vista 1

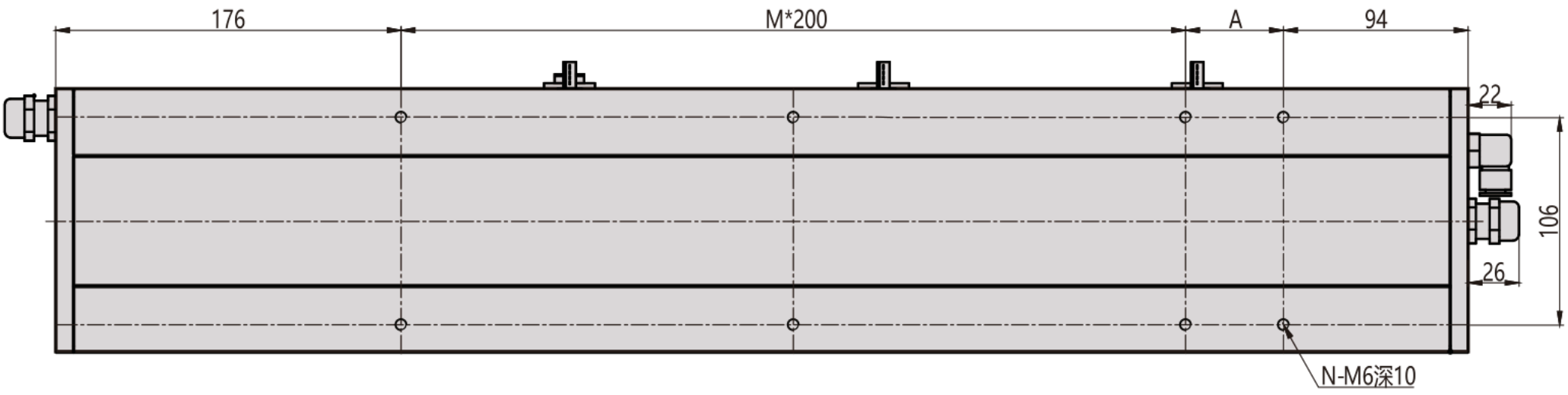


### Vista 2

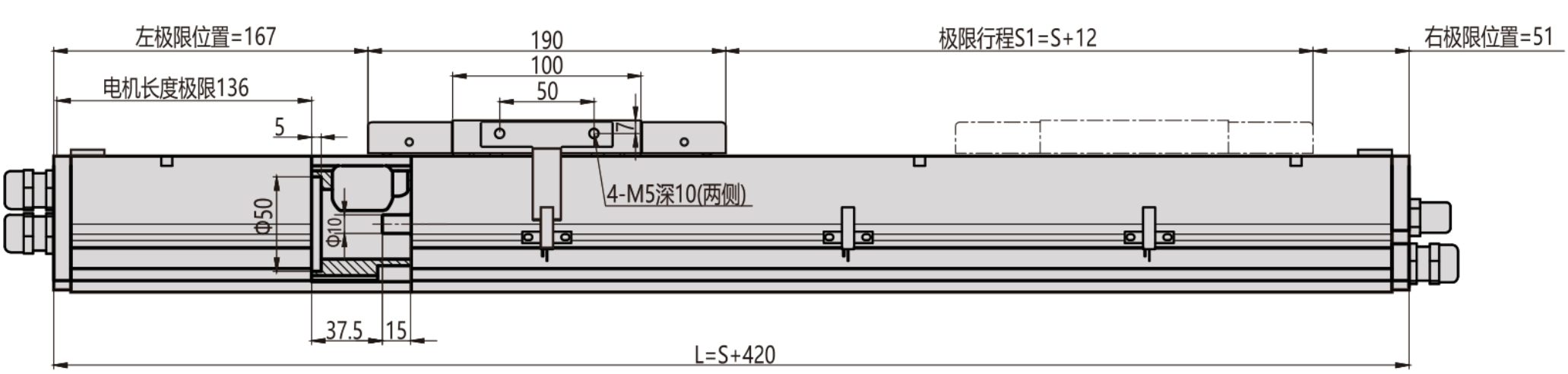


### Vista 3

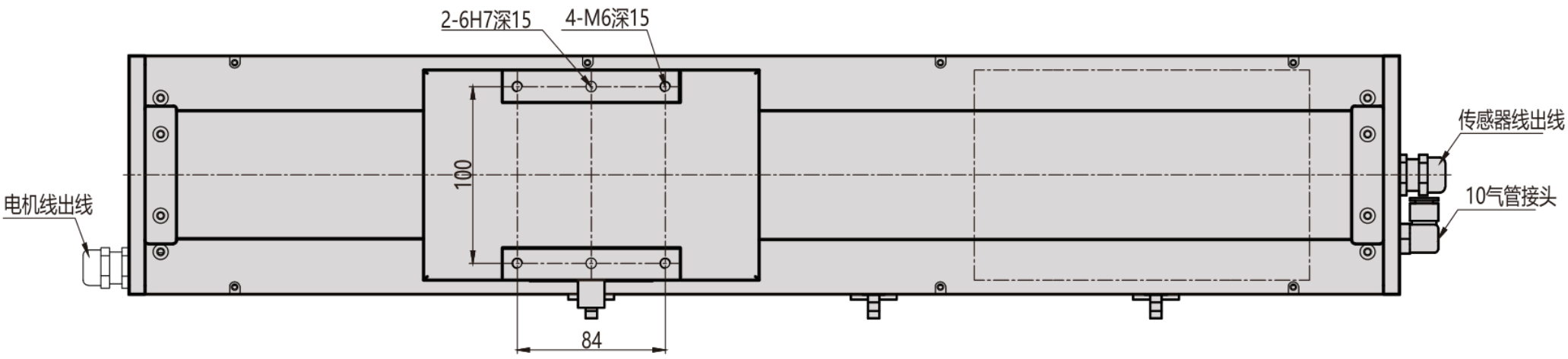

# MC135 / D interno

## Flangia di sezione

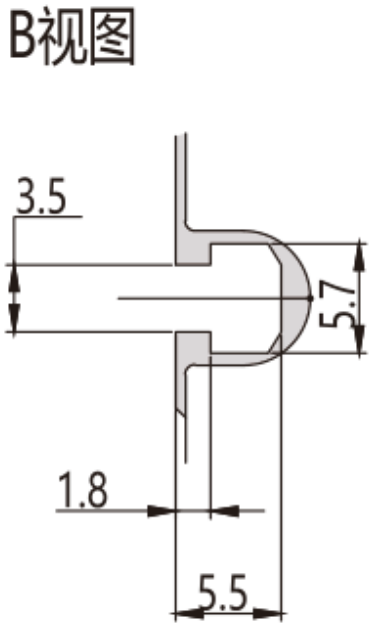


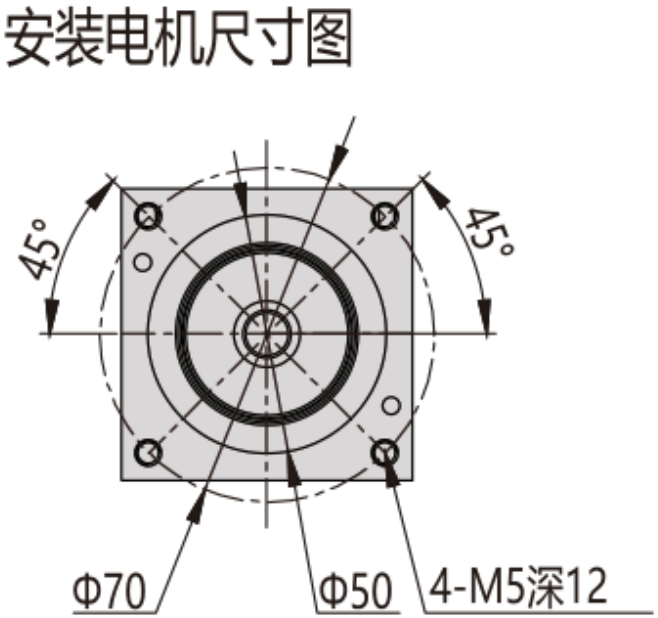


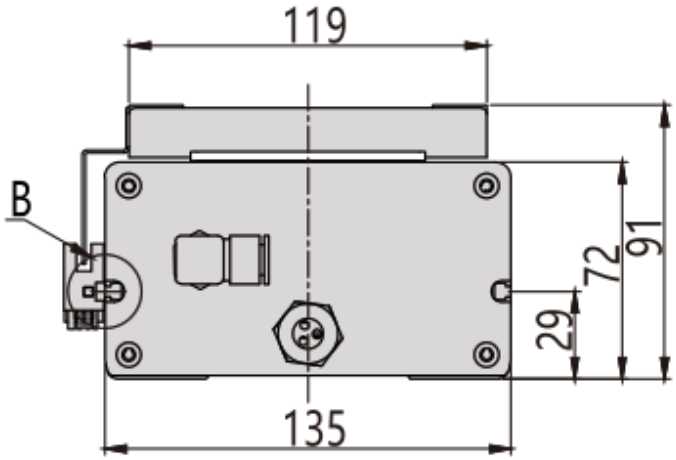

# MC135 / D interno

## Panoramica di installazione

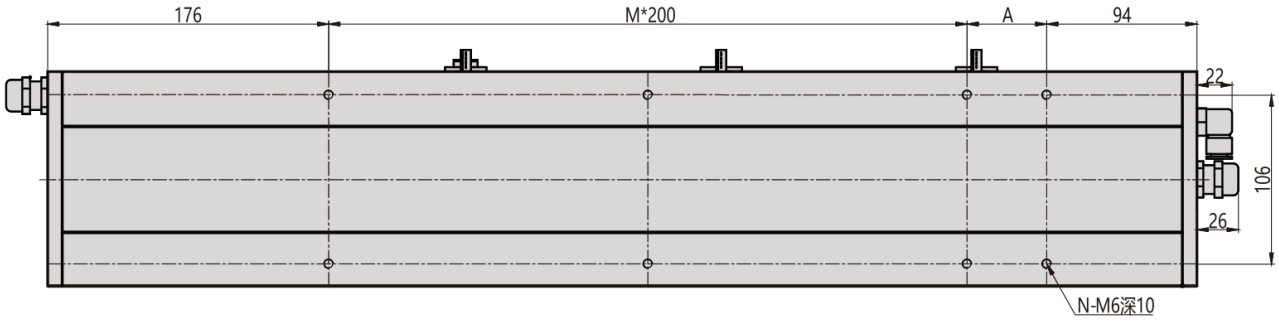


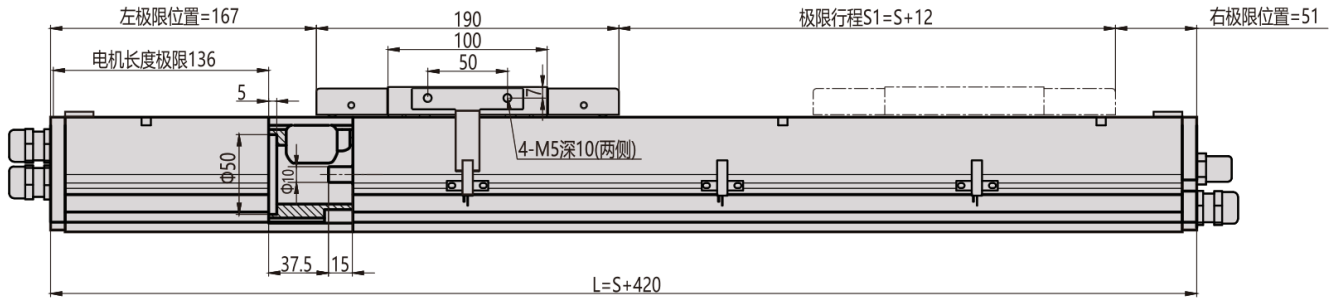


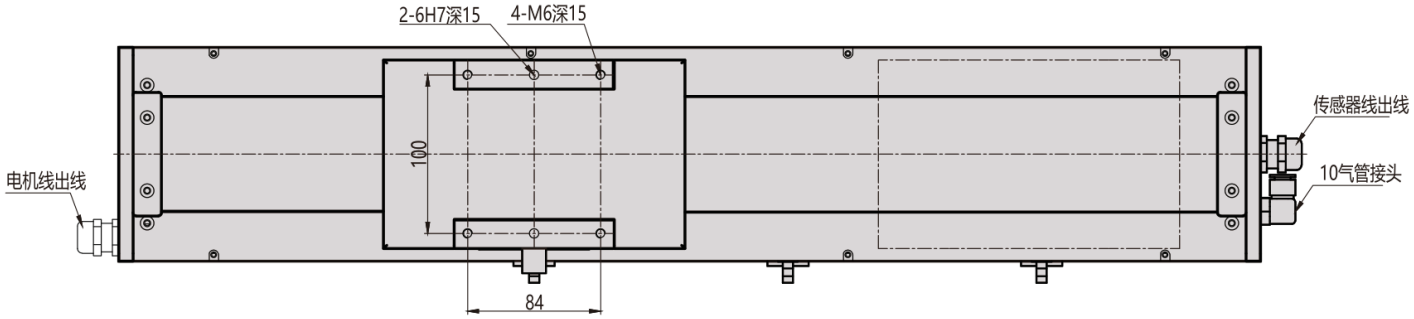

# MC135 / L sinistra

### Vista 1

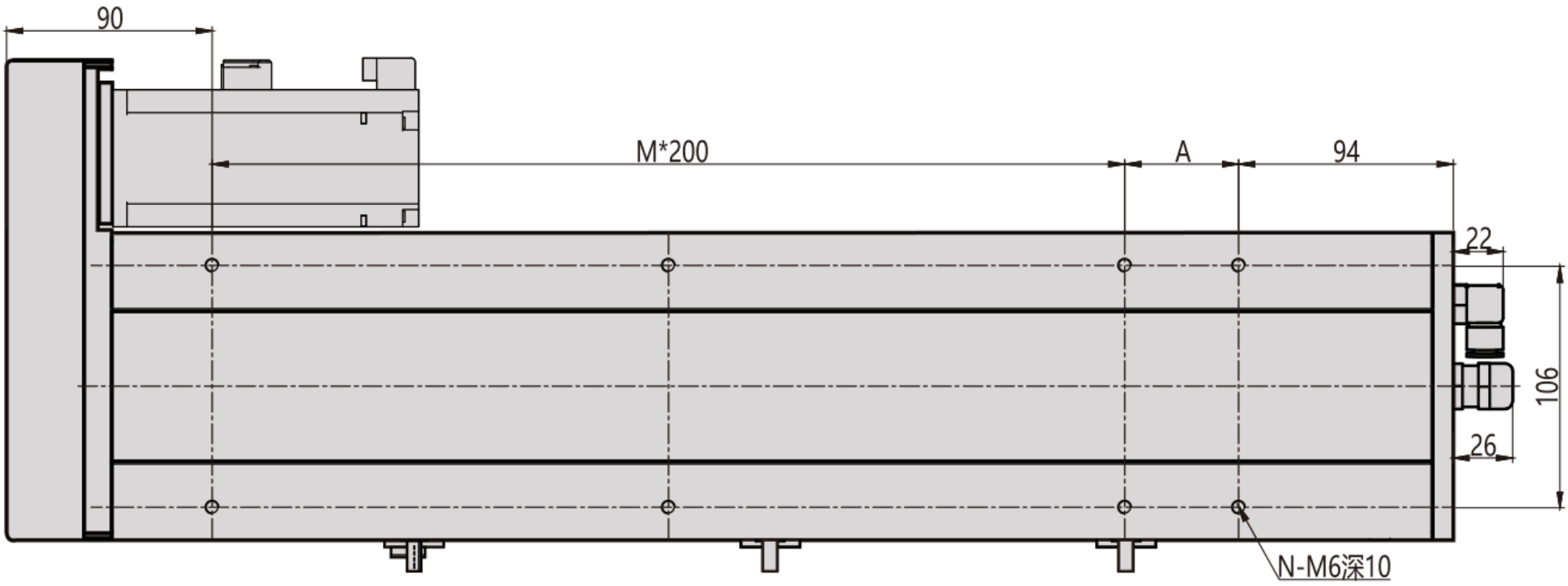


### Vista 2

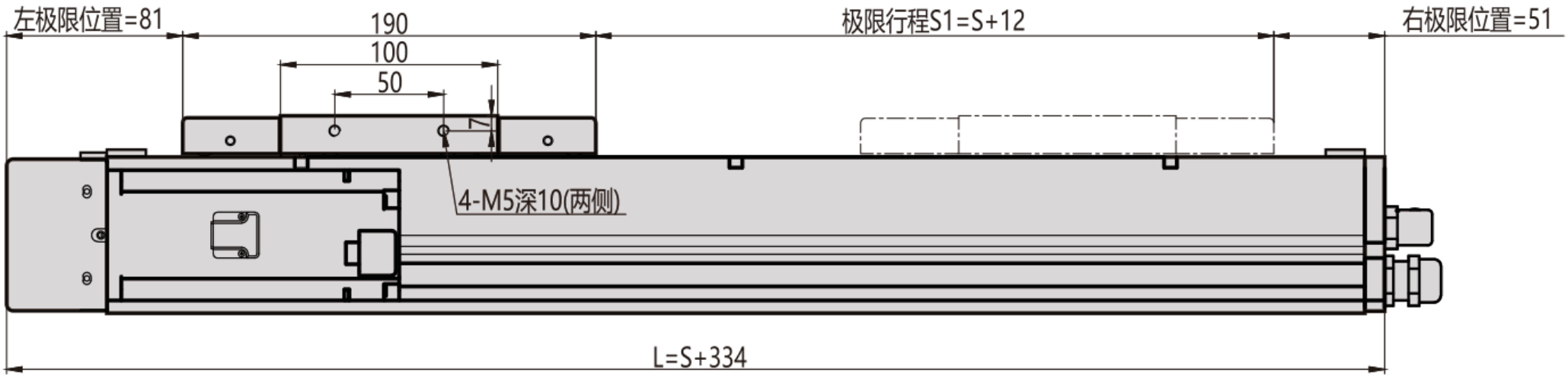


### Vista 3

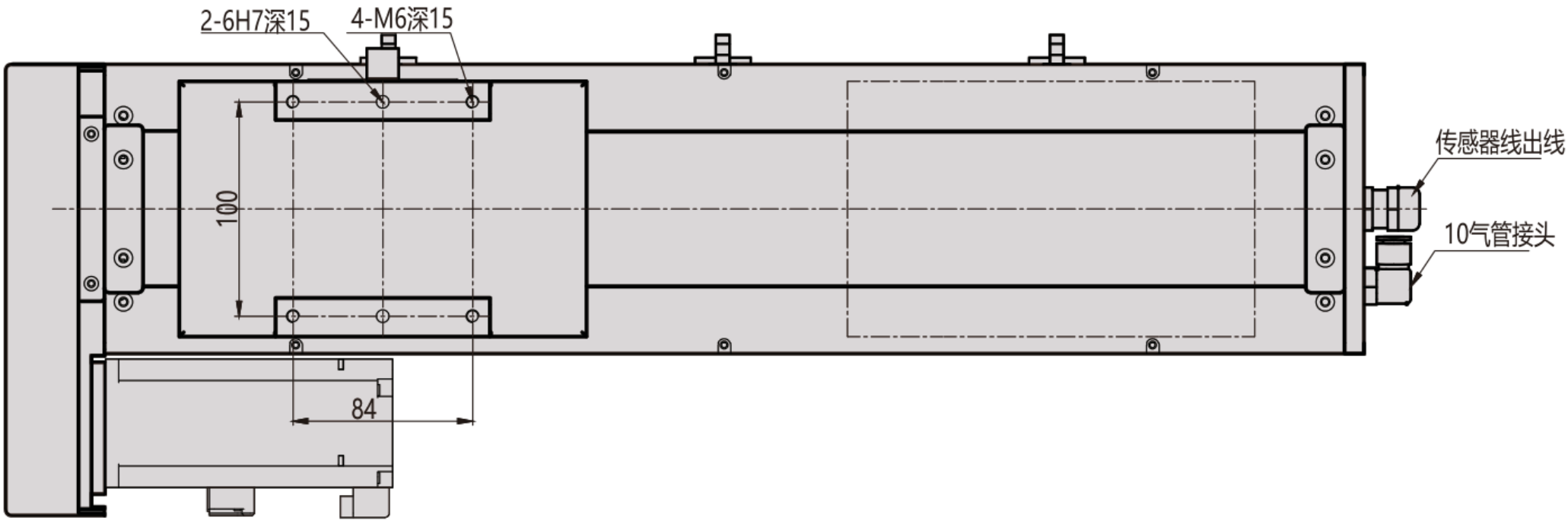

# MC135 / L sinistra

## Flangia di sezione

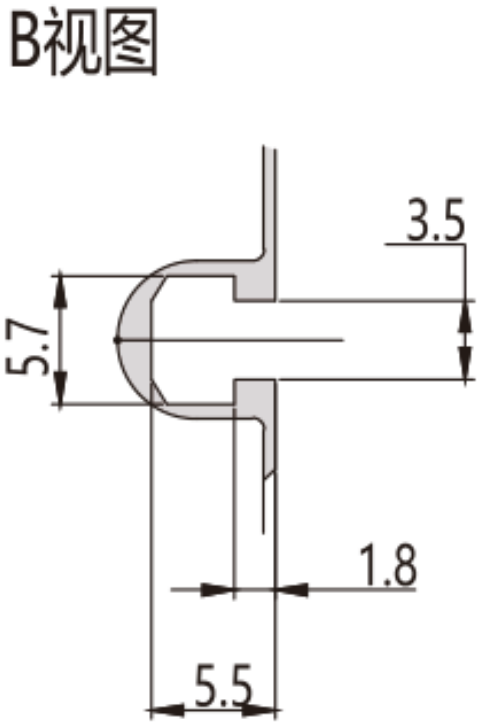


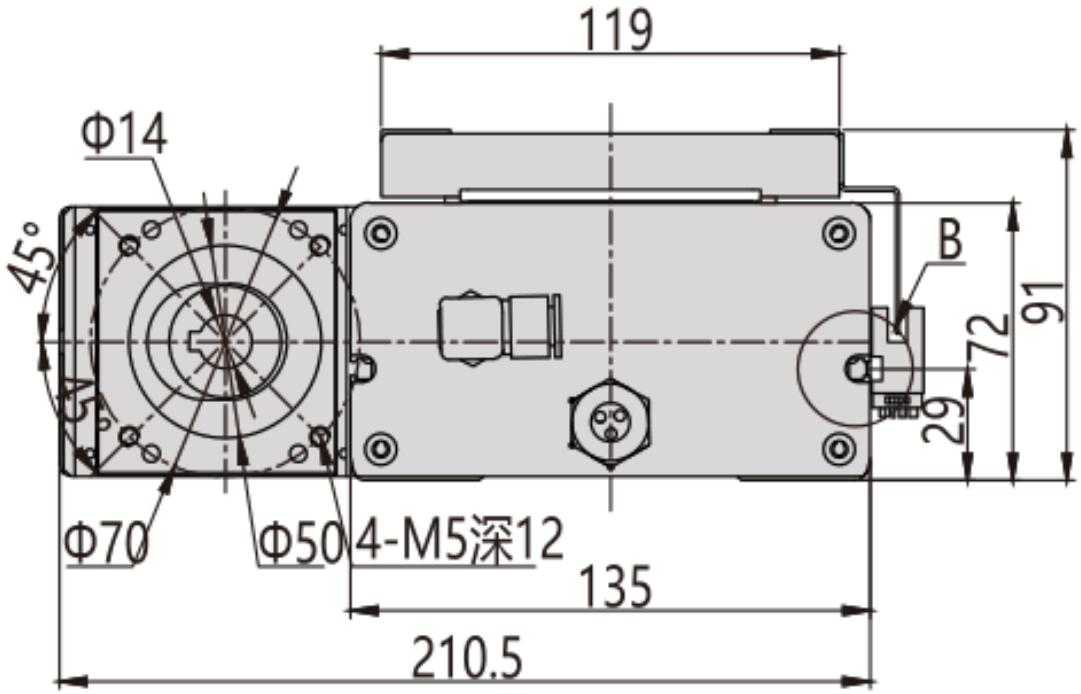

# MC135 / L sinistra

## Panoramica di installazione

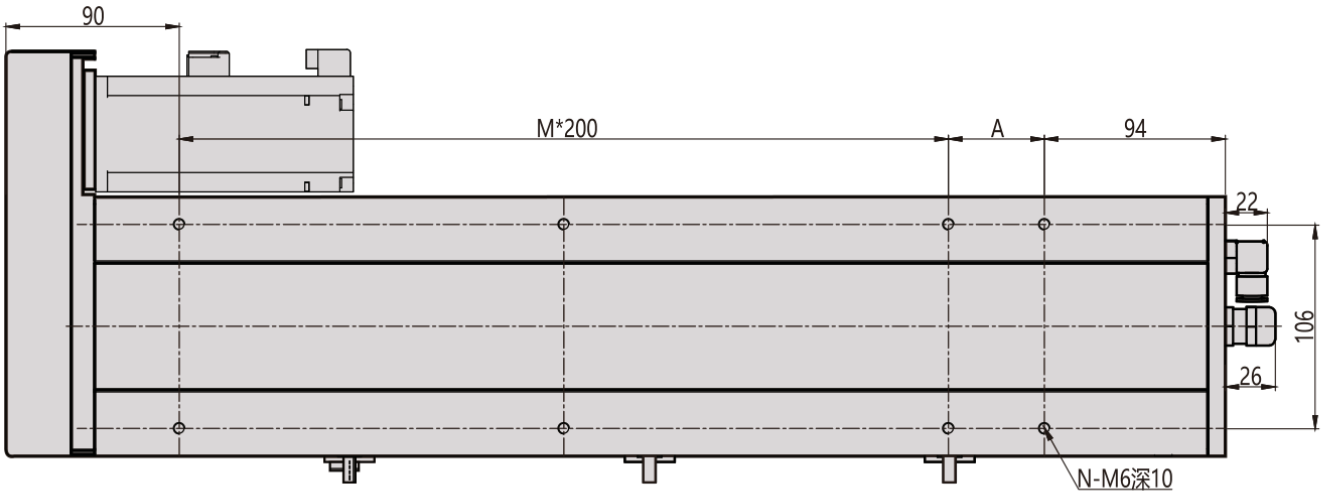


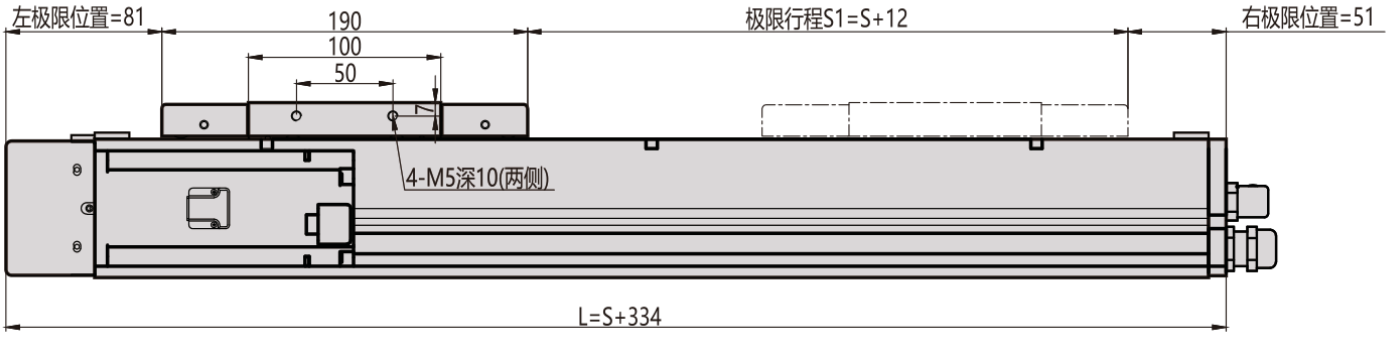


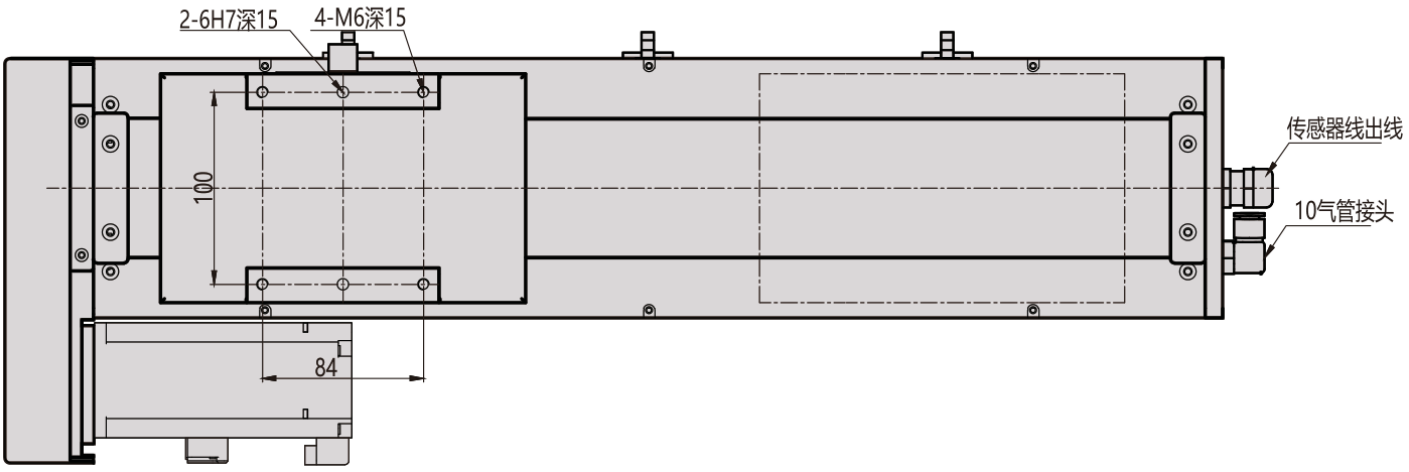

# MC135 / R destra

### Vista 1

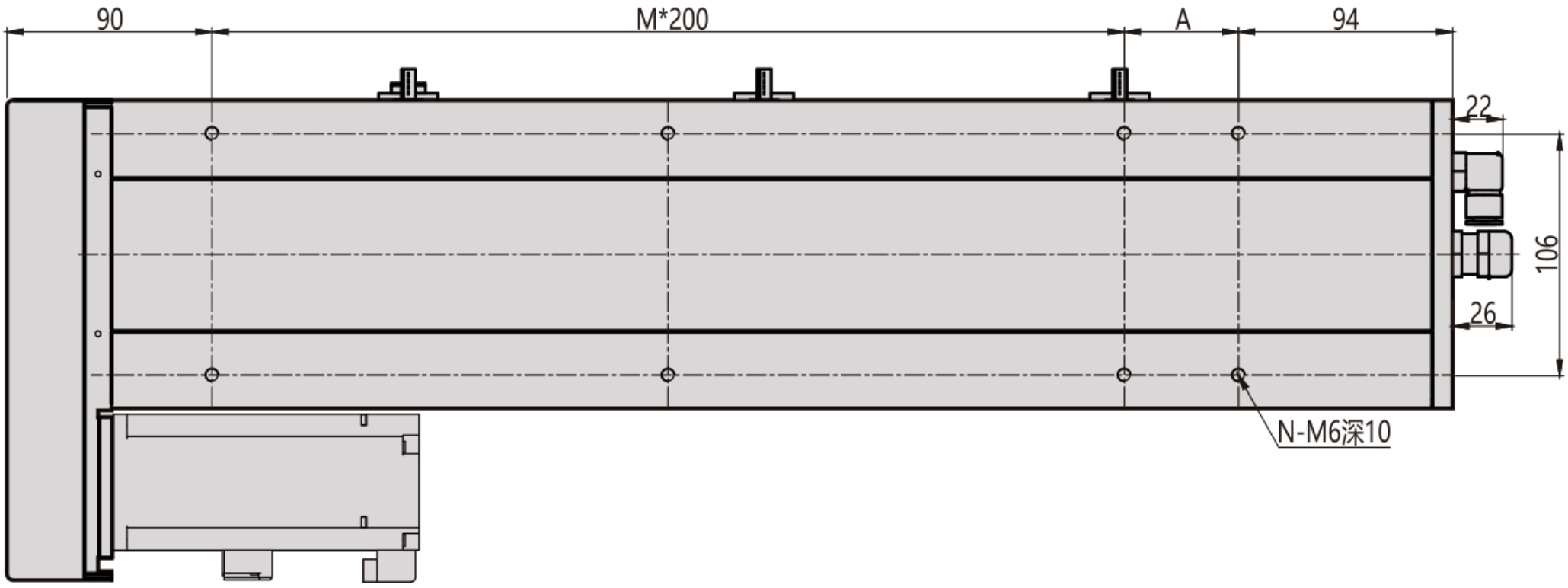


### Vista 2

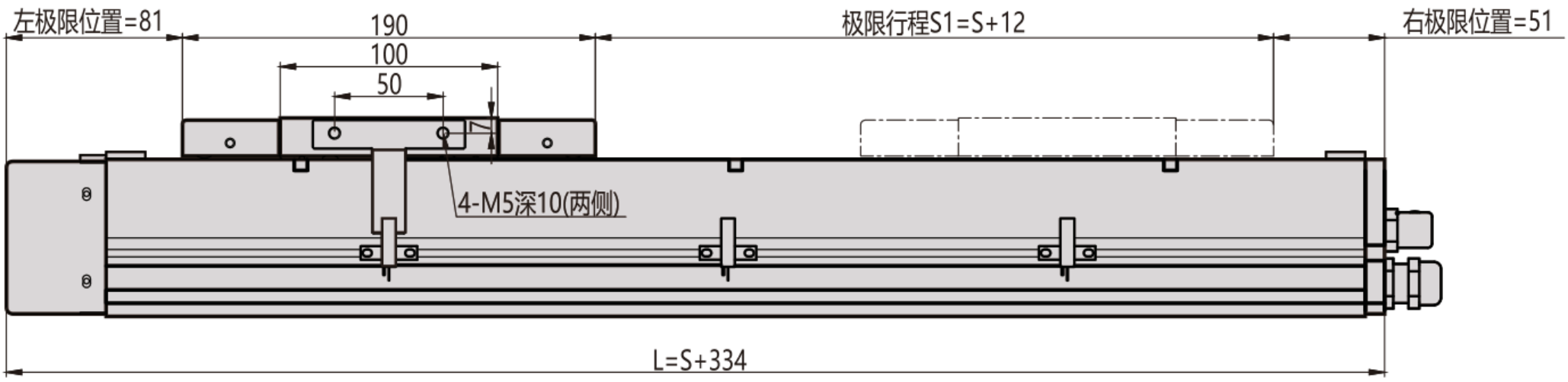


### Vista 3

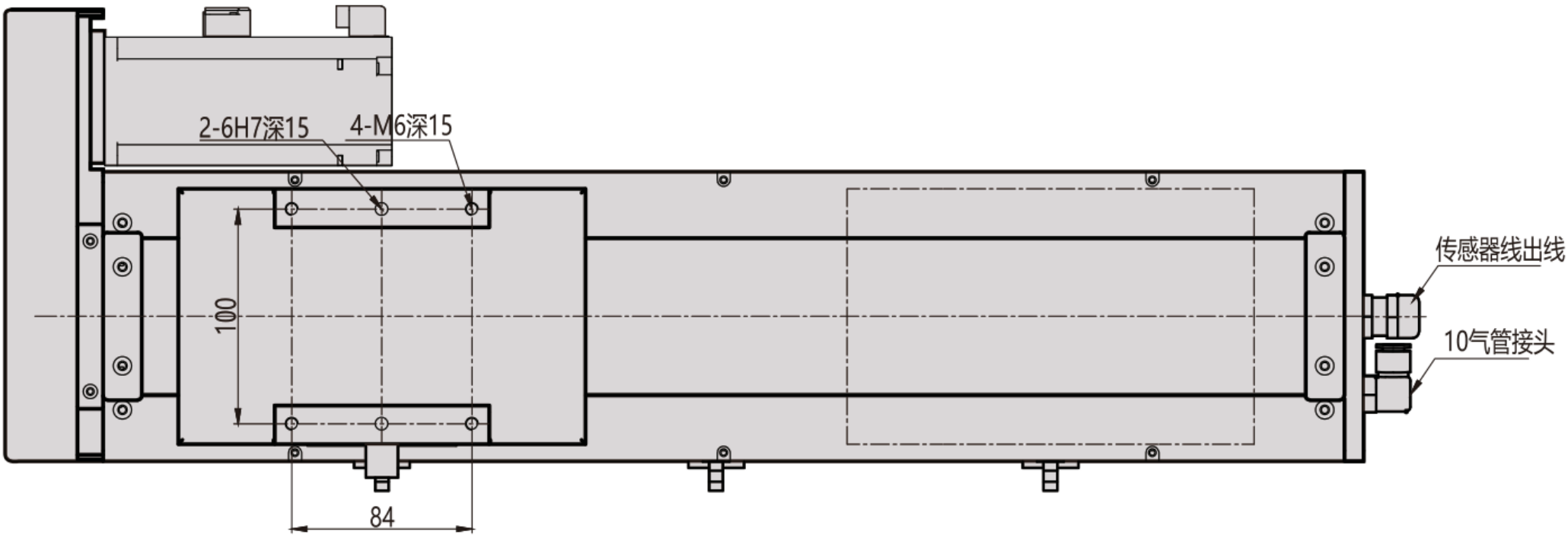

# MC135 / R destra

### Flangia di sezione

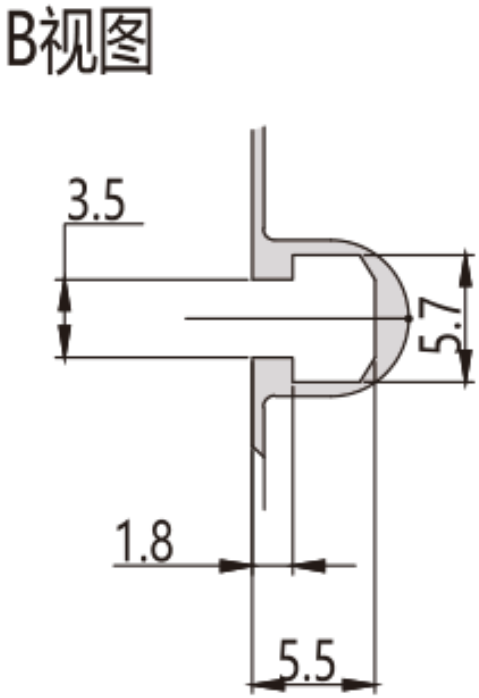


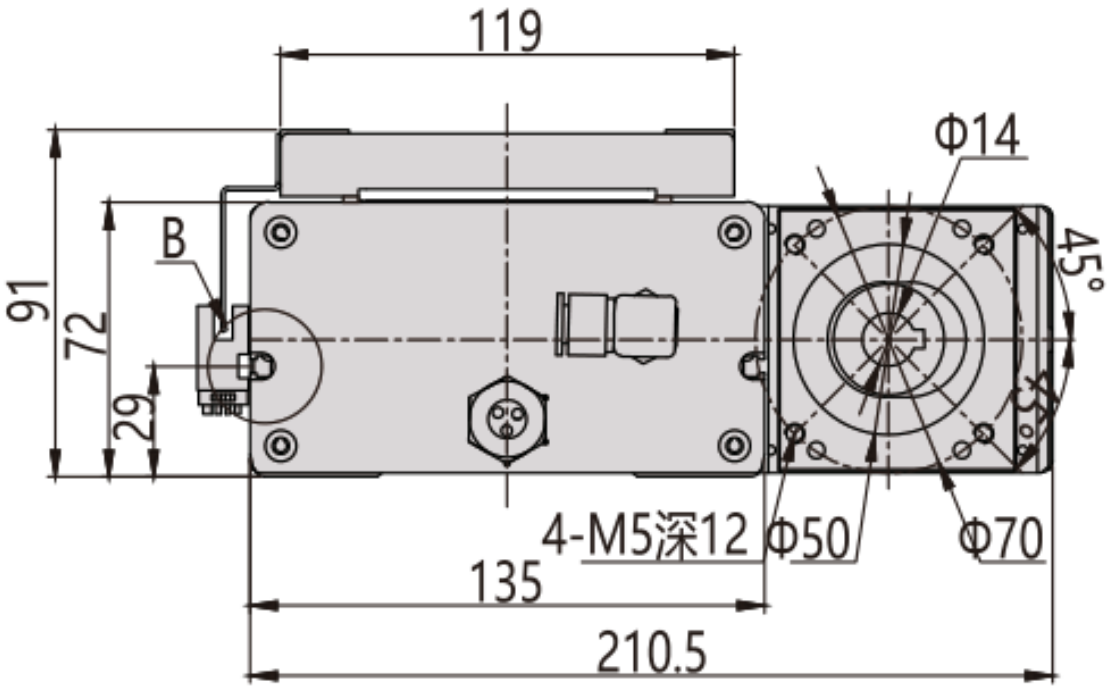

# MC135 / R destra

## Panoramica di installazione

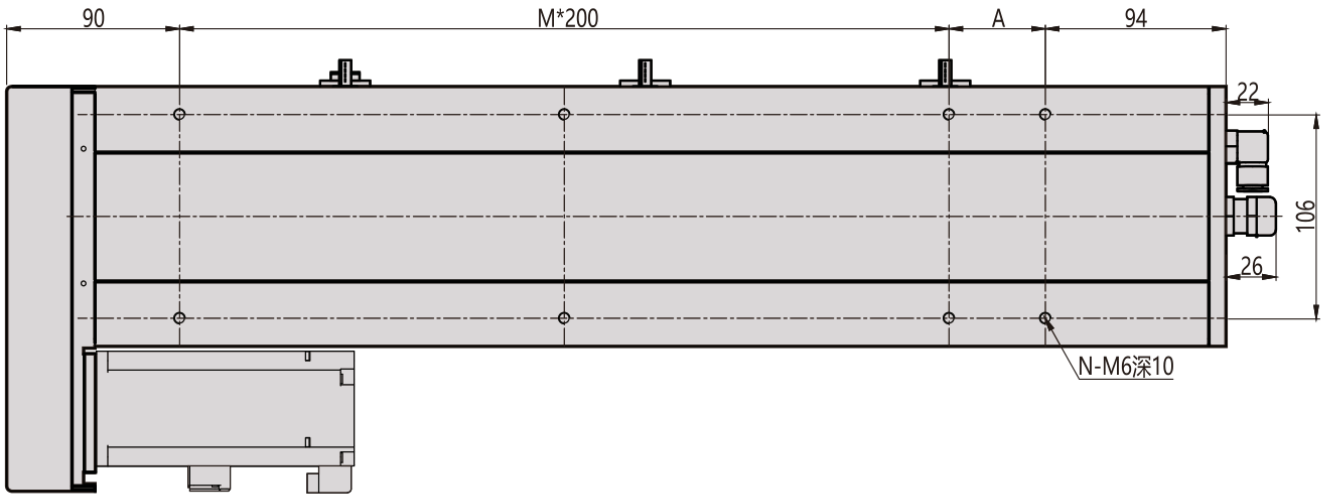


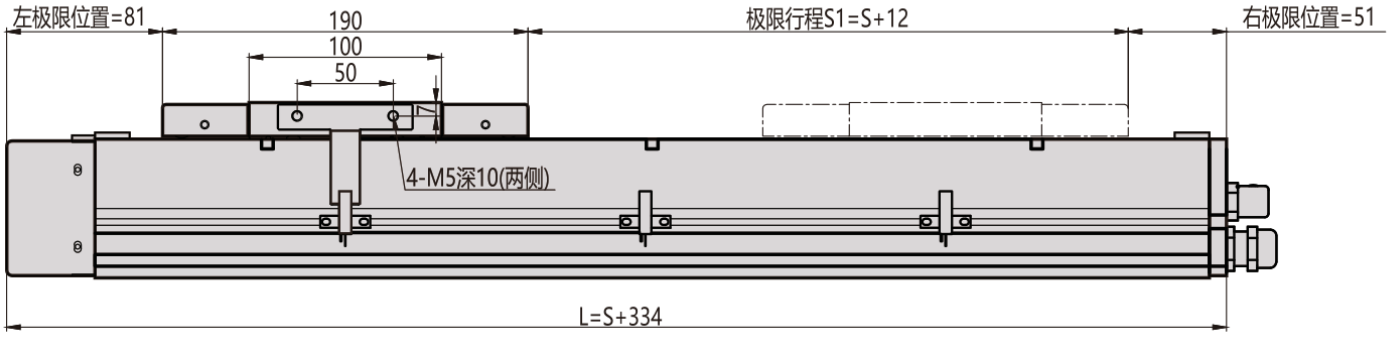


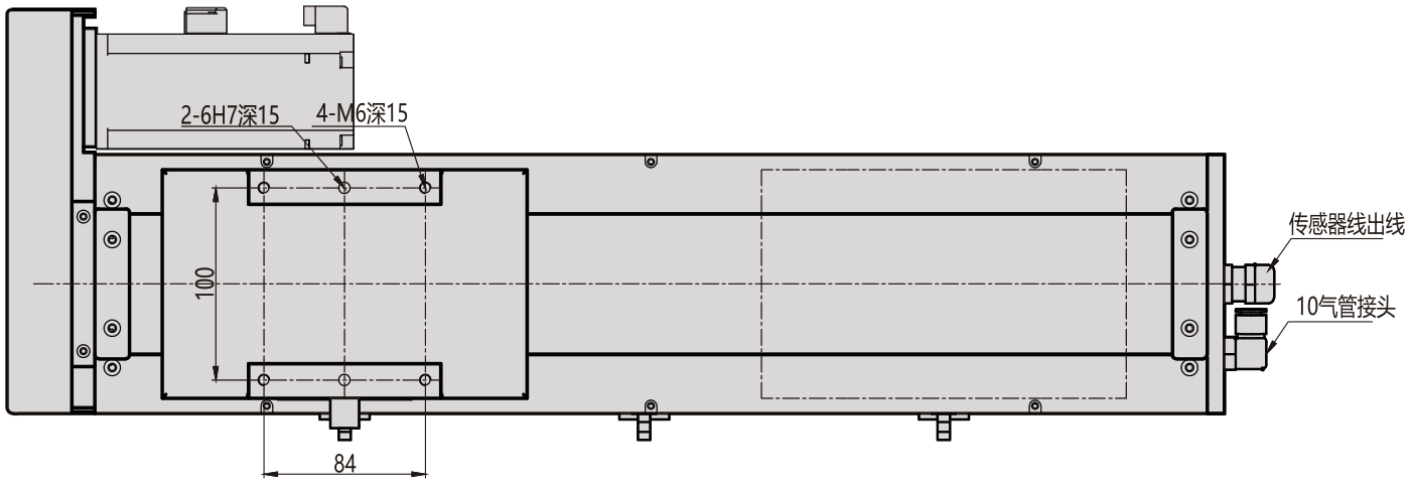

# MC135 / B inferiore

### Vista 1

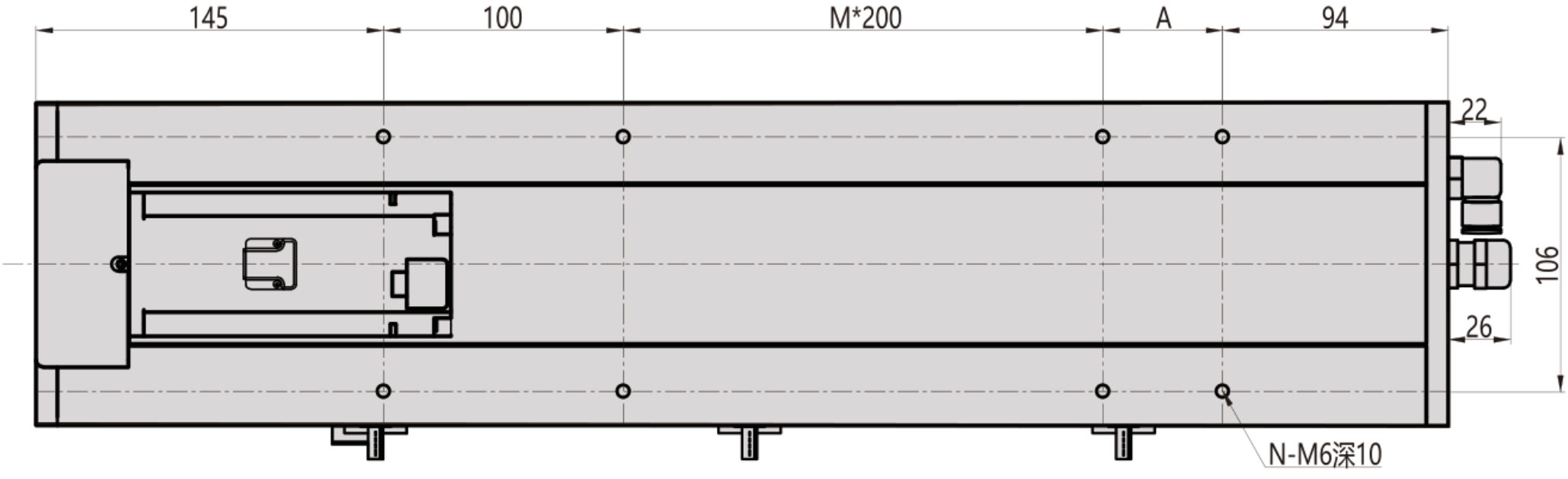


### Vista 2

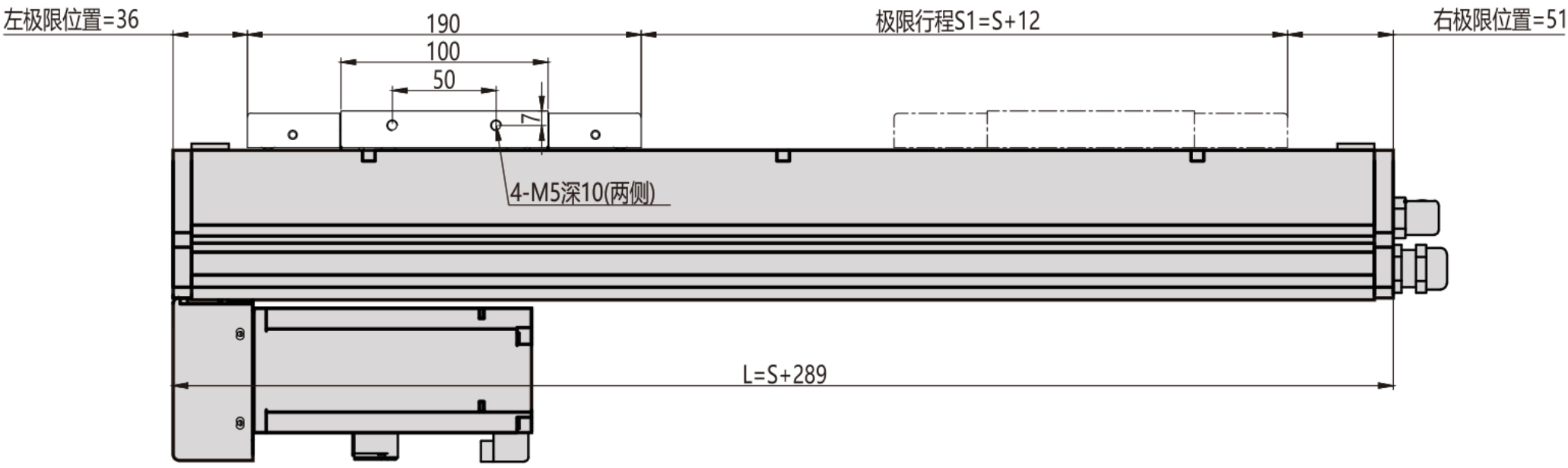


### Vista 3

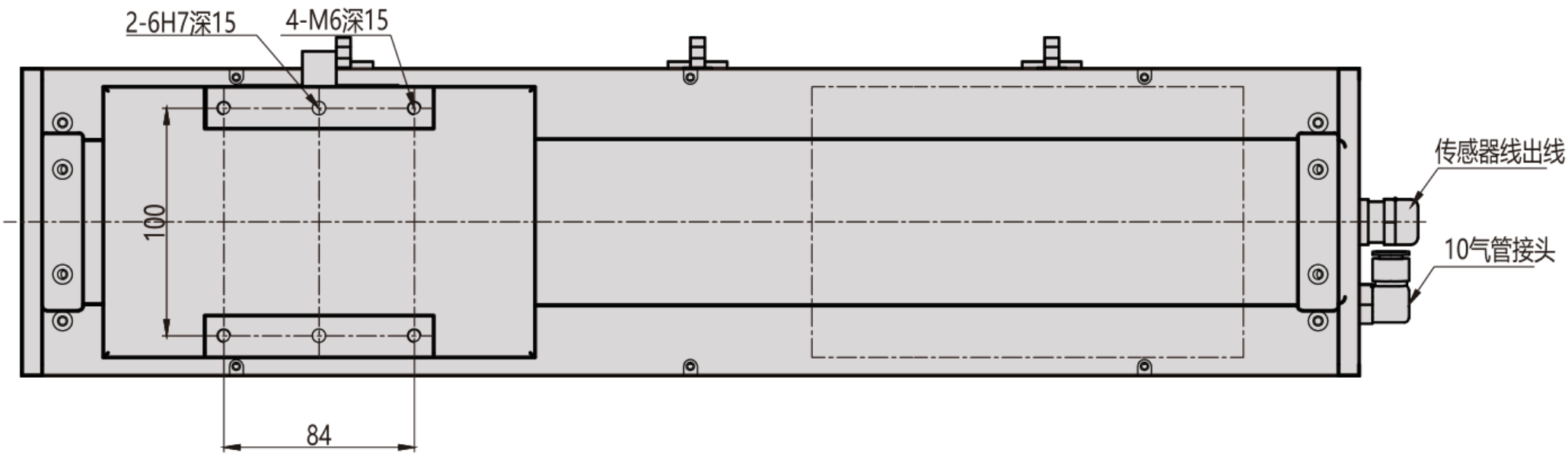

# MC135 / B inferiore

## Flangia di sezione

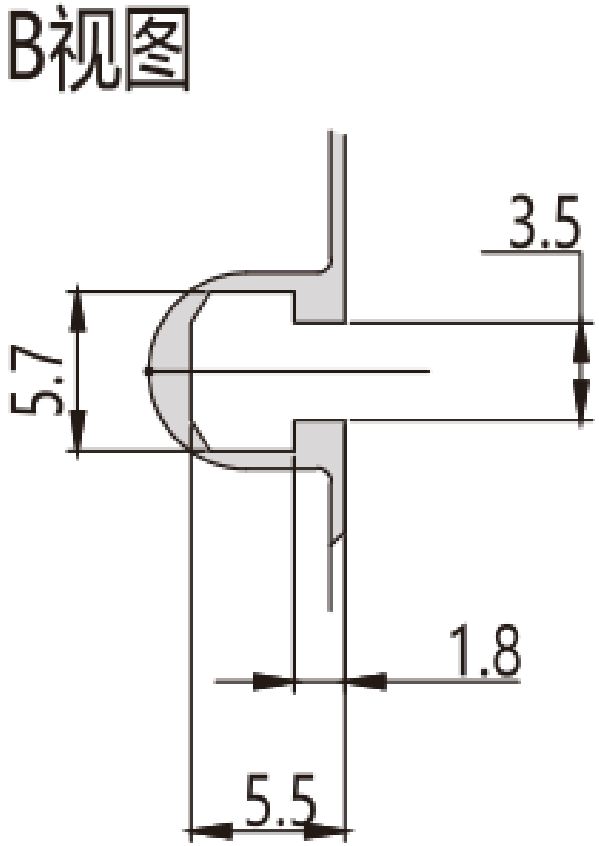


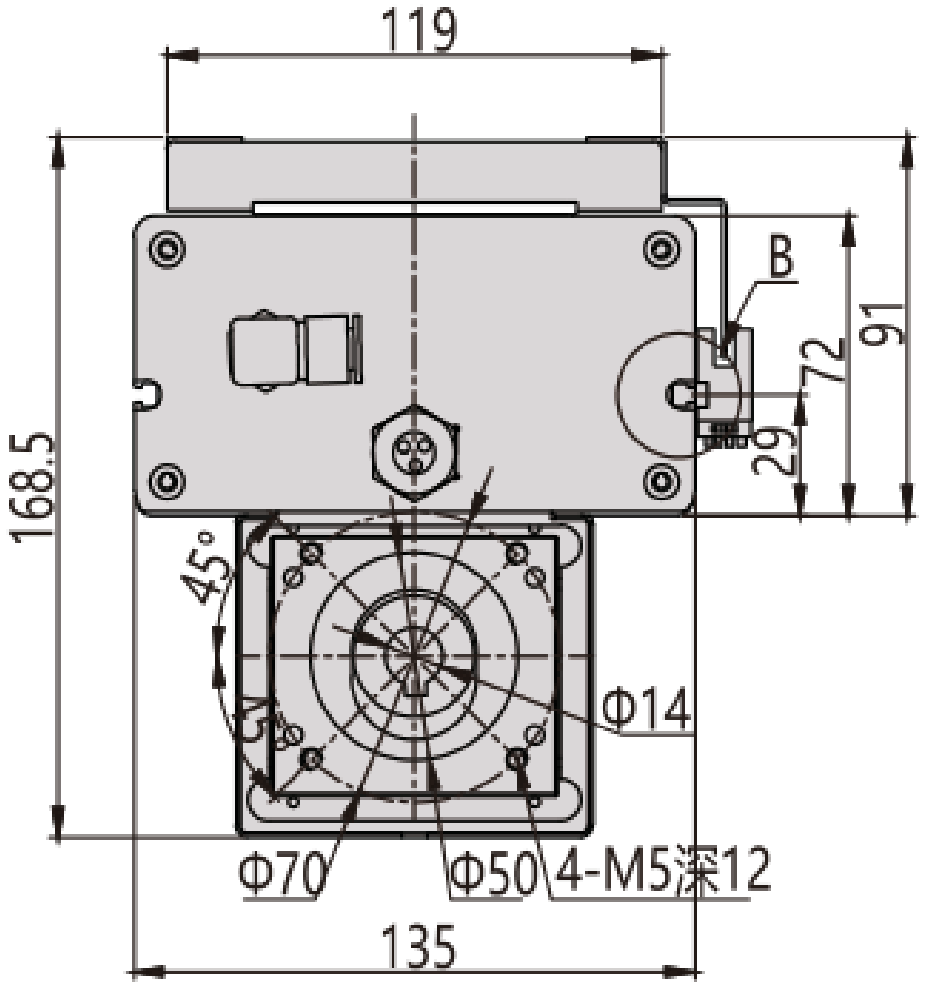

# MC135 / B inferiore

## Panoramica di installazione

