이 아틀라스 사용법

각 뷰는 명시된 변형 또는 비율 그룹의 카탈로그 도면입니다. 축척 측정이 아니라 인쇄 라벨을 사용하십시오. 참조 도면이며 CAD 파일이 아닙니다.

EDT-B-90 / 도면 아틀라스

목차

상단 감속 뷰 — 1 뷰 | 페이지 2-2

하단 감속 뷰 — 1 뷰 | 페이지 3-3

샤프트 변형 — 1 뷰 | 페이지 4-4

HTROBOT에 문의

이메일: emmy@htrobot.com

웹사이트: www.htrobot.com

EDT-B-90 | 치수도

카탈로그 도면

EDT-B-90 상단 감속 뷰 치수 단위 mm

减速比：3，4，5，6，7，8，10

Reduction ratio

unit 单位[mm]

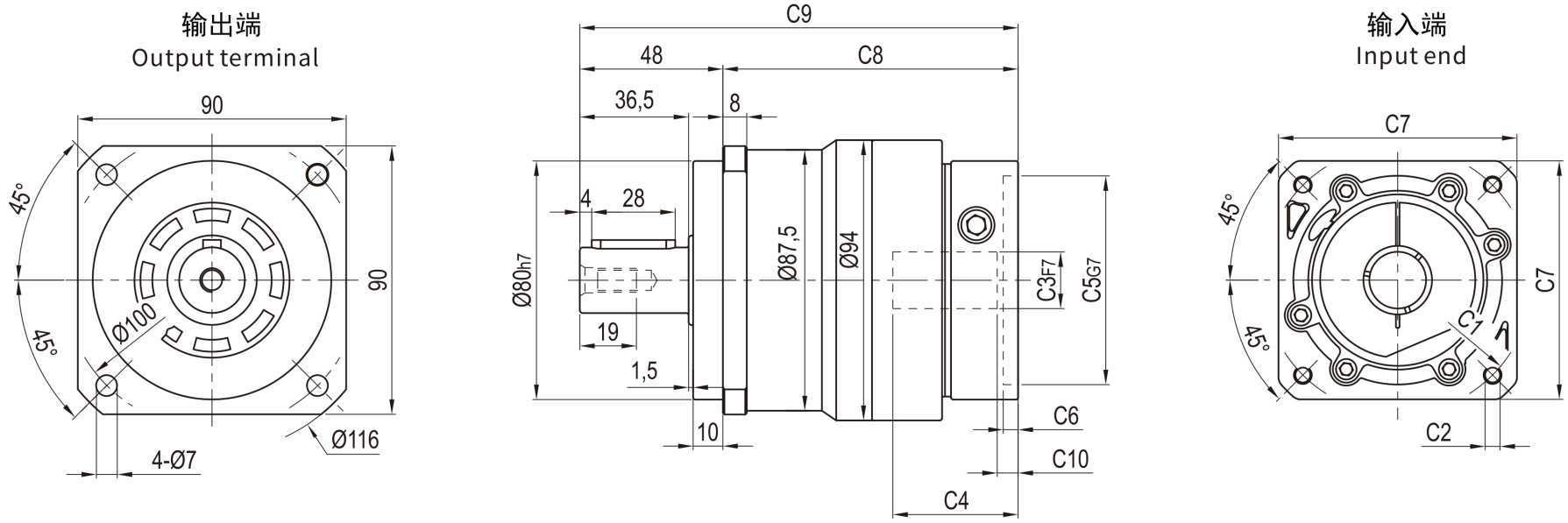

EDT-B-90 | 치수도

카탈로그 도면

EDT-B-90 하단 감속 뷰 치수 단위 mm

减速比：12，15，20，25，30，35，40，50，60，70，80，100

Reduction ratio

unit 单位[mm]

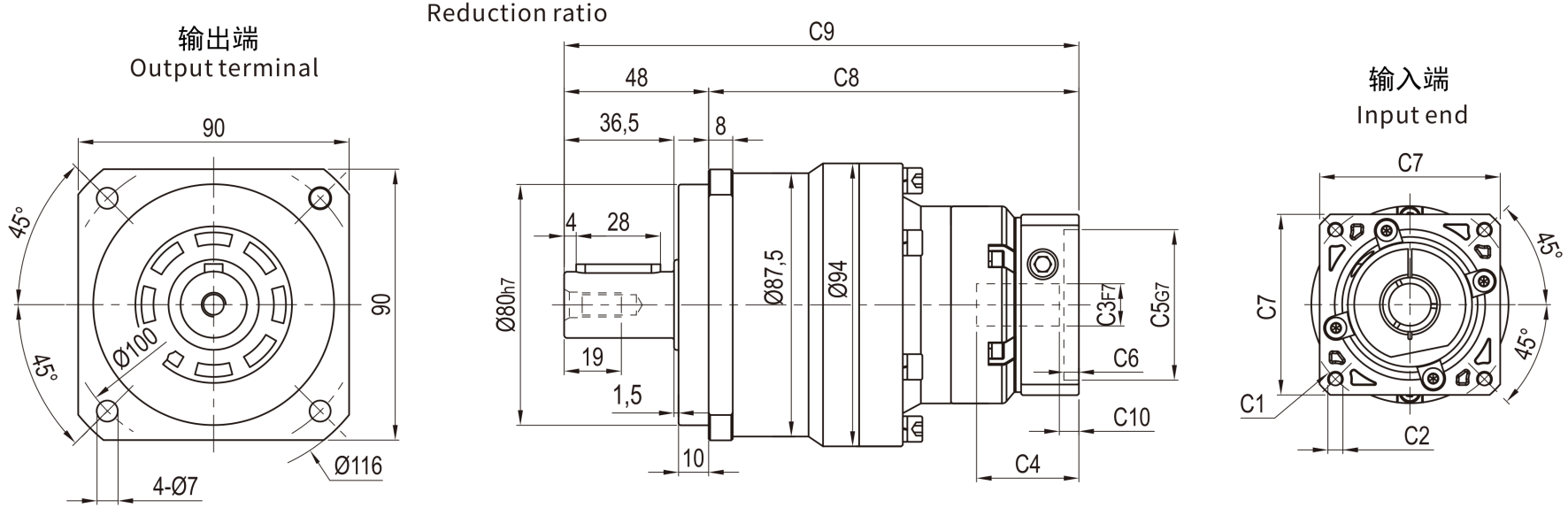

EDT-B-90 | 치수도

카탈로그 도면

EDT-B-90 샤프트 변형 S1 좌 / S2 우

